TKDN
TINGKAT KOMPONEN DALAM NEGERI

CDAKB

International Organization for Standardization
ISO
9001

CATALOGUE

SCAN ME

PT. KARYA PRATAMA













www.karyapratama.co.id

alkes.karyapratama

alkes_karyapratama

NUSANTARA

MODULAR OPERATING THEATER



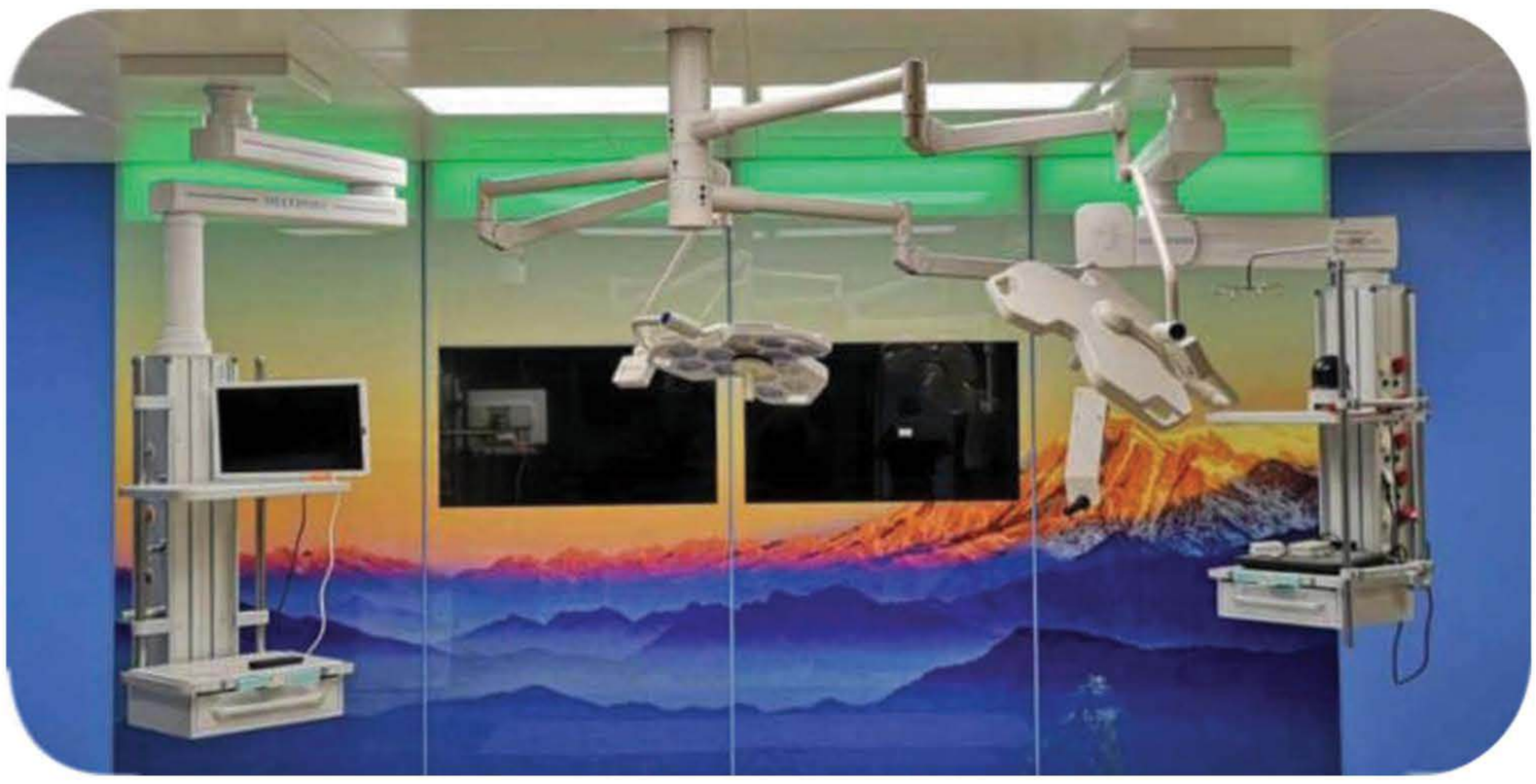


Wall


Medical Gas


Vinyl floor


Automatic door


Ceiling


Electrical Equipment

Features

- Wall system – SteriPanel HPL
- Ceiling - System Metal Cassette Ceiling
- Peripheral LED white 60 x 60 DALI dimmable
- Laminar Flow Plenum Box
- Return – Air Grill Corners Elemnet
- Sliding Door – Automatical 1400 mm
- Operating Theatre Touch Control Panel
- X-Ray Viewer
- Ceiling Pendant
- Medical Gas Wall Panel
- Electrical Sockets Wall Panel
- Wall Integrated Cabinet
- Dirt Hatch Pass Box
- Operating Lamp Ceiling

PT KARYA PRATAMA

BANGGA BUATAN INDONESIA

ISO 9001

CDAKB

INAPROC Katalog Elektronik

Untuk info link e-cat klik pada gambar atau harga produk

CEILING SURGICAL LAMP

80 LED Button Switch
EST-80 LED



Spesifikasi

- Konstruksi : Bongkar / pasang.
- Tipe : EST-80 LED
- Tiang Sentral Axis : Terbuat dari pipa baja, as baja, plat baja. Dirakit dengan proses pengelasan.
- Lengan Lampu : Terbuat dari pipa persegi baja, as baja, plat baja. Dirakit dengan proses pengelasan, cover lengan lampu terbuat dari plastik.
- Pengaturan Lengan : Lengan Lampu dapat digerakkan secara manual 0-45° (vertikal). Lengan lampu dapat digerakkan secara manual 270° (horizontal).
- Box Kontrol / PWM : Terbuat dari plat aluminium casting.
- Rumah Lampu : Terbuat dari aluminium casting.
- User Interface : Button switch.
- Tegangan / Daya : 220-240V AC / 167W.
- Frekuensi : 50/60 Hz.
- Intensitas Cahaya : 40.000 - 160.000 lux.
- Temperatur Cahaya : 4.000 K.
- Indeks Rendering Warna : 98.
- Masa Hidup : > 40.000 jam.
- Ukuran : 1.450-4.090 (P) x 900 (T) mm.

CEILING SURGICAL LAMP

80 LED Touch Screen
EST-Helios 80C Elite



Spesifikasi

- Konstruksi : Bongkar / pasang.
- Tipe : EST-Helios 80C Elite
- Tiang Sentral Axis : Terbuat dari pipa baja, as baja, plat baja. Dirakit dengan proses pengelasan.
- Lengan Lampu : Terbuat dari pipa persegi baja, as baja, plat baja. Dirakit dengan proses pengelasan, cover lengan lampu terbuat dari plastik.
- Pengaturan Lengan : Lengan Lampu dapat digerakkan secara manual 0-45° (vertikal). Lengan lampu dapat digerakkan secara manual 270° (horizontal).
- Box Kontrol / PWM : Terbuat dari plat aluminium casting.
- Rumah Lampu : Terbuat dari aluminium casting.
- User Interface : Touchscreen.
- Tegangan / Daya : 220-240V AC / 167W.
- Frekuensi : 50/60 Hz.
- Intensitas Cahaya : 40.000 - 160.000 lux.
- Temperatur Cahaya : 4.000 K.
- Indeks Rendering Warna : 98.
- Masa Hidup : > 40.000 jam.
- Ukuran : 1.450-4.090 (P) x 900 (T) mm.

PT KARYA PRATAMA

Untuk info link e-cat klik pada gambar atau harga produk

CEILING SURGICAL LAMP

HelioCam Duo LED Integrated Camera & Monitor System



Spesifikasi

- Konstruksi : Bongkar / pasang
- Tiang Central Axis : Terbuat dari pipa baja, as baja, plat baja. Dirakit dengan proses pengelasan.
- Lengan Lampu dan Monitor : Terbuat dari pipa persegi baja, as baja, plat baja. Dirakit dengan proses pengelasan. Cover lengan lampu terbuat dari plastik.
- Rumah Lampu : Terbuat dari aluminium casting.
- Pengaturan Lengan : Lengan lampu dapat digerakkan secara manual 0-45° (vertikal). Lengan lampu dapat digerakkan secara manual 270° (horizontal).
- Tegangan / Daya : 220-240V AC / 550 W
- Frekuensi Daya : 50/60 Hz
- Intensitas Cahaya : 120.000 -140.000 lux
- Temperatur Warna : 3.800 K, 4.000 K, 4.500 K, 5.000 K
- Indek Reduksi Warna : 96
- Masa Pakai : > 50.000 jam
- Penyinaran Total : 127W/m2 - 130W/m2
- Monitor : 27"
- Tegangan / Daya Monitor : 220-240V AC / 35W
- Tegangan / Daya Kamera : 12V DC ±10%
- Ukuran : 1.450-4.090 (P) x 900 (T) mm

MOBILE SURGICAL LAMP

57 LED with Battery EST-57 LED



Spesifikasi

- Konstruksi : Bongkar / pasang.
- Tipe : EST-57 LED.
- Tiang Atas : Terbuat dari plat baja, as baja Ø2", pipa baja Ø1 1/4".
- Tiang Penyangga : Terbuat dari pipa baja Ø1 1/2" dengan pegangan terbuat dari plastik, dirakit dengan proses pengelasan.
- Rumah Lampu : Terbuat dari aluminium.
- Rangka Bawah : Terbuat dari plat baja dilengkapi bumper pengaman dari karet, dirakit dengan proses pengelasan.
- Intensitas Cahaya : 40.000 - 80.000 lux
- Kelistrikan : Input 220VAC, Output 25W 2 Baterai ACCU untuk keadaan darurat (2 jam operasional)
- Frekuensi : 50/60 Hz
- Roda : 4 roda 4", 2 roda dilengkapi dengan sistem rem.
- Finishing : Powder coating
- Ukuran (Minimal) : 885 (P) x 665 (L) x 1.740 (T) mm.
- Ukuran (Maksimal) : 1.680 (P) x 840 (L) x 2.250 (T) mm.

PT KARYA PRATAMA

Untuk info link e-cat klik pada gambar atau harga produk

EXAMINATION LAMP

EST-Vivolux LED



Spesifikasi

- Kelas : 1.
- IP : IPX1.
- CRI : 80%.
- Tegangan Input : 110 - 220V 50/60Hz.
- Daya Lampu LED : 28W.
- Temperatur Warna : 6000±500K.
- Suhu Lingkungan : 5°C - 40 °C.
- Kelembapan : ≤85%.
- Tekanan Atmosfer : 86.0 - 106kPa.
- Lifetime : 50.000.

EST-7 LED



Spesifikasi

- Konstruksi : Bongkar / pasang.
- Rumah Lampu : Terbuat dari aluminium.
- Tiang Atas : Terbuat dari pipa baja Ø 3/4".
- Tiang Bawah : Terbuat dari pipa stainless steel Ø 1".
- Kaki : Kaki bintang dan 5 roda Ø 2" terbuat dari plastik.
- Kelistrikan : AC/DC Adapter Input 110-240V AC, output 9V 5A 7LED 3V PCB LED mini.
- Frekuensi : 50/60Hz.
- Pengaturan Ketinggian : Pengaturan tinggi-rendah dengan mekanisme penguncian sekrup.
- Finishing : Powder coating & Poles.
- Ukuran : 580 (Ø) x 1350-2550 (T) mm.
- Ukuran Kemasan : 1220 (P) x 590 (L) x 220 (T) mm.

PT KARYA PRATAMA

Untuk info link e-cat klik pada gambar atau harga produk

MEDICAL EQUIPMENT
YOVISTRA

MEJA OPERASI
(Manual)

YOT-201

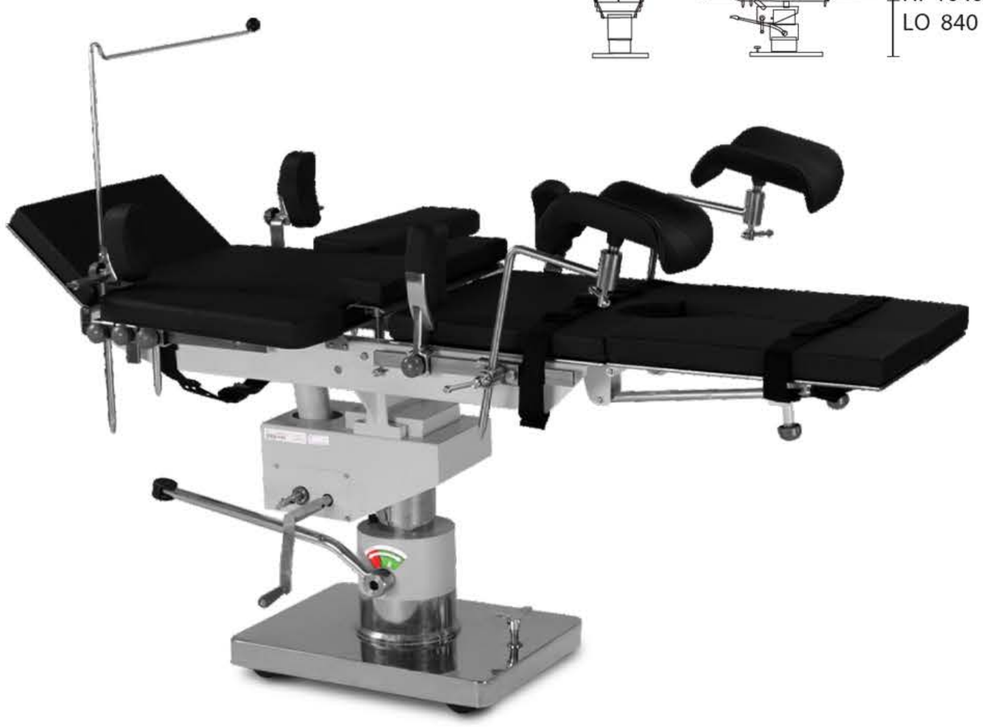

DIMENSI ± (mm) :

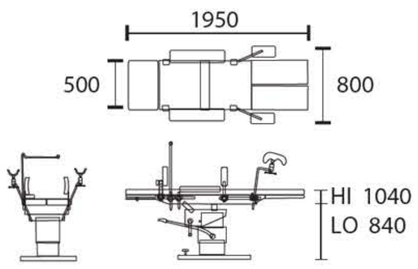

Spesifikasi

- Konstruksi : Terbuat dari lembaran baja dan stainless steel yang diproses dengan teknologi manufaktur terkini.
- Lapisan Matras : Dibuat menggunakan bahan vinyl berkualitas.
- Posisi :
  - Ketinggian posisi 840 - 1040 mm, sistem hidrolik.
  - Sudut tendelenburg & anti trendelenburg -15° sampai 15°, sistem engkol.
  - Sudut kemiringan lateral -20° sampai 20° sistem engkol.
  - Sudut sandaran kepala -20° sampai 40° pengunci baut rak.
  - Sudut sandaran punggung 0° sampai 70° gerigi rak.
  - Sudut sandaran kaki 0° sampai 90° pengunci baut rak.
  - Kidney elevator dengan sistem gerigi rak.
- Aksesoris :
  - Penyangga kaki dengan lapisan vinyl (1 pasang).
  - Penyangga bahu (1 pasang).
  - Penyangga Tubuh bagian Samping (1 pasang).
  - Penyangga Lengan (1 pasang).
  - Rangka penyekat Anestesi.
- Finishing : Cat oven (Epoxy powder coating).
- Beban Maks : 170 kg.
- Beban Kerja Aman : 200 kg.
- Berat Produk : ± 175 kg.
- Dimensi : ± (P)1950 x (L)800 x (T)840 - 1040 mm (keseluruhan).

MEDICAL EQUIPMENT
YOVISTRA

MEJA OPERASI
(Elektrik)

YOT-211



DIMENSI (mm)

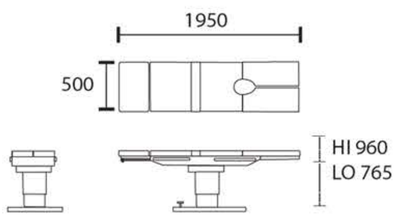

Spesifikasi

- Konstruksi : Terbuat dari lembaran baja dan stainless steel yang diproses dengan teknologi manufaktur terkini.
- Lapisan Matras : Terbuat dari busa dilapis kulit imitasi.
- Posisi :
  - Digerakkan menggunakan motor listrik 24V DC, konsumsi daya 100 -240V AC, 50/60 Hz, 130 W, Max. 2.5 A.
  - Tinggi-rendah produk ± 765- 960mm.
  - Sudut Trendelenburg & anti-trendelenburg ± -15° - 15°.
  - Sudut kemiringan lateral ± 20° - 20°.
  - Sudut sandaran kepala -20° - 40°.
  - Sudut sandaran punggung ± 0° - 70° dengan mekanisme rak.
  - Sudut sandaran kaki ± 0° - 90° dengan pengunci baut rak.
  - Pengaturan Kidney elevator ±0 - 75mm dengan engkol.
- Aksesoris :
  - Calf Support.
  - Shoulder Support.
  - Lateral Body Support.
  - Arm Rest.
  - Anesthetic Screen Frame.
  - Safety Belt.
- Kastor : Kastor 3" tidak swivel.
- Finishing : Cat oven.
- Beban Maks Pasien : 200 kg.
- Beban Kerja Aman : 250 kg.
- Berat Produk : ± 185 kg.
- Dimensi : ± (P)1950 x (L)500 x (T)765 - 960 mm (pada matras).

PT KARYA PRATAMA

BANGGA BUATAN INDONESIA · ISO 9001 · CDAKB · INAPROC Katalog Elektronik

Untuk info link e-cat klik pada gambar atau harga produk

MEDICAL EQUIPMENT
YOVISTRA

MEJA OPERASI
(Elektro-Hidrolik)

YOT-221

DIMENSI ± (mm)

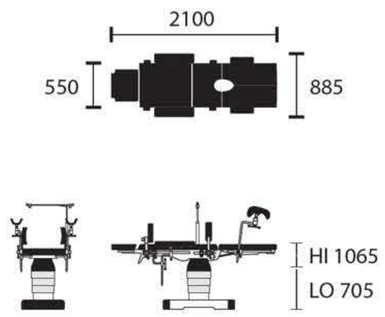



Spesifikasi

- Matras : Terbuat dari busa, dilapisi dengan kulit sintetis.
- Posisi : Disesuaikan dengan remot kontrol :
  - Ketinggian meja 705- 1065 mm.
  - Sudut kemiringan trendelenburg & anti trendelenburg -30° - 30°.

  Disesuaikan dengan mekanisme gas spring :
  - Kemiringan sandaran punggung -45° - 75°.
  - Kemiringan sandaran kaki -90° - 20°.

  (Split sandaran kaki disesuaikan secara manual).

  Disesuaikan dengan mekanisme pengunci pin :
  - Kemiringan sandaran kepala -60° - 55°.
- Aksesoris : - Penopang betis
  - Sandaran lengan
  - Rangka tirai anestesi
  - Sabuk pengaman
  - Penahan pinggang
  - Penahan bahu
  - Penopang lengan
  - Penahan kaki
- Catu Daya : 100 - 240V, AC, 50/60 Hz, 400 W.
- Kastor : 4 buah kastor diameter 3" . Dilengkapi dengan pedal pengunci sentral.
- Beban Maks Pasien : 200 kg.
- Beban Kerja Aman : 250 kg.
- Berat Produk : ± 253 kg.
- Dimensi : ± (P)2100 x (L)550 x (T)705 - 1065 mm (keseluruhan).

MEDICAL EQUIPMENT
YOVISTRA

MEJA OPERASI
(Elektrik)

YOT-212



DIMENSI (mm)

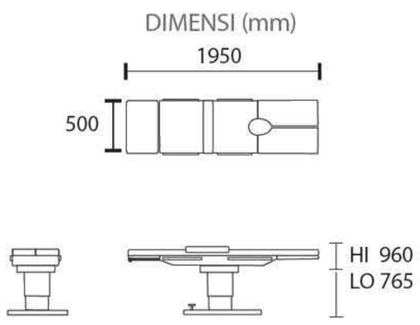

Spesifikasi

- Konstruksi : Terbuat dari lembaran baja dan stainless steel yang diproses dengan teknologi manufaktur terkini.
- Matras : Terbuat dari busa dilapis kulit sintetis.
- Posisi : - Menggunakan motor listrik 24V DC, konsumsi daya 100 - 240V AC, 50/60 Hz, 130 W, Max. 2.5 A.
  - Ketinggian meja ± 765 - 960mm.
  - Trendelenburg & anti-trendelenburg ± -15° - -15°.
  - Sudut kemiringan lateral ± 20° - 20°.
  - Sudut sandaran kepala ± -20° - 30° dengan gaspring.
  - Sudut sandaran punggung ± 0° - 70° dengan gaspring.
  - Sudut penopang kaki ± 0° - -75° dengan gaspring.
- Aksesoris : - Penahan bahu.
  - Sandaran lengan.
  - Penopang betis.
  - Penopang pinggang
  - Anaesthesia screen frame.
- Kastor : Kastor 3" tidak swivel.
- Finishing : Cat oven (Epoxy powder coating)
- Beban Maks Pasien : 200 kg.
- Beban Kerja Aman : 250 kg.
- Berat Produk : ± 185 kg.
- Dimensi : ± (P)1950 x (L)500 x (T)765 - 960 mm (pada matras).

PT KARYA PRATAMA

BANGGA BUATAN INDONESIA · ISO 9001 · CDAKB · INAPROC Katalog Elektronik

Untuk info link e-cat klik pada gambar atau harga produk

MEDICAL EQUIPMENT
YOVISTRA

MEJA OPERASI
(Elektrik smart)

YOT-318



Spesifikasi

- Konstruksi : Terbuat dari bahan stainless steel yang diproses dengan teknologi manufaktur terkini.
- Matras : Terbuat dari busa, dilapisi dengan kulit sintetis.
- Posisi : Diatur menggunakan remot kontrol :
  - Hi-Lo 700 - 1060 mm.
  - Trendelenburg & Anti-trendelenburg -30° - 30°.
  - Lateral tilt -20° - 20°.

  Diatur menggunakan mekanisme gas spring :
  - Sandaran punggung -45° - 75°.
  - Sandaran kaki -90° - 20°.

  (Gerak ke samping sandaran kaki diatur manual).

  Diatur menggunakan mekanisme pengunci pin :
  - Sandaran kepala -60° - 55°.
  - Sandaran betis (1 pasang).
  - Sabuk pengaman pasien.
  - Sandaran lengan (1 pasang).
  - Rangka tiang Anaesthetic (1 set).
- Aksesoris
- Catu Daya : 100 - 240V, 50-60Hz, 350W.
- Kastor : 3" Kastor, dilengkapi dengan pedal pengunci.
- Beban Maks Pasien : 200 kg.
- Beban Kerja Aman : 250 kg.
- Berat Produk : ± 218 kg.
- Dimensi : ± (P)2100 x (L)550 x (T)700 - 1060mm (tanpa aksesoris).

MEDICAL EQUIPMENT
YOVISTRA

MEJA OPERASI
Elektro-Hidrolik (Hybrid)

YOT-328

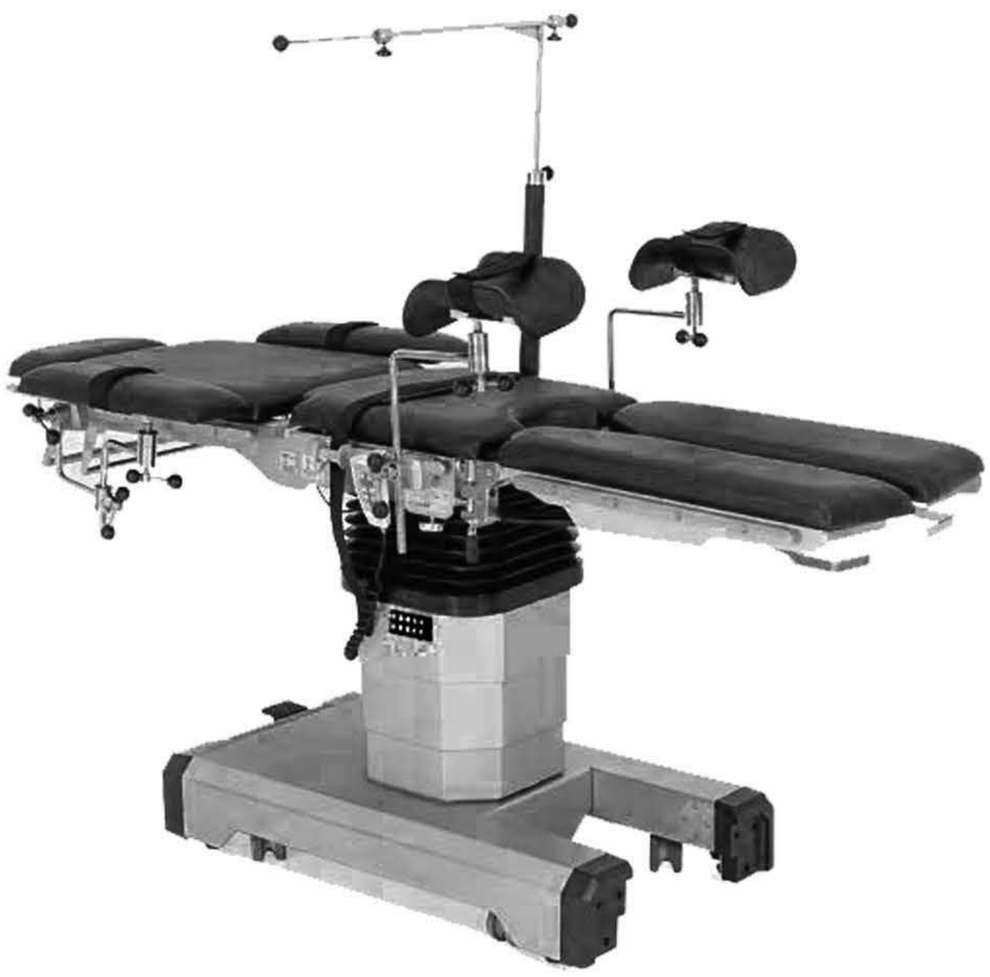

Spesifikasi

- Konstruksi : Terbuat dari lembaran baja dan stainless steel yang diproses dengan teknologi manufaktur terkini.
- Matras : Terbuat dari busa dilapis kulit sintetis.
- Posisi : Diatur menggunakan remot kontrol :
  - Hi-Low 795 - 1155 mm.
  - Trendelenburg & anti-trendelenburg -30° to 30°.
  - Lateral tilt -20° to 20°.

  Diatur menggunakan kontroler kedua :
  - Slide ke arah kepala ± 320 mm.
  - Slide ke arah kaki ± 100 mm.

  Diatur menggunakan mekanisme gas spring :
  - Sudut kemiringan sandaran punggung -45° to 75°.
  - Sudut kemiringan sandaran kaki -90° to 20°.

  (Split sandaran kaki diatur secara manual).

  Diatur menggunakan mekanisme pin pengunci :
  - Penopang kepala -60° to 55°.
- Aksesoris : - Penahan betis (1 pasang).
  - Sabuk pasien.
  - Penopang lengan (1 pasang).
  - Rangka tirai anesthesi (1 set).
- Catu Daya : 100 -240V, 50-60Hz, 400W.
- Kastor : 4 buah kastor 3", dilengkapi pedal pengunci lantai.
- Beban Kerja Aman : 250 kg.
- Berat Produk : ± 218 kg.
- Dimensi : ± (P)2100 x (L)550 x (T)795- 1155 mm (tanpa aksesoris).

PT KARYA PRATAMA

BANGGA BUATAN INDONESIA · ISO 9001 · CDAKB · INAPROC Katalog Elektronik

Untuk info link e-cat klik pada gambar atau harga produk

MEDICAL EQUIPMENT YOVISTRA

MEJA OPERASI
(Elektrik smart + Orthopedic traction set)

YOT-318

Spesifikasi

- Konstruksi : Diproduksi menggunakan baja anti karat berkualitas tinggi yang menggunakan sistem
- Matras : produksi terkini.
- Posisi : Diproduksi menggunakan busa & vinil berkualitas.
  Diatur menggunakan remot :
  - Hi-Lo 705 - 1065 mm.
  - Trendelenburg & Anti-trendelenburg -30° - 30°.
  - Lateral tilt -20° - 20°.
  Diatur menggunakan mekanisme gas spring :
  - Kemiringan sandaran punggung -45° - 75°.
  - Kemiringan sandaran kaki -90° - 20°.
  (Split sandaran kaki diatur manual)
  Diatur menggunakan mekanisme pin lock :
  - Kemiringan sandaran kepala -60° - 55°.
- Aksesoris : - Arm support.
  - Shoulder support.
  - Arm rest surgery support.
  - Anasthesia screen frame.
  - Lateral body support.
  - Calf support.
  - Foot stopper.
  - Strap.
  - Traction set.
- Catu Daya : 100 - 240V, 50-60Hz, 400W.
- Kastor : 3" kastor, dilengkapi dengan pedal pengunci.
- Beban Maks Pasien : 200 kg.
- Beban Kerja Aman : 250 kg.
- Berat Produk : ± 253 kg.
- Dimensi : ± (P)2100 x (L)550 x (T)705 - 1065 mm (tanpa aksesoris).



MEDICAL EQUIPMENT YOVISTRA

MEJA OPERASI
(Elektro Hidrolik + Orthopedic traction set)

YOT-221

Spesifikasi

- Konstruksi : Diproduksi menggunakan baja anti karat berkualitas tinggi yang menggunakan sistem produksi terkini.
- Matras : Diproduksi menggunakan busa & vinil berkualitas.
- Posisi : Diatur menggunakan remot :
  - Hi-Lo 705 - 1065 mm.
  - Trendelenburg & Anti-trendelenburg -30° - 30°.
  - Lateral tilt -20° - 20°.
  Diatur menggunakan mekanisme gas spring :
  - Kemiringan sandaran punggung -45° - 75°.
  - Kemiringan sandaran kaki -90° - 20°.
  (Split sandaran kaki diatur manual).
  Diatur menggunakan mekanisme pin lock :
  - Kemiringan sandaran kepala -60° - 55°.
- Aksesoris : - Arm support.
  - Shoulder support.
  - Arm rest surgery support.
  - Anasthesia screen frame.
  - Lateral body support.
  - Calf support.
  - Foot stopper.
  - Strap.
  - Traction set.
- Catu Daya : 100 - 240V, 50-60Hz, 400W.
- Kastor : 3" kastor, dilengkapi dengan pedal pengunci.
- Beban Maks Paksien : 200 kg.
- Beban Kerja Aman : 250 kg.
- Berat Produk : ± 253 kg.
- Dimensi : ± (P)2100 x (L)550 x (T)705 - 1065 mm (tanpa aksesoris).



PT KARYA PRATAMA

BANGGA BUATAN INDONESIA · ISO 9001 · CDAKB · INAPROC Katalog Elektronik

Untuk info link e-cat klik pada gambar atau harga produk

MEDICAL EQUIPMENT YOVISTRA

PASS BOX INTERLOCK MAGNETIC SYSTEM

YPB-101



Spesifikasi

- Konstruksi : Stainless steel 304 1.2mm.
- Finishing : Polished.
- Dimensi : (T)750 x (L)620 x (D)750mm.
- Pengoperasian : Interlock magnetic system.
- Pintu : Glass 2 side 350 x 350 mm.
- Indikator : Power indikator, UV indikator, indikator sistem pengunci
- Proses Sterilisasi : UV lamp germedical bacterial T5 8W.
- Daya : 60W 220 V.

MEDICAL EQUIPMENT YOVISTRA

SCRUB STATION 2 PERSON

YSS-101



Spesifikasi

- Konstruksi : Stainless Steel 304 1.2mm
- Finishing : Polished
- Dimensi : (P)950 x (T)1600 x (L)600 mm
- Sistem pengoperasian : Sensor otomatis dan manual
  Saklar tombol untuk pemanas air
  Temperatur control panel
- Heater : Tabung pemanas Stainless steel 150mm ± 45° C
- Sterilizer : 2 Unit UV lamp sterilizer 8gpm 30w
  2 Unit water filter (1 & 0.5 micron)
- Power Supply : 220V~/680W/1Ph/ 50 Hz

MEDICAL EQUIPMENT YOVISTRA

X-RAY FILM VIEWER DOUBLE SCREEN

YXR-101



Spesifikasi

- Terbuat dari stainless steel 304 1.2 mm.
- Pengoperasian alat ini menggunakan automatic power switch dan touch panel.
- Untuk pencahayaannya menggunakan lampu LED injection 200W.
- Power adapter 20A 12V DC.
- Dimensi : (P)900 x (T)500 x (L)60 mm.

PT KARYA PRATAMA

BANGGA BUATAN INDONESIA

ISO 9001

CDAKB

INAPROC Katalog Elektronik

Untuk info link e-cat klik pada gambar atau harga produk

Eastech

AUTOCLAVE STERILIZER

EST-AS-16L



EST-AS-25L



Spesifikasi

- Diameter Ruang : Ø 260 mm.
- Panjang Ruang : 1. EST-AS-16L = 300 mm
  2. EST-AS-25L = 502 mm
- Kapasitas Ruang : 1. EST-AS-16L =16 Liter.
  2. EST-AS-25L = 25 Liter.
- Keseluruhan : 1. EST-AS-16L = 525 (L) x 524 (P) x 425 (T) mm,
  20.6 (L) x 20.6 (P) x 16.7 (T) In.
  2. EST-AS-25L = 525 (L) x 786 (P) x 425 (T) mm,
  20.6 (L) x 30.9 (P) x 16.7 (T) In.
- Mode Sterilisasi : • Temperatur 121°C (249.8°F),
  Tekanan 1.05 kg/cm² (14.93lb/in²),
  Waktu sterilisasi 30 Min.
  • Temperatur 134°C (273.2°F),
  Tekanan 2.07 kg/cm² (29.44lb/in²),
  Waktu sterilisasi 15 Min.
  • Temperatur 121°C (249.8°F),
  Tekanan 1.05 kg/cm² (14.93lb/in²),
  Waktu sterilisasi 15 Min.
  • Temperatur 134°C (273.2°F),
  Tekanan 2.07 kg/cm² (29.44lb/in²).
- Unit Pengaturan Temperatur
- Pengisian Air : Manual
- Siklus Udara : Manual
- Fungsi Pengeringan : Ya
- Tegangan/Daya : 220VAC/1.8kW
- Frekuensi : 50 ~ 60 Hz
- Standar Aksesoris : 1 Unit box sterilisasi terbuat dari stainless steel 304

GEMMY

STERILISATOR

SAP-500 Steam Sterilizer

Capacity 196L



Features

- INDEPENDENT STEAM GENERATOR
  Provides available steam for faster cycles.
- CYCLE PROGRESS INDICATOR LIGHT
  Displays continuous information about cycle progress.
- EASILY ACCESSIBLE EMERGENCY STOP BUTTON
  Allows the operator to stop the cycle anytime.
- CUSTOMIZED CYCLES
  Ability to customize cycle parameter for user needs.
- SPECIAL LIQUID PROGRAM
  Spontaneous cooling system allows the sterilization of solutions in open bottles.
- VARIOUS ACCESSORIES
  Optional trolley with loading plate, basket and plate set with frame at your choice.

YCO-010 Hot Air Sterilizer

Capacity 110L



Features

- GEMMY Hot Air Oven is designed for general application in variety of baking, drying, conditioning, preheating, curing for dry content analysis, chemical resistance studies, glassware drying, dry sterilizer etc.
- Heavy-gauge glass fiber insulation sustains to prevent the heat loss and maximize energy efficiency.
- Comes with double wall of exterior steel treated by powder coating ensures scratch free and corrosion free.
- The height of stainless steel wire-rod shelf is adjustable in order to meet the sample dimension.

PT KARYA PRATAMA

BANGGA BUATAN INDONESIA

ISO 9001

CDAKB

INAPROC Katalog Elektronik

Untuk info link e-cat klik pada gambar atau harga produk

GEMMY

STERILISATOR

SA-300 VF

Capacity 50L

Autoclave Sterilizer With Pressure Control System



Features

- Graduated sterilization timer.
- Mechanical pressure control system n Pressure overload protection.
- Overheat protection.
- Emergency button.

SA-300 VFA

Capacity 50L

Vertical Sterilizer Automatic Drying



Features

- Program selector.
- Pressure overload protection.
- Overheat protection.
- Pressure auto door lock.
- Emergency/reset buttons.
- Liquid sterilization program.
- Auto water fill (piped-in).

SA-232

Capacity 16L



Spesification

- Model : SA-232
- Dimension : 335x510x430
- Chamber : 230x410
- Capacity : 16 L.
- Heating element : 1400W
- Temperature (°C) : 126°C
- Temp / Pressure display : Gauge
- Safety door lock : NA
- Safety valve : Yes
- Low water level alarm : Yes
- Overheat alarm : Yes
- Sterilization time : 18/33 min.
- Overheat protection : Yes
- Over-pressure protect : Yes
- Drying function : N/A
- Lifespan : 7 years
- Power source : 110V or 230V

SA-232 X

Capacity 16L



Spesification

- Model : SA-232X
- Dimension : 500x540x406
- Chamber : 230x410
- Capacity : 16 L.
- Heating element : 1400W
- Temperature (°C) : 118~134°C
- Temp / Pressure display : Gauge
- Safety door lock : Option
- Safety valve : Yes
- Low water level alarm : Yes
- Overheat alarm : Yes
- Sterilization time : 4/15/30 min.
- Overheat protection : Yes
- Over-pressure protect : Yes
- Drying function : N/A
- Lifespan : 7 years
- Power source : 110V or 230V

PT KARYA PRATAMA

BANGGA BUATAN INDONESIA

ISO 9001

CDAKB

INAPROC Katalog Elektronik

Untuk info link e-cat klik pada gambar atau harga produk

Hagen

INSTRUMENT SET



NAMA

- IUD SET (14 Items)
- Bandage Instrument Set (6 Items)
- Bidan Kit (29 Items)
- Cataract Set (37 Items)
- Circumcision Instrument Set (13 Items)
- Episiotomy Set (8 Items)
- Hecting Set (12 Items)
- Hernia & Appendectomy Instruments Set (39 Items)
- Hysterectomy Set (43 Items)
- Laparotomy Set (52 Items)
- Major Surgery Set (49 Items)
- Partus Set (18 Items)
- Tonsillectomy Instrument Set (20 Items)
- Tuning Fork (3 Items)

PT KARYA PRATAMA

BANGGA BUATAN INDONESIA

ISO 9001

CDAKB

INAPROC Katalog Elektronik

Untuk info link e-cat klik pada gambar atau harga produk

Hagen

INSTRUMENT SATUAN



NAMA	NO KATALOG
• Artery Forceps	Various
• Dressing Surgery	Various
• Forceps Instrument	Various
• Gynecology	Various
• Intestinal Instruments	Various
• Micro Scissors	Various
• Needle Holder	Various
• Ophthalmology	Various
• Oral Maxillo Surgery Instruments	Various
• Otology Instruments	Various
• Probes	Various
• Retractors Instruments	Various
• Rhinology Instruments	Various
• Scissors	Various
• Sonde Aspiration Instrument	Various
• Sterilisation Instrument	Various
• Trays	Various
• Trocar	Various
• Uterine Dilator and Accesories Instruments	Various
• Uterus	Various

INSTRUMENT SET



NAMA

- Appendectomy Instrument Set (35 Items)
- Bandage Instrument Set (8 Items)
- Dental Instrument Set (50 Items)
- Cataract Set (32 Items)
- Circumcision Instrument Set (13 Items)
- Curretege Set (12 Items)
- Dilatation & Curretage Set (14 Items)
- Dillatation & Curratage Abortus Set (25 Items)
- Dissecting Set (18 Items)
- Episiotomy Set (8 Items)
- Hecting Set (18 Items)
- Hysterectomy Set (40 Items)
- Instrument Implant (16 Items)
- IUD SET (15 Items)
- Laparotomy Set (48 Items)
- Major Basic Set (43 Items)
- Minilaparotomy Set (17 Items)
- Minor Surgery Set (28 Items)
- Partus Set (18 Items)
- Tracheotomy Set (13 Items)
- Tuning Fork (3 Items)
- Vena Section Set (12 Items)
- VTP Kit (17 Items)

PT KARYA PRATAMA

BANGGA BUATAN INDONESIA

ISO 9001

CDAKB

INAPROC Katalog Elektronik

Untuk info link e-cat klik pada gambar atau harga produk

INSTRUMENT SATUAN



NAMA	NO KATALOG
• Artery Forceps	Various
• Ear, Nose Throat	Various
• Eye Needles	Various
• Forcep Instrument	Various
• Gynecology	Various
• Needle holder	Various
• Retractor	Various
• Scalpel	Various
• Scissors	Various
• Sonde Aspiration Instrument	Various
• Sterilization	Various
• Taylor Hammer	Various
• Uterine Dilator	Various

PT KARYA PRATAMA

Untuk info link e-cat klik pada gambar atau harga produk

SUCTION PUMP PORTABLE

EST-032 SP



Spesifikasi

- Ukuran : 340 mm x 165 mm x 190 mm.
- Berat : 3,5 kg.
- Jenis Pompa : Piston.
- Aliran Udara Maksimal : 18lt/min.
- Vakum Maksimal : 620 mmHg.
- Collection : 800 ml.
- Daya : AC 220-240V 50Hz.
- Aksesoris : Main unit.
  Power cable.
  Collection container.
  Collection container coaster.
  Intermediate Tubing.
  Suction tubing.
  Inline Filter.

MOBILE SUCTION PUMP

EST-35A SP



Spesifikasi

- Daya Maximum : 250 W 1/3 HP
- Rentang Vakum : 10-720 mmHg
- Aliran Maksimum : 80 liter/min
- Kapasitas : 3000c.c + 3000c.c
- Ukuran Mesin : (L)54 X (W)35 X (H)84 (cm)
- Ukuran kemasan : (L)54 X (W)44 X (H)95 (cm)
- Berat mesin : 19.5 KGS
- Berat kotor : 25 KGS

EST-65A SP



Spesifikasi

- Daya Maximum : 250 W 1/3 HP
- Rentang Vakum : 10-720 mmHg
- Aliran Maksimum : 80 liter/min
- Kapasitas : 3000c.c x 2 pcs
- Ukuran Mesin : (L)54 X (W)35 X (H)84 (cm)
- Ukuran kemasan : (L)54 X (W)44 X (H)95 (cm)
- Berat mesin : 19 KGS
- Berat kotor : 25 KGS

PT KARYA PRATAMA

Untuk info link e-cat klik pada gambar atau harga produk

INFUCION PUMP

EST-01 IP



Spesifikasi

- Layar : 2,8 inci
- Laju Infus : 0,1-2000 mL/h
- Akurasi infus : < 5%
- VTBI : 0-9999.99 mL, laju minimum 0.01 mL
- Total volume infus : 0-9999.99 mL
- Laju KVO : 0-5 mL/h, laju minimum 0.01 mL/h
- Jangkauan waktu : 99 Jam - 59 Menit - 59 Detik
- Gelembung terakumulasi : 50 - 800µ/15 menit
- Daya AC : 220 VAC, 50/60 Hz
- Daya masukan : 50 VA
- Daya DC : DC 10-16 V, 0.94 - 1.5 A
- Baterai : Li-Polimer 2600 mAh
- Dimensi : 13.1 x 9 x 13.8 cm (P x L x T)

EST-07 IP



Spesifikasi

- Laju infus mikro mode : 0.1 ~ 100 ml/j
- Laju infus makro mode : 0.1 ~ 2000 ml/j
- Akurasi infus : ≤±5%
- Laju tetesan : 1 ~ 60 ml/j
- Laju pengurasan : 0.1 ~ 2000 ml/j
- Akurasi laju pengurasan : ≤±5%
- VTBI : 0 ~ 9999.99 ml
- Akurasi infus : ≤±5%
- Total volume infus : 0 ~ 9999.99 ml
- Laju KVO : 0 ~ 5.00 ml/j
- Jangkauan waktu : 99 jam ~ 59 menit ~ 59 detik
- Gelembung terakumulasi : 50 ~ 1000µ/15 menit
- Conc : 0 ~ 99999 mg/l
- Acti agentia : 0 ~ 99999 mg
- Laju dosis : 0 ~ 9999 mg/j
- Dimensi : 131.5 X 90 X 138 mm (Tanpa klem pengencang dan kait sensor tetesan)
- Daya AC : 100 ~ 240 VAC, 50/60 Hz, 0.1 ~ 0.25 A
- Daya masukan : 50 VA
- Daya DC : DC 10 ~ 16 V, 0.94 ~ 1.5 A
- Baterai : Li-Polimer 2600 mAh 7.2 V dapat pengoperasian selama 5 jam untuk pengaturan 25 ml/j
- 5 Mode : ml/j, Body-weight, Drip, Drug Library, Sequence
- 5 Occlusion pressure level : 50 mmHg, 150 mmHg, 300 mmHg, 600 mmHg, 900 mmHg

SYRINGE PUMP

EST-01 SP



Spesifikasi

- Ukuran layar : 4,3 inci
- Alat suntik kompatibel : 5 mL, 10 mL, 20 mL, 30 mL, 50/60 mL
- Akurasi Sistem : ≥ 1 mL/h, ± 2%
  < 1mL/h, akurasi ± 5% atau ± 0.005 mL/h menurut nilai yang lebih tinggi
- Flow rate : 0.01-1500 mL/h
- KVO rate : 0.01-5.00 mL/h
- Rentang pengaturan mode Mikro : 100 mL/h-tingkat maksimal
- Minimum kenaikan tingkat laju : 0.01 mL/h
- Mode Syringe : mL/h Mode, Body Weight Mode
- VTBI : 0-9999 mL, laju minimum 0.01 mL
- Total volum diinfus : 0.01-9999.99 mL, laju minimum 0.01 mL
- Rentang waktu : 99 jam~59 menit~59 detik
- Dimensi : 28.9 x 15.3 x 12.4 cm (P x L x T)
- Berat : ± 2 kg
- Sumber daya AC : 220 VAC~, 50/60 Hz
- Kebutuhan Daya : 50 VA
- Sumber daya DC : DC 15 V
- Spesifikasi Baterai : Spesifikasi : 11.1 V 2600 mAh

PT KARYA PRATAMA

BANGGA BUATAN INDONESIA

ISO 9001

CDAKB

INAPROC Katalog Elektronik

Untuk info link e-cat klik pada gambar atau harga produk

PATIENT MONITOR 15” PARAMETER

EST-015 PM



Spesifikasi

- Mode Utama : 5 Leads (R, L, F, N, C or RA, LA, LL, RL, V).
- Layar TFT 15" Berwarna dengan resolusi tinggi yang memberikan tampilan yang jelas dari 5 bentuk gelombang dan parameter pemantauan penuh.
- Pasien Monitor dapat disesuaikan untuk penggunaan dewasa, pediatrik, dan neonatal.
- Dapat memonitor sinyal vital seperti EKG, laju pernafasan, SpO2, NIBP, dan temperatur.
- Dilengkapi dengan baterai internal untuk memudahkan transportasi pasien dan dapat diisi ulang (recharcgeable).
- Memiliki alarm dengan indikator visual dan audio.
- Monitor dapat melakukan hingga 13 analisis Aritmia yang berbeda.

PATIENT MONITOR BIOTRACK

EST-750



Spesifikasi

- Power Supply
  AC 100–240 V, 50/60 Hz | Adapter 9 VDC, 5 A
- Battery
  Li-ion 2200 mAh (14.8 V), waktu operasi ±2 jam
- Parameter Monitoring
  - ECG: 3/5 Lead, HR 15–300 bpm (Adult), akurasi ±1%
  - Respiration: 0–120 BrPM (Adult)
  - NIBP: 0–300 mmHg, metode oscillometric
  - SpO_2: 0–100%, akurasi ±2%
- Temperature : 0–50 °C
- Fitur Utama
  - Multi-parameter monitoring (ECG, SpO_2, NIBP, Resp, Temp)
  - Tampilan real-time dengan alarm sistem
  - Mode pengukuran: Manual, Auto, STAT
  - Cocok untuk Adult, Pediatric, dan Neonatal
- Lingkungan Operasi
  - Suhu: 0 – 40 °C
  - Kelembaban: 15% – 90%
- Dimensi & Berat
  - Ukuran: 39 × 35 × 18 cm
  - Berat: ± 4.5 kg

PT KARYA PRATAMA

Untuk info link e-cat klik pada gambar atau harga produk

ELECTRO CARDIOGRAPH 12 CHANNEL

EST-012 CH



Spesifikasi

- Lead : Standar 12 lead.
- Mode Pengambilan Sampel : Akuisisi 12 lead secara bersamaan.
- Tingkat Pengambilan Sampel : 1000 Hz.
- Konverter A/D : 24 Bit.
- Mode Operasi : Manual, otomatis, ritme, 1 saluran 1 menit.
- Filter : AC Filter : 50Hz / 60Hz.
  EMG Filter : 25Hz / 35Hz / 45Hz / 75Hz / 100Hz / 150Hz.
  DFT filter : 0.05Hz / 0.5Hz.
- Spesifikasi Kertas : 210mm (W) x 30m (L).
- Mode Perekaman : Sistem pencetakan termal.
- Memori : 1000 berkas.
- Penguatan Gelombang/ Sensitifitas : 2,5 mm/mV, 5 mm/mV, 10 mm/V, 20 mm/mV /sensitivitas. (sensitivitas standar: 10mm/mV).
- Dimensi Mesin : ± 365.4 x 323 x 85 mm.
- Berat : ± 2600g (tidak termasuk kertas).
- AC : 100V~240V (50/60Hz).
- DC : 14,4V, 2500 mAh, 36.00Wh. (Baterai Li-ion internal yang dapat diisi ulang).

ELECTROCARDIOGRAPH CARDIOSCAN

EST-120



Spesifikasi

Fitur Utama
- Akuisisi ECG 12 lead secara simultan
- Layar warna TFT LCD 7” (800 × 480 piksel)
- Analisis dan interpretasi otomatis untuk pasien dewasa dan pediatrik
- Pengukuran HRV (Heart Rate Variability)
- Penyimpanan hingga 10.000 rekaman ECG
- Mendukung format data HL7, XML, SCP, PDF, JPG, PNG, dan DICOM (PACS)

Kemampuan Perekaman
- 12 Standard Leads: I, II, III, aVR, aVL, aVF, V1–V6
- Pilihan kanal: 12-ch, 6-ch, 3-ch, dan Rhythm Mode
- Mode perekaman: Auto, Manual, Rhythm, Periodic, Auto Start, Calibration
- Kecepatan rekam: 5, 6.25, 10, 12.5, 25, 50, 100 mm/s
- Sensitivitas: 1.25, 2.5, 5, 10, 20, 40, (Auto) mm/mV

Kualitas Sinyal
- Resolusi A/D 24-bit
- Sampling Rate 1000 Hz
- Input Impedance >100 MΩ
- CMRR >100 dB
- Frequency Response: 0.05 – 200 Hz
- Filter digital lengkap (Baseline Drift, Muscle, AC, High Frequency)

Manajemen Data
- Simpan, hapus, review, transfer, dan pengukuran data ECG
- Transfer data melalui USB Flash Disk, USB Port, dan Ethernet LAN
- Kompatibel dengan HIS/PACS

Daya & Portabilitas
- Catu daya AC 100–240 VAC, 50/60 Hz
- Baterai isi ulang internal NiMH 19.2 V
- Hingga 170 laporan ECG dengan baterai penuh

Dimensi & Berat
- Dimensi: 333 × 310 × 107 mm
- Berat: 3.5 kg (termasuk baterai)

PT KARYA PRATAMA

Untuk info link e-cat klik pada gambar atau harga produk

TRISMED

ELECTROCARDIOGRAPH

400H **800H**



Features

- 12/6/3-ch record and display
- ECG measurement and interpretation for pediatrics / adults·
- 7" color LCD with touch screen
- High accurate ECG acquisition : 24 bits ADC (1.25 µV/bit)
- HIS standard format: DICOM, HL7 aECG (XML), SCP, PDF and PNG
- Connectivity with PACS Server I TRISMED PCNet
- Data transfer interface: USB, Ethernet LAN, Bluetooth, WiFi
- Transfer real-time ECG signal to PC via LAN / WiFi
- Connection to external Printer, Barcode or Magnetic Card Reader
- Data memory : Internal (4,000 records), optional SD or USB memory
- Stress ECG system interface
- Complied with latest safety requirement

TRISMED

FETAL MONITOR / CTG

FM8007 **FM8010**





Features

- Color TFT folding color LCD: 10.2"(Type FM8010) / 7"(Type FM8007)
- 9 crystal pulse wave Doppler transducer
- 152mm wide paper (US/International standard)
- Built-in rechargeable battery
- Accurate fetal movement detection and accounting
- Central monitoring interface
- Type8007 Options: Maternal SpO2, MHR, NIBP, Twin FHR
- Type8010 Options: Maternal SpO2, MHR, NIBP, Twin FHR, ECG, RR, Temp., FAS(Fetal Acoustic Simulator)

Eastech

FETAL DOPPLER DESKTOP

EST-07 DP



Spesifikasi

- Dimensi Fisik : ± (L) 240 mm x (D) 150 mm x (T) 180 mm.
- Berat Fisik : ± 12 kg.
- Frekuensi Pemancar Ultrasonik : 2,2 MHZ ±5%. 3,3 MHZ ±5%.
- Rentang Pengukuran FHR : 50 - 210 bpm.
- Baterai : Ni-MH DC 14.4 V.
- Batas Pengisian Daya : DC24V / 12,5 A (Maksimal).
- Input Daya : 30 VA.
- Penghangat Gel : 40°C ± 3°C.
- Waktu Penggunaan Berkelanjutan : >4 jam.
- Soket Keluaran Audio : 3,5 mm.

PT KARYA PRATAMA

BANGGA BUATAN INDONESIA · ISO 9001 · CDAKB · INAPROC Katalog Elektronik

Untuk info link e-cat klik pada gambar atau harga produk

ULTRASONIC FETAL DOPPLER

EST-02 DP



Spesifikasi

- Frekuensi Ultrasound : 2.0 Mhz ± 10%
- Intensitas Daya Ultrasonik : ≤10 mW/cm²
- Ultrasonic power intensity : ≤10mW/cm2
- Sensitivitas keseluruhan : ≥90dB (pada jarak 200m dari permukaan probe)
- Rentang Pengukuran : 50–210 BPM, akurasi ±2 BPM
- Tekanan : ≤1 MPa
- Impedansi Gel yang
- Direkomendasikan : 1.5–1.6 (10^5 g/cm²·s)
- Frekuensi Doppler : 100–3000 Hz
- Konsumsi Daya : ≤1.5 W
- Mati Otomatis : setelah 1 menit
- Mode Kerja : Continuous Ultrasound Doppler

Lingkungan operasi.

- Suhu : +5°C ~ +40°C Kelembapan : ≤ 80%
- Tekanan atmosfer 86kPa ~ 106kPa
- Lingkungan pengangkutan dan penyimpanan.
- Suhu : -10°C ~ +55°C Kelembapan : ≤ 80%
- Tekanan atmosfer : 86kPa ~ 106kPa, tidak ada gas
- korosi dan dalam ruangan yang berventilasi baik

ULTRASONIC FETAL DOPPLER

EST-08 DP



Spesifikasi

- Frekuensi operasi transduser : 2,0 MHz ±10%
- Daya ultrasonik keluaran : <35 mW
- Sensitivitas terintegrasi : ≥ 90 dB pada jarak 200 mm dari permukaa probe. Dalam pengukuran sensitivitas terintegrasi, frekuensi Doppler yang diguna-kan adalah (300 ±50) Hz, kecepatan target pantulan : 10 cm/s - 40 cm/s
- Area efektif transduser : 310 mm²
- Tekanan suara puncak
- spasial/waktu puncak : ≤1MPa
- Tegangan masukan : AC 110V ~ 240V 50Hz ±1 Hz
- Tegangan keluaran adaptor : DC 24V ±2V
- Daya masukan : 40VA
- Rentang deteksi denyut jantung : tidak lebih sempit dari 65 bpm - 210 bpm (±2 bpm)
- Baterai bawaan : Paket baterai isi ulang NiMH 14,4V
- Daya keluaran audio maksimum : ≥ 1,8 W
- Waktu operasi kontinu
- setelah baterai terisi penuh) : >3 jam

- Lingkungan Kerja
- Suhu : +5°C ~ +40°C
- Kelembaban : <80%
- Tekanan atmosfer : 86 kPa ~ 106 kPa

PT KARYA PRATAMA

BANGGA BUATAN INDONESIA

ISO 9001

CDAKB INAPROC Katalog Elektronik

Untuk info link e-cat klik pada gambar atau harga produk

Eastech

POCKET FETAL DOPPLER BABYBEAT

EST-500



Spesifikasi

- Pengukuran FHR yang akurat.
- Teknologi terdepan untuk pengukuran FHR.
- Mudah dioperasikan dan didesain untuk digunakan di rumah dengan sangat ringan.
- Layar LCD TFT 1,7 "berwarna.
- Tampilan jejak FHR.
- Transduser 2,5MHz yang sangat sensitif.
- Deteksi FHR otomatis.
- Soket earphone.
- Baterai yang dapat diisi ulang untuk pengoperasian dalam waktu lama.
- Mengisi ulang baterai dengan pengisi daya USB
- Daya mati otomatis.

Eastech

HANDHELD PULSE OXIMETER

EST-02 PH

Spesifikasi

SPO2

Rentang pengukuran	:	0～100%
Ketepatan	:	70～100%: ± 4% 0%～69%：tidak terdefinisi
Resolusi	:	1%

Denyut Nadi

Rentang pengukuran	:	30~240 bpm
Ketepatan	:	±3bpm atau ±3%
Resolusi	:	1bpm
Siklus Pembaruan	:	1detik

Suhu

Rentang pengukuran	:	0~50℃
Ketepatan	:	34℃≤T≤42℃: ±0,2℃
Resolusi	:	0,1℃

EtCo2

Rentang pengukuran	:	0 ~ 99 mmHg
Ketepatan	:	0 ~70 mmHg: 2 mmHg > 70 mmHg: mmHg
Resolusi	:	1 mmHg

AWRR

Rentang pengukuran	:	0 ~120BrPM
Ketepatan	:	±1BrPM
Resolusi	:	1BrPM

Diameter	:	68.6mmx26.8mmx130mm
Berat (tanpa baterai)	:	120 gram
Voltage	:	4.5V(3xAAA)
Kapasitas Baterai Litium	:	850 mAh
Lama pemakain	:	4 jam

PT KARYA PRATAMA

BANGGA BUATAN INDONESIA · ISO 9001 · CDAKB · INAPROC Katalog Elektronik

Untuk info link e-cat klik pada gambar atau harga produk

Eastech

PULSE OXIMETER HANDHELD

EST-01 PH



Spesifikasi

- Display Size : 3 Inch (240 x 400 dot)
- Weight : Approx 273 g (Main)
- Dimension : Approx 72 x 154 x 26 mm
- Power Input : 100-240 Vac, 50/60Hz
- Battery : L-ion Rechargeable Battery (2600mA)
- Range of SPO2 Display : Up to 100%
- Resolution : 1%
- Accuracy : Adult : 70-100% ± 3 Digits
  Neonate : 70-100% ± 3 Digits
- Perfusion Index : 0,05 - 20%
- Measurement Range : Up to 250 bpm
- Resolution : 1 bpm
- Accuracy : ± 3 Digits
- Memory : Save Continuously For 20 Days (For 10 Second Saving Period)

heyer

ANESTHESIA MACHINE

Aeon 7200A



- From pediatric to adult patients : tidal volume delivery as low as 20ml in volume control ventilation
- Comprehensive ventilation modes ensure flexibility in different anesthetic phases : PCV, IPPV, SIMV-VC, SIMV-PC, PS/CPAP
- Multiple optional modules : AGSS, Suciton, AGM, EtCO2
- Low oxygen prevention design ensures the oxygen concentration of inhaled gas higher than 21%, effectively reducing the risk of hypoxemia
- One key switch to ACGO provides more ventilation solutions for different patient type
- 8.4” color touchscreen with navigation knob easy to use

Aeon 8300A



- 10.4” TFT LCD color touchscreen, rotatable and tilted with high-lighted display
- APL valve with fast release function improves the efficiency of induction and resuscitation
- Mode : PCV-VG, SIMV-VC, SIMV-PC, PS-CPAP, PCV, IPPV
- Support two vaporizers with interlocks, ensuring the safety while giving more flexible choices
- Top light and flowmeter backlight for dimly lit environments such as endoscopic surgeries

PT KARYA PRATAMA

BANGGA BUATAN INDONESIA

ISO 9001

CDAKB

INAPROC Katalog Elektronik

Untuk info link e-cat klik pada gambar atau harga produk

heyer

ANESTHESIA MACHINE

Aeon 8600A



- Minimum tidal volume of 10ml in volume control mode
- Stress index monitoring helps with individualized PEEP tirtation
- Modern breathing circuit
- Ventilaotr level modes : IPPV, PCV, PCV-VG, SIMV-VC, SIMV-PC, SIMV-VG, PS/CPAP, BIVENT, APRV
- Provide multiple of cardiopulmonary bypass modes (CBP) to assist in the implementation of cardiopulmonary bypass surgery
- 12.1" TFT color touchscreen

Aeon 8800A



- Lung protective ventilation : Low tidal volume, Minimized impact recruitment manuever, Individualized PEEP
- Stress index monitoring helps with individualized PEEP tirtation
- Provide medical gas comsumption calculations : including O2, N2O and agent
- Ventilator level modes : IPPV, PCV, PCV-VG, SIMV-VC, SIMV-PC, SIMV-VG, PS/CPAP, BIVENT, APRV
- Digital flowmeter with ECO-Optimizer
- 15" TFT color touchscreen

heyer

VENTILATOR

VT8000



Neonatus, Pediatric & Adult Ventilator

- The VT8000 is a new all in one ICU solution that provides respiratory therapy support for : Adult, child, neonate
- Facilitation, no hidden menus, easy to learn, easy to operate
- Costumized, display necessary waveforms and parameters on the same screen according to doctor's intervention
- About neonatal ventilation, minimum tidal volume is 2ml
- CPRV Mode
- HFNC Mode
- Developed lung protective ventilation strategies
- Integration of weaning tools
- Configuration modules : SpO2 module, CO2, Nenonatal Module
- 15,6" TFT highly sensitive capacitive touchscreen

PT KARYA PRATAMA

BANGGA BUATAN INDONESIA

ISO 9001

CDAKB

INAPROC Katalog Elektronik

Untuk info link e-cat klik pada gambar atau harga produk

heyer

VENTILATOR

Shangrila 510S



Emergency Transporter Ventilator

- Meets the breathing requirements of adults, pediatric, and infant patients
- One devic adresses diverse ventilation requirements, fully covering various situations
- FiO2 40% to 100% continuously adjustable
- Waveform display : Pressure-time, Flow-time
- 4,5 H long lasting internal battery
- Ventilation modes : A/C-V with sigh, A/C-P, SIMV-V, SIMV-P, SPONT/PSV, CPAP, Manual
- Weight : 3.2 kg (Main unit)
  8 kg (Main unit & accessories)
- 5” LCD Screen

VG55



Pediatric & Adult Ventilator

- Auto calibration is performed within 15 seconds, safely guaranteeing the ventilator’s performance
- With 15,6” intelligent touchscreen, the VG55 displays complete ventilation monitoring in a single screen
- Two minutes of emergency oxygen therapy provides 100% oxygen for whenever and wherever needed
- Extended SpO2, PR module fulfill clinical requirements
- High flow therapy, an air/oxygen blender, allowing for 21% to 100% FiO2, generates up to 60L/min flow

VS500S



Premature, Neonatal, & Pediatric Ventilator

- Real time monitoring assures patient safety
- HFNC is to optimize spontaneous breathing through the reduction of dead space back up ventilation on time, and the creation of positive distending airway pressure
- NCPAP appears to stabilize the chest wall and upper airway and to reduce apneas, early application of CPAP might also preserve surfactant
- 10.4” highly sensitive capacitive touchscreen

PT KARYA PRATAMA

BANGGA BUATAN INDONESIA

ISO 9001

CDAKB

INAPROC Katalog Elektronik

Untuk info link e-cat klik pada gambar atau harga produk

heyer

VENTILATOR

VS600S



Premature, Neonatal, & Pediatric Ventilator

- Safety and effective neonatal ventilation technology
- Real time monitoring assures patient safety
- Oxygen Saturation Index can be calculated readily and continuously at the bedside, without the need for invasive blood sampling
- Perfusion index is normally monitored with pulse oximeters
- Provide real time information about patient ventilator interaction and ventilator function
- 10.4" highly sensitive capacitive touchscreen

VT5230



Pediatric & Adult Ventilator

- 15" TFT touchscreen with navigation wheel
- Advanced pneumatic system
- Ventilations mode : VOV(A/O), SIMV (POV)+PSV, BIVENT+PSV, POV(A/O), SIMV (PRVO)+PSV, NIV/OPAP, PRVO, NIV/POV, SIMV(VCV)+PSV, SPONT/OPAP
- Tidal Volume 20-2500 ml
- Information gathering function
- Lung mechanics

VG70



Pediatric & Adult Ventilator

- Compact, 4 hours internal batteries, turbine absed, suitable for intra-hospital transportation
- Ventilations mode : VCV(A/C), SIMV(PCV)+PSV, BIVENT+PSV, PCV(A/C), SIMV(PRVC)+PSV, NIV/CPAP, PRVC, SPONT/CPAP+PSV, NIV-T, SIMV(VCV)+PSV, NIV-S/T
- 12" TFT color touchscreen detachable
- Tidal volume 20-2000 ml
- As non invasive ventilation is used increasingly in a wide range of clinical situatuions, we offer a dual soluton VG70
- Combines the advantages of a flexible noninvasive ventilator with a full-featured invasive ventilator of the ICU
- Auto-detect and adjustable leakage compensation
- Multi-parameter monitoring

PT KARYA PRATAMA

BANGGA BUATAN INDONESIA

ISO 9001

CDAKB

INAPROC Katalog Elektronik

Untuk info link e-cat klik pada gambar atau harga produk

VENTILATOR

AG75

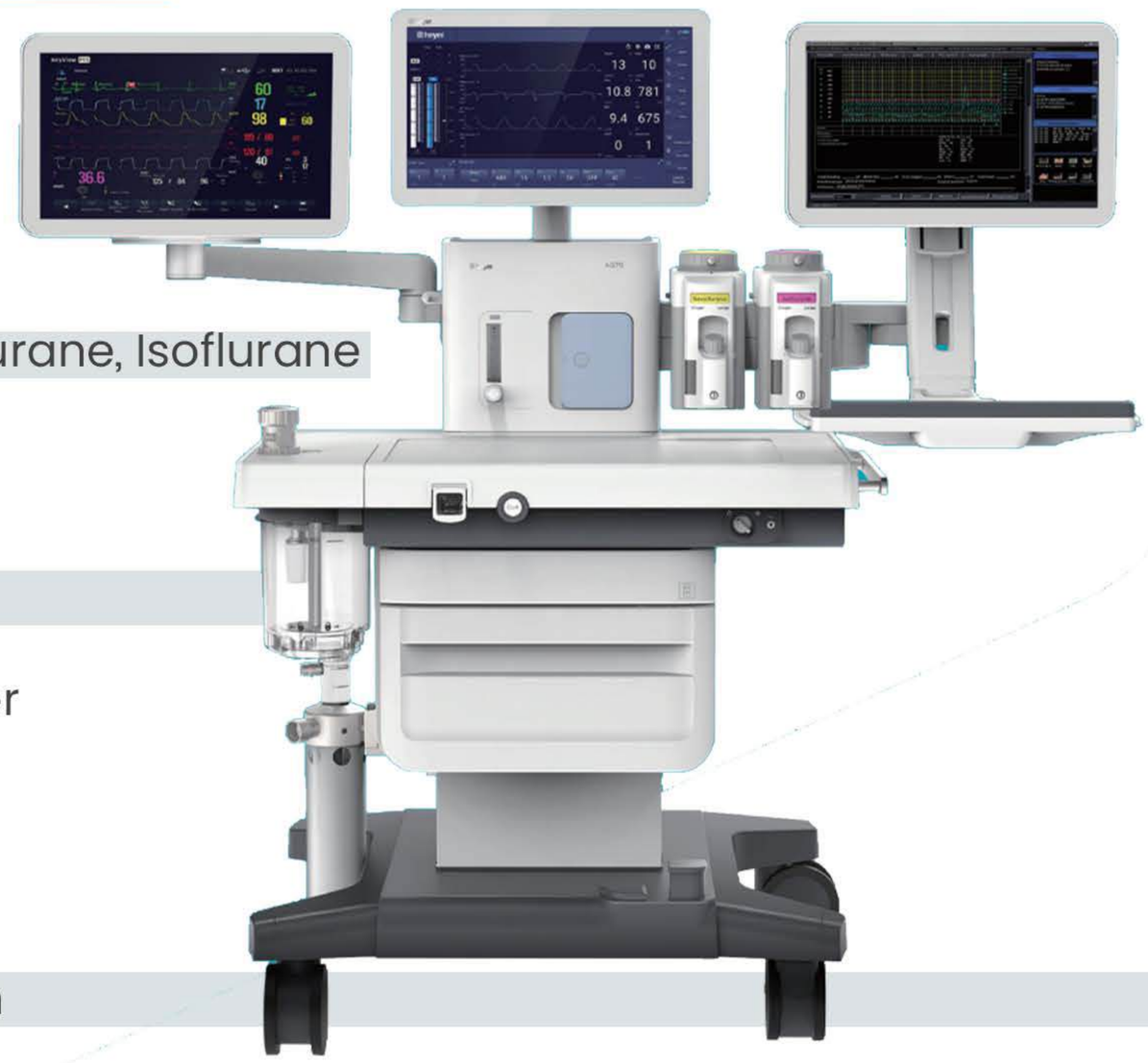

Range of flowmeter
0~18L/min or set each gas independently:
O_2, N_2O: 0~10L/min; Air: 0~12L/min

Vaporizer

Agent	Sevoflurane, Halothane, Enflurane, Isoflurane
Installation mode	Selectatec with interlock
Filling type	Pour-fill, Key-fill, Quik-fil

Breathing system

Type	Volume reflector
Heating system	32~40°C
Volume of CO_2 absorber	1.5L for single canister
APL range	0~70 cmH_2O
CO_2 bypass	Optional

VENTILATOR OPERATING SPECIFICATIONS
Control input ranges

Parameter	Specification
Freq	2–100 bpm
I:E	4:1–1:8
Vt	10–1500 ml
TINSP	0.2–5.0 s
PTARGET	5–70 cmH_2O
PMAX	10–100 cmH_2O
TSLOPE	0–2 s
ΔP	3–60 cmH_2O
PEEP OFF,	3–50 cmH_2O
Trigger	0.5–15 L/min / -20~-1 cmH_2O
Compensation	Compliance and leakage compensation, fresh gas compensation, altitude compensation
Ventilator	Pneumatically driven, Electronically controlled
Ventilation modes-standard	VCV, PCV, Manual/Spontaneous
Ventilation modes-optional	PCV-VG, SIMV-VC, SIMV-PC, SIMV-VG, PS/CPAP, BIVENT, APRV, VSV

Ventilator monitoring & alarm

Parameter	Specification
Monitoring	Vt, MV, Freq, Ppeak, Pmean, Pplat, DP, SI, FiO_2, $FiCO_2$, $EtCO_2$, PEEP, Battery status display, etc.
Screen	18.5" TFT color touch screen
Graph display	Waveforms of P-t, F-t, V-t, EEG, Agent, CO_2; loops of P-V, V-F, P-F, V-CO_2
Alarm	Excessive leakage, Low oxygen source pressure, High air source pressure, High airway pressure, Low oxygen c oncentration, Excessive output tidal volume, High concentration of N_2O inhaled, High concentration of ISO/SEV/ENF/HAL/DES inhaled, Persistent high airway pressure, Bypass mode started (1 minute), Apnea, etc.

PT KARYA PRATAMA

BANGGA BUATAN INDONESIA

ISO 9001

CDAKB

INAPROC Katalog Elektronik

Untuk info link e-cat klik pada gambar atau harga produk

VENTILATOR

AG55



VENTILATOR OPERATING SPECIFICATIONS

Ventilator
Pneumatically driven, Electronically controlled

Ventilation modes-standard
Manual/Spontaneous
Volume control (VCV)
Pressure control (PCV)

Ventilation modes-optional
Pressure Controlled Ventilation Volume Guaranteed (PCV-VG)
Synchronized Intermitted Mandatory Ventilation in Volume (SIMV-VC)
Synchronized Intermitted Mandatory Ventilation in Pressure (SIMV-PC)
Synchronized Intermitted Mandatory Ventilation in PCV-VG (SIMV-VG)
Pressure Support (PS) / Continuous Positive Airway Pressure (CPAP)
Bilevel Positive Airway Pressure Ventilation (BIVENT)
Airway Pressure Release Ventilation (APRV)
Volume Support Ventilation (VSV)

Control input ranges

Respiratory rate (Freq.)	2~100 bpm
Positive end Expiratory pressure(PEEP) OFF,	3~50 cmH2O
Inspiration/expiration (I:E)	4:1~1:8
Tidal volume (Vt)	10~1500 ml
Inspiratory time	0.2~5.0 s
Inspiratory pressure (PTARGET)	5~70 cmH2O
Pressure support level (ΔP)	3~60 cmH2O
Pressure limit (PMAX)	10~100 cmH2O
Trigger	0.5~15 L/min / -20~-1 cmH2O
Inspiratory slope time (TSLOPE)	0.1-2 s

Compensation
Compliance and leakage compensation, fresh gas compensation, altitude compensation

Ventilator monitoring
Vt, MV, Freq, Ppeak, Pmean, Pplat, FiO2, PEEP, Resistance, Compliance,
Driving Preasure, Stress Index, etc.
Option: CO2 Concentration, Anesthetic Gas Concentration with MAC,
Paramagnetic Oxygen Analyzer, Depth of Anaesthesia(qCON), SpO2

Ventilator monitoring & alarm
Screen 12.1”TFT color touch screen
Graph display Waveforms of P-t, F-t, V-t, Option EEG, Agent, CO2 ; loops of P-V, V-F, P-F, Option V-CO2
Continuous trend information shown in the trend table and trend chart
Alarm Excessive leakage, Low oxygen source pressure, High air source pressure, High airway pressure, Low oxygen concentration,Exces
sive output tidal volume, High concentration of N2O inhaled, High concentration of ISO/SEV/ENF/HAL/DES inhaled, persistent
high airway pressure, Bypass mode started(1 minute), Apnea, etc.
Alarm logging 500 items

MEDICAL EQUIPMENT
YOVISTRA

DENTAL UNIT NEXUS

YD-300



Spesifikasi :

- **Rangka Kursi** : Kursi elektrik dengan 1 motor 8000N + 1 motor 4000N
- **Tegangan Kerja** : : 230v +- 10%, 50Hz Input Power : 800VA
- **Tekanan Udara** : 0.55 MPa - 0.80 MPa
- **Tekanan air** : 0.2 MPa - 0.4 MPa
- **Gas Spring** : 2500N
- **Sandaran Tangan** : Dua sandaran tangan
- **Sandaran Punggung & Bantalan** : Kulit PU Sintetis
- **Delivery Unit**
  - Panel kontrol utama berbentuk persegi dengan 17 tombol
  - Gantungan handpiece 5 posisi yang dapat diputar 90°
  - 3-way syringe : 1 buah
  - Handpiece kecepatan tinggi dengan push button type & auto flash : 2 buah
  - Handpiece kecepatan rendah dengan push button type & auto flash : 1 buah
  - Ekstra stainless tray
  - Viewer film : Viewer X-Ray (built-in)
  - Barometer
  - Handle dengan pneumatic control
  - Katup kontrol : 4 katup kontrol air, 3 katup kontrol udara
  - Memori kursi : 3 posisi kursi
  - Sistem air hangat : ± 35 - 40° C
- **Panel Kontrol Asisten**
  - Sistem kontrol elektronik dengan 10 tombol multifungsi
  - Suction : Sistem tekanan negatif yang dapat disesuaikan(kuat/lemah) 1 buah
  - Saliva ejector : 1 buah
  - 3-way syringe : 1 buah
  - Spittoon kokoh (dapat diputar 90°)
  - Sistem air hangat : ± 35 - 40° C
- **Lampu Periksa**
  - Lampu LED 8 titik, dual color
  - AC/DC 12V–24V
  - Sensor lampu : Double sensor induksi otomatis dan pengaturan temperatur
  - Lengan lampu : Dapat diputar penuh
- **Box Control**
  - Panel samping magnetik untuk akses yang mudah
  - Tata letak sirkuit air dan udara yang teratur
- **Botol Air** : 2 buah botol air (1600ml)
- **Pedal Kaki** : Switch pedal multifungsi (13 fungsi) dengan desain ergonomis
- **Kursi Dokter** : 1 buah

PT KARYA PRATAMA

BANGGA BUATAN INDONESIA · ISO 9001 · CDAKB · INAPROC Katalog Elektronik

Untuk info link e-cat klik pada gambar atau harga produk

MEDICAL EQUIPMENT
YOVISTRA

DENTAL UNIT QUANTUM

YD-200



Spesifikasi :

- **Rangka Kursi** : Kursi elektrik dengan 1 motor 8000N + 1 motor 4000N
- **Tegangan Kerja** : 220V / 110V, 50Hz / 60Hz
- **Tekanan Udara** : 0.55 MPa - 0.80 MPa
- **Tekanan air** : 0.2 MPa - 0.4 MPa
- **Gas Spring** : 2500N
- **Sandaran Tangan** : Satu sandaran tangan
- **Sandaran Punggung & Bantalan** : Kulit PU
- **Pelindung Kaki Kursi** : Tersedia
- **Delivery Unit**
  - 3-Way syringe : 1 buah
  - Handpiece kecepatan tinggi dengan push button type & auto flash : 2 buah
  - Handpiece kecepatan rendah dengan push button type & auto flash : 1 buah
  - Contra angle : 1 buah
  - Nampan instrumen : Nampan alat dengan bantalan silikon
  - X-Ray viewer : Built-in (terintegrasi)
  - Barometer
  - Handle dengan pneumatic control
  - Katup kontrol udara : 3 buah
  - Katup kontrol air : 4 buah
  - Sistem air hangat : ± 35 - 40° C
- **Panel Kontrol Asisten**
  - Sistem kontrol elektronik dengan 7 tombol multifungsi
  - Suction : Sistem tekanan negatif yang dapat disesuaikan (kuat/lemah) 1 buah
  - Saliva Ejector : 1 buah
  - 3-Way syringe : 1 buah
  - Filter wastafel (spitton) keramik asli yang tahan lama, dapat diputar 90°
  - Sistem air hangat : ± 35 - 40° C
- **Lampu Periksa**
  - Lampu LED mewah 6 titik (putih / hangat / campuran) dengan pengaturan intensitas
  - AC/DC 12V–24V
  - Sensor lampu : Dapat diatur tingkat kecerahan dan suhu warna
  - Lengan lampu : Dapat diputar penuh
- **Kotak tisu** : 3-in-1 yang dapat diputar
- **Control Box** : • Panel kontrol dengan penutup samping magnetik untuk kemudahan perawatan
  • Sistem sirkulasi air dan udara yang teratur dan efisien
- **Botol air** : Satu buah botol air (600 ml)
- **Desain sandaran punggung** : Sandaran punggung yang ergonomis dan nyaman
- **Pedal kaki** : multifungsi dengan desain ergonomis
- **Kursi dokter** : 1 buah

PT KARYA PRATAMA

BANGGA BUATAN INDONESIA · ISO 9001 · CDAKB · INAPROC Katalog Elektronik

Untuk info link e-cat klik pada gambar atau harga produk

MEDICAL EQUIPMENT
YOVISTRA

DENTAL UNIT NOVA

YD-100

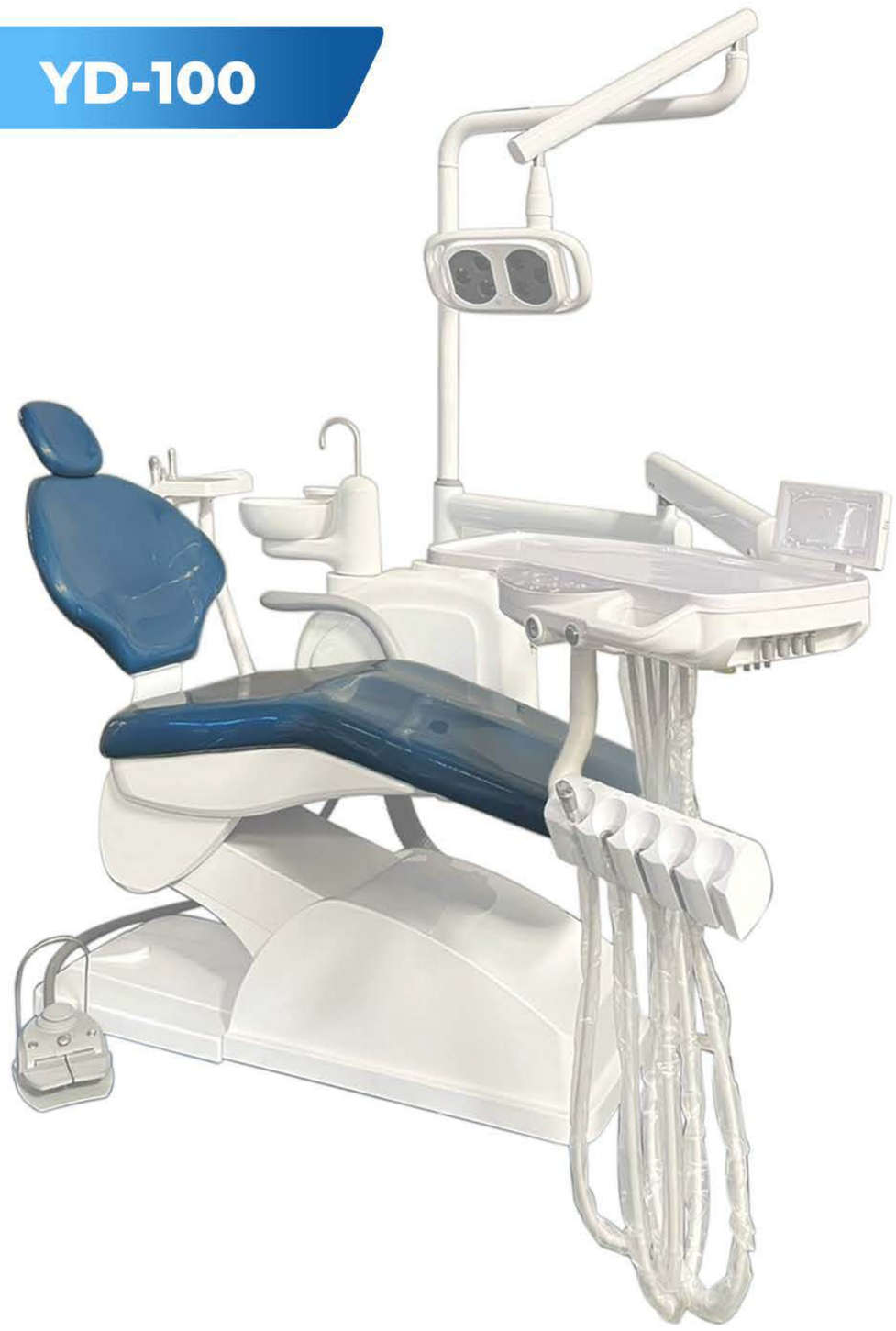

Spesifikasi :

- **Rangka Kursi** : Kursi elektrik dengan 1 motor 8000N + 1 motor 4000N
- **Tegangan Kerja** : 220V / 110V, 50Hz / 60Hz
- **Tekanan Udara** : 0.55 MPa - 0.80 MPa
- **Tekanan air** : 0.2 MPa - 0.4 MPa
- **Gas Spring** : 2500N
- **Sandaran Tangan** : Satu sandaran tangan
- **Sandaran Punggung & Bantalan** : Kulit silikon
- **Pelindung Kaki Kursi** : Tersedia
- **Delivery Unit**
  - Panel kontrol utama berbentuk persegi dengan 10 tombol
  - Gantungan handpiece 5 posisi yang dapat diputar 90°
  - 3-way syringe : 1 buah
  - Handpiece kecepatan tinggi dengan push button type & auto flash : 2 buah
  - Handpiece kecepatan rendah dengan push button type & auto flash : 1 buah
  - Nampan instrumen : Troli portabel dengan fungsi rem
  - Viewer film : Viewer X-Ray (built-in)
  - Barometer
  - Handle dengan tombol dorong rem udara
  - Katup kontrol : 4 katup kontrol air, 3 katup kontrol udara
  - Sistem air hangat : ± 35 - 40° C
- **Panel Kontrol Asisten**
  - Sistem kontrol elektronik dengan 7 tombol multifungsi
  - Suction : Sistem tekanan negatif yang dapat disesuaikan (kuat/lemah) 1 buah
  - Saliva ejector : 1 buah
  - 3-way syringe : 1 buah
  - Spittoon kokoh (dapat diputar 90°)
  - Sistem air hangat : ± 35 - 40° C
- **Lampu Periksa**
  - Lampu LED 6 titik, dual color
  - AC/DC 12V–24V
  - Sensor lampu : Sensor induksi otomatis
  - Lengan lampu : Dapat diputar penuh
- **Box Control**
  - Panel samping magnetik untuk akses yang mudah
  - Tata letak sirkuit air dan udara yang teratur
- **Botol Air** : 1 buah botol air (600 ml)
- **Pedal Kaki** : Switch pedal multifungsi dengan desain ergonomis
- **Kursi Dokter** : 1 buah

PT KARYA PRATAMA

BANGGA BUATAN INDONESIA · ISO 9001 · CDAKB · INAPROC Katalog Elektronik

Untuk info link e-cat klik pada gambar atau harga produk

INFANT INCUBATOR

EST-103



Spesifikasi

- Material : Baja, Stainless Steel, Akrilik
- Finishing : Powder Coating
- Dimensi : ±(P) 102 x (L) 60 x (T) 135 cm
- Berat : ±115 kg
- Beban Maksimal : 8 Kg
- Daya : 220V/50Hz/550 Watt
- Rentang Suhu : 32°C ~ 37.5°C
- Alarm : - Deviasi suhu,
  - Over temperature
- Aksesoris : - Matras
  - Tiang infus dan nampan
  - Laci Penyimpanan
  - Roda 4" dilengkapi dengan 2 pengunci

INCUBATOR SKIN SERVO

EST-104



Spesifikasi

- Material : Baja, Stainless Steel, Akrilik
- Finishing : Powder Coating
- Dimensi : ± (P) 105 x (L) 65 x (T) 140 cm
- Berat : ± 70 Kg Beban Maksimal : 8 Kg
- Voltase/Frekuensi : 220V/50Hz
- Konsumsi Daya : 360 Watt
- Fitur : - Kontrol suhu digital
  - Matras - Roda 4" dilengkapi dengan 2 pengunci
  - Tiang infus dan Handle
  - Higrometer
  - Laci penyimpanan
  - Iris port entry
- Alarm : Deviasi suhu, over temperatur, power failure, fan failure

PT KARYA PRATAMA

BANGGA BUATAN INDONESIA

ISO 9001

CDAKB

INAPROC Katalog Elektronik

Untuk info link e-cat klik pada gambar atau harga produk

Eastech

INCUBATOR TRANSPORT

EST-105



Spesifikasi

- Material : Baja, stainless steel, akrilik
- Finishing : Powder coating
- Dimensi : ±(P) 95 x (L) 45 x (T) 106 - 140 cm
- Berat : ±69 kg
- Beban Maksimal : 8 kg
- Voltase/Frekuensi : 220V/50/60Hz
- Daya : 550Watt
- Baterai : Pengisian daya 6 jam, daya tahan baterai 2 ~ 2,5 jam
- Fitur :
  - Kontrol suhu digital
  - Matras
  - Roda 4" dilengkapi dengan 2 pengunci
  - Tiang infus dan Handle
  - Higrometer
  - Ketinggian unit dapat diatur sesuai dengan kebutuhan
- Alarm : Deviasi suhu, over temeperatur, power failure, fan failure

Eastech

INFANT WARMER SKIN SERVO

EST-304



Spesifikasi

- Material : Baja, stainless steel, akrilik
- Finishing : Powder coating
- Dimensi : ±(P) 96 x (L) 60 x (T) 180 cm
- Berat : ±75 kg
- Beban Maksimal : 10 kg
- Voltase/Frekuensi : 220V/50/60Hz
- Daya : 700 Watt
- Rentang Suhu : 32°C~ 38°C
- Alarm :
  - Deviasi suhu,
  - Over temeperatur
  - Power failure

PT KARYA PRATAMA

BANGGA BUATAN INDONESIA

ISO 9001

CDAKB

INAPROC Katalog Elektronik

Untuk info link e-cat klik pada gambar atau harga produk

INFANT WARMER

EST-305



Spesifikasi

- Layar : LCD layar sentuh
- Fitur :
  - Sensor Suhu Kulit Bayi
  - Mode PreWarm & Mode Manual
  - Pemanas Infrared Ceramic
  - Suction Pump Bayi
  - Laci untuk kaset X-Ray
  - Tabung O2 (2pcs)
  - Penyesuaian Kemiringan Matras
  - Riwayat Trend Grafik Temperatur
- Dimensi : ((P) 120 x (L) 67 x (T) 175 cm
- Beban Maksimal : 10 kg
- Berat Unit : 113 kg
- Konsumsi Daya : ≤800 Watt
- Rentang Temperatur : 32°C~38°C Digital Themperature Control
- APGAR Timing : 1 menit, 5 menit, 10 menit
- Alarm : Devisiasi suhu, over temperature, power failure

PHOTOTHERAPY LAMP

EST-280



Spesifikasi

- Konstruksi : Bongkar / pasang.
- Tiang Kaki :
  - Terbuat dari pipa stainless steel Ø1 1/4"pegangan kunci terbuat dari stainless steel, dilengkapi dengan gasspring.
  - Dirakit dengan proses pengelasan.
- Rumah Lampu : Terbuat dari plastik, dilengkapi dengan penguat dari plat baja T.3mm.
- Rangka Bawah :
  - Terbuat dari plat baja, roda penghubung terbuat dari pipa baja persegi 30x30mm.
  - Dirakit dengan proses pengelasan.
- Kelistrikan : Konsumsi daya 120 watt / 220 V, Lampu LED blue light, pengatur waktu, 2 kipas ventilasi 12V DC.
- Roda : 4 roda 3”, dua roda dilengkapi dengan sistem rem.
- Finishing : Powder coating dan poles.
- Ukuran : 840 (P) x 730 (L) x 410 -680 (T) mm.

PT KARYA PRATAMA

BANGGA BUATAN INDONESIA

ISO 9001

CDAKB

INAPROC Katalog Elektronik

Untuk info link e-cat klik pada gambar atau harga produk

MEDICAL EQUIPMENT
YOVISTRA

MATRAS ANTI DECUBITUS AIRCOMFORT

YAD 303



Spesifikasi

- Dimensi : 26 cm x 22 cm x 9 cm
- Berat : 2 kgs (kira-kira)
- AC Input : 100-120V/50Hz or 200-240 V/ 50 Hz
- Current : 0.3 A
- Suhu pengoperasian : 5-45 °C
- Suhu penyimpanan : 5-45 °C
- Suhu pengiriman : 5 – 45 °C

Eastech

ULTRASONIC NEBULIZER RESPIRAULTRA

EST-088-N



Spesifikasi

- Sumber daya : 100V. 110V, 220V, 240V, 50/60 Hz
- Kapasitas kap obat : 35 CC
- Kapasitas aerosol : 1~2 cc/min
- Konsumsi daya : 45 Watts
- Ukuran droplet : 3~8 mikron
- Frekuensi ultrasonic : 1.63 Mhz
- Pengatur waktu : 1~15 Menit dan lanjutan
- Berat : 2.7 Kgs
- Dimensi : 300L x 110W x 170H mm

Eastech

SPIROMETER DIGITAL AEROVISTA

EST-10TC

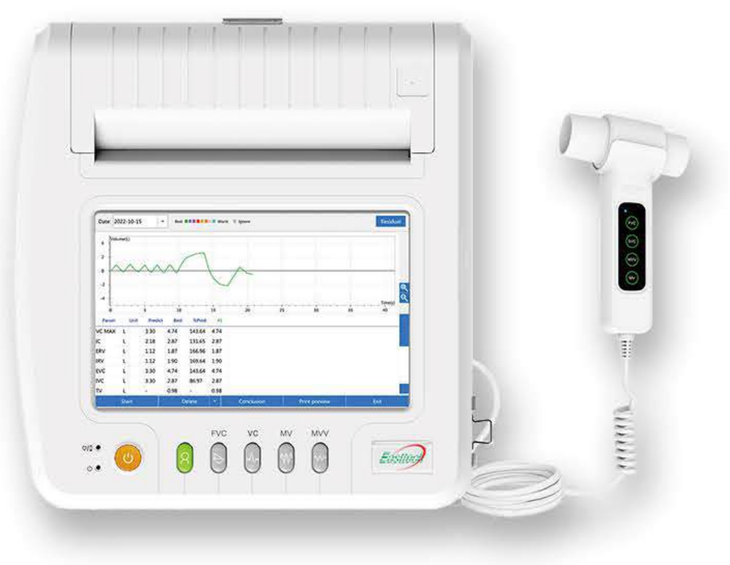

Spesifikasi

- Input daya : AC 100 - 220V / 50 Hz
- Baterai : Lithium DC 24V/1,25A
- Berat Kotor : ±4 Kg
- Dimensi Perangkat : 340 (panjang) x 320 mm (lebar) x 86 mm (tinggi)
- Metode Uji : Differential pressure
- Jenis Tes : Tes Forced Vital Capacity (FVC), Tes Vital Capacity (VC), Tes Maximal Voluntary Ventilation (MVV), Tes Minute Ventilation (MV)
- Rentang Volume : 0 L ~ 10 L (nilai PVF, BTPS)
- Rentang Flow Rate : 0 L/s ~ 16 L/s (nilai PBF, BTPS)
- Akurasi Volume : ±3% atau 0,05 L
- Akurasi Aliran : ±5% atau ± 0,17 L/s
- Impedansi Aliran : <0,35KPa/(L/s)
- Jenis Perlindungan terhadap Sengatan Listrik : Kelas I
- Jenis Perlindungan Part yang Diaplikasikan : BF

PT KARYA PRATAMA

BANGGA BUATAN INDONESIA · ISO 9001 · CDAKB · INAPROC Katalog Elektronik

Untuk info link e-cat klik pada gambar atau harga produk

Eastech

BLOOD PRESSURE MONITOR

EST-017A-BPM



Spesifikasi

- Metode kerja : Berselang
- Metode pengukuran : Osilometrik
- Rentang pengukuran : Tekanan darah: 0mmHg~290 mmHg (38,6 kPa)
- Ketepatan : Denyut nadi: 30-200 bpm
  tekanan darah: ± 3 mmHg (± 0,4 kPa)
  Denyut nadi: ± 5% dari pembacaan
- Resolusi : Tekanan darah: 1 mmHg
  Denyut nadi: 1 bpm
- Memory Penyimpanan : 3 pengguna x 45 memori
- Lingkar lengan yang dapat diukur : 17~52 cm (dengan manset yang berbeda)
- Catu daya : 4*baterai AA
  atau 5V 1A USB Tipe C
- Kondisi pengoperasian : Suhu:+5°C~+40°C Kelembapan: ≤85% RH (Tanpa Kondensasi)
  Tekanan atmosfer: 80kPa~105kPa
- Kondisi penyimpanan : Suhu: -20°C~+55°C Kelembapan: ≤ 93% RH (Tanpa Kondensasi)
  Tekanan atmosfer: 50kPa~106kPa
- Dimensi Keseluruhan : 110*112*53mm

Eastech

TENSIMETER DIGITAL DESKTOP

EST-017 BPM



Spesifikasi

- Tampilan Pengukuran : LCD (±5,7 inch)
- Mode Pengukuran : Pulsewave
- Bagian yang Diukur : Lengan kanan atau lengan kiri
- Akurasi Pengukuran : Tekanan : ±2mmHg (±0.267kPa)
  Pulse Rate : ±2%
- Kapasitas : Dapat menyimpan hingga 100
- Penyimpanan data riwayat pengukuran
- Pemasok Daya : AC 100-240V, 50/60Hz
- Berat Perangkat : ±8kg
- Ukuran Layar : ±471,5 mm (Panjang)
  x 402 mm (Lebar) x 309 (Tinggi)
- Manset : Manset ukuran 17-42 cm
- Kelengkapan : Manset dan panduan pengguna

VICOM BX.U.S

TENSIMETER

Desk Model Aneroid Sphygmomanometer



Spesifikasi

- Accuracy : ±3 mmHg.
- Material : Chrome-plated zinc alloy (housing), PMMA (lens), stainless steel (gauge clip).
- Scale : 0 – 300 mmHg with 2 mmHg minor graduation.
- Durability : ±3 mmHg throughout the pressure range after 10,000 alternating pressure cycles.
- Faceplate : Black scale with EvoPlusmed logo.
- Cuff (Manset) : Nylon.
- Material Bulb : Natural latex or synthetic latex.
- Size : - Adult
  - Infant
  - Child
  - Large adult

PT KARYA PRATAMA

BANGGA BUATAN INDONESIA · ISO 9001 · CDAKB · INAPROC Katalog Elektronik

Untuk info link e-cat klik pada gambar atau harga produk

VICOM BX.U.S

TENSIMETER

Light Aneroid Sphygmomanometer



Spesifikasi

- Accuracy : ±3 mmHg.
- Material : Chrome-plated zinc alloy (housing), PMMA (lens), stainless steel (gauge clip).
- Scale : 0 – 300 mmHg with 2 mmHg minor graduation.
- Durability : ±3 mmHg throughout the pressure range after 10,000 alternating pressure cycles.
- Faceplate : Black scale with EvoPlusmed logo.
- Cuff (Manset) : Nylon, colorful.
- Material Bulb : Natural latex or synthetic latex.
- Size : - Adult
  - Infant
  - Child
  - Large adult

Mobile Model Aneroid Sphygmomanometer



Spesifikasi

- Accuracy : ±3 mmHg.
- Scale : 0 – 300 mmHg with 2 mmHg minor graduation.
- Cuff (Manset) : Nylon.
- Material Bulb : Natural latex or synthetic latex.
- Trolly : Five caster wheels, 8 ft, black or white.
- Bracket : Black.
- Size : - Adult
  - Infant
  - Child
  - Large adult

Wall Model Aneroid Sphygmomanometer



Spesifikasi

- Accuracy : ±3 mmHg.
- Material : Chrome-plated zinc alloy (housing), PMMA (lens), stainless steel (gauge clip).
- Scale : 0 – 300 mmHg with 2 mmHg minor graduation.
- Durability : ±3 mmHg throughout the pressure range after 10,000 alternating pressure cycles.
- Faceplate : Black scale with logo.
- Cuff (Manset) : Nylon.
- Material Bulb : Natural latex or synthetic latex, black.
- Size : - Adult
  - Infant
  - Child
  - Large adult

PT KARYA PRATAMA

BANGGA BUATAN INDONESIA

ISO 9001

CDAKB

INAPROC Katalog Elektronik

Untuk info link e-cat klik pada gambar atau harga produk

STETOSKOP

VICOM BX.U.S CARDIOLOGY STETHOSCOPE



Spesifikasi

- Material Chest-Piece : Stainless steel, dual chesctpiece.
- Dimensi : a. Diameter membran : 48 mm, tunable diaghram.
  b. Diameter bell : 36 mm.
  c. Panjang keseluruhan : 700 mm.
- Persyaratan Fisik : Latex free

VICOM BX.U.S CLASSIC STETHOSCOPE



Spesifikasi

- Material Chest-Piece : Stainless steel.
- Dimensi : **ADULT**
  a. Diameter membran : 48 mm.
  b. Diameter bell : 36 mm.
  c. Panjang keseluruhan : 770 mm.
  CHILD
  a. Diameter membran : 36 mm.
  b. Diameter bell : 28 mm.
  c. Panjang keseluruhan : 770 mm.
  INFANT
  a. Diameter membran : 28 mm.
  b. Diameter bell : 24 mm.
  c. Panjang keseluruhan : 770 mm.
- Persyaratan Fisik : Latex free.

VICOM BX.U.S DELUXE STETHOSCOPE



Spesifikasi

- Material Chest-Piece : Anodised aluminium.
- Dimensi : **ADULT**
  a. Diameter membran : 48 mm.
  b. Diameter bell : 36 mm.
  c. Panjang keseluruhan : 770 mm.
  CHILD
  a. Diameter membran : 36 mm.
  b. Diameter bell : 28 mm.
  c. Panjang keseluruhan : 770 mm.
  INFANT
  a. Diameter membran : 28 mm.
  b. Diameter bell : 24 mm.
  c. Panjang keseluruhan : 770 mm.
- Persyaratan Fisik : Latex free.

VICOM BX.U.S LIGHT STETHOSCOPE



Spesifikasi

- Material Chest-Piece : Chromium-plated brass.
- Dimensi : **ADULT**
  a. Diameter membran : 48 mm.
  b. Diameter bell : 36 mm.
  c. Panjang keseluruhan : 770 mm.
  CHILD
  a. Diameter membran : 36 mm.
  b. Diameter bell : 28 mm.
  c. Panjang keseluruhan : 770 mm.
  INFANT
  a. Diameter membran : 28 mm.
  b. Diameter bell : 24 mm.
  c. Panjang keseluruhan : 770 mm.
- Persyaratan Fisik : Latex free.

PT KARYA PRATAMA

Untuk info link e-cat klik pada gambar atau harga produk

MEDICAL EQUIPMENT
YOVISTRA

TIMBANGAN BAYI DAN ANAK
(Digital dengan bluetooth)

YTB-01DB

BANGGA BUATAN INDONESIA



Spesifikasi

- Fungsi : Mengukur Berat Badan Bayi dengan posisi terlentang dan Anak dengan posisi berdiri
- Layar : LCD Display
- Power : Tombol On/Off otomatis mati dalam waktu 4 detik
- Sumber Daya : Baterai AAA x 2
- Bahan : ABS dengan bahan yang kokoh
- Kapasitas : Baki terpasang 20 kg , Tanpa Baki sampai 100 kg
- Dimensi : P : 797mm, L : 335mm, T : 133,43mm
- Dimensi Tray : P : 797mm, L : 270mm, T : 89.79mm
- Dimensi Platform : P : 270 mm. L : 319mm, T : 72,87 mm
- Dimensi Kelengkungan : L : 270mm, T : 60mm, R : 300mm

- Mangkok Timbang
- Akurasi : 10 gram / 0,01 kg
- Mode Tombol : On : untuk menghidupkan layar
  Off : untuk mematikan layar
  Tare : reset buttom untuk mereset angka kembali ke angka nol
  Tombol Hold yang memungkinkan untuk menahan
- Satuan Unit : kg , lb , st
- Berat Alat : 2,25 kg , Baki dengan Timbangan

MEDICAL EQUIPMENT
YOVISTRA

TIMBANGAN DEWASA DAN ANAK
(Digital dengan bluetooth)

YTA-03 DB

BANGGA BUATAN INDONESIA





Spesifikasi

- Fungsi : Mengukur berat badan dewasa dan anak.
- Layar : LCD Display.
- Power : Auto On/Off
- Sumber Daya : Baterai AAA x3.
- Kapasitas : 180 kg.
- Cover Mesin : ABS dengan bahan yang kokoh.
- Dimensi : Panjang : 317mm , Lebar : 312mm, Tinggi : 42,96mm.
- Akurasi : 100 gram / 0,01 Kg.
- Mode Tombol : On : untuk menghidupkan layar.
  Off : untuk mematikan layar.
  Tare : reset button untuk mereset angka kembali keangka nol.
- Satuan Unit : kg, lb, st
- Berat Alat : 1,43 kg

PT KARYA PRATAMA

BANGGA BUATAN INDONESIA

ISO 9001

CDAKB

INAPROC Katalog Elektronik

Untuk info link e-cat klik pada gambar atau harga produk

MEDICAL EQUIPMENT
YOVISTRA

PENGUKUR TINGGI BADAN MANUAL
(Dewasa dan Anak)

YTD-03M

BANGGA BUATAN INDONESIA



Spesifikasi

- Fungsi : Mengukur tinggi badan dewasa dan anak.
- Bahan Tiang Atas dan Penunjuk Pengukur : Terbuat dari ABS.
- Bahan Tiang : Terbuat dari aluminium.
- Skala Pengukuran : Maksimal 205 cm
- Dimensi : Panjang : 400mm
  Lebar : 400mm
  Tinggi : 2110mm
- Dimensi Base : Panjang : 400mm
  Lebar : 400mm
  Tinggi : 60mm
- Satuan Unit : mm ,cm.
- Berat Alat : 3 kg.

MEDICAL EQUIPMENT
YOVISTRA

PENGUKUR PANJANG BADAN BAYI MANUAL

YPB-04M

BANGGA BUATAN INDONESIA



Spesifikasi

- Fungsi : Pengukur panjang badan bayi.
- Dimensi : P : 1240mm
  L : 410mm
  T : 180mm
  R : 60mm
- Bahan : Terbuat dari ABS.
- Skala Pengukuran : 0- 115 cm.
- Angka Pengukuran : Manual.
- Akurasi : 0,1 cm.
- Satuan Unit : mm , cm.
- Berat Alat : 3 kg.

PT KARYA PRATAMA

BANGGA BUATAN INDONESIA

International Organization for Standardization ISO 9001

CDAKB

INAPROC Katalog Elektronik

Untuk info link e-cat klik pada gambar atau harga produk

MEDICAL EQUIPMENT
YOVISTRA

PENGUKUR LINGKAR LENGAN ATAS DAN LINGKAR KEPALA

YPK-05

BANGGA BUATAN INDONESIA



Spesifikasi

- Fungsi : Pengukuran lingkar lengan atas, lingkar kepala bayi, lingkar dada.
- Bahan Pita : PE (Poli etilena).
- Bahan Cover Pita : ABS.
- Skala Pengukuran : 5 - 150 cm.
- Akurasi : 0,1 cm.
- Satuan Unit : mm , cm.
- Berat Alat : <1 kg.

MEDICAL EQUIPMENT
YOVISTRA

PITA LILA

YPL-06

BANGGA BUATAN INDONESIA

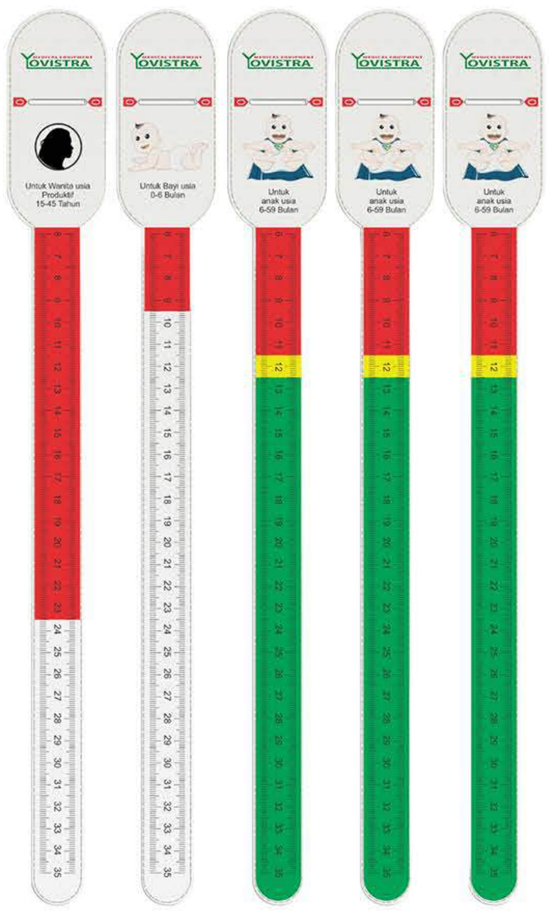

Spesifikasi

- Fungsi : Pengukuran lingkar lengan atas bayi dan anak
- Bahan Pita : PE (Poli etilina)
- Skala Pengukuran : 5 cm - 35 cm.
- Dimensi : Warna Merah : 11,5 cm.
  Warna Kuning : 11,5 sampai dengan <12,5 cm.
  Warna Hijau : > 12,5 cm.
- Akurasi : 0,1 cm.
- Satuan Unit : mm , cm.
- Komposisi Set : 1. Usia Dewasa : 1 buah.
  2. Usia Bayi 0-6 bulan : 1 buah.
  3. Usia Bayi 6-59 bulan : 3 buah.

PT KARYA PRATAMA

BANGGA BUATAN INDONESIA
ISO 9001
CDAKB
INAPROC Katalog Elektronik

Untuk info link e-cat klik pada gambar atau harga produk

MEDICAL EQUIPMENT YOVISTRA

TAS KOPER EKSLUSIF

YTK-01



BANGGA BUATAN INDONESIA

Spesifikasi

- Bahan Material : 1680 Nylon Polyester.
- Bahan Lapis Dalam : Oxford Polyester.
- Bahan Webbing : Polyester.
- Bahan Aksesoris : Buckel Acetal.
- Ukuran : Panjang: 47cm
  Lebar : 66 cm
  Tinggi : 66 cm.
- Fungsi : Untuk menyimpan timbangan bayi , timbangan anak dan dewasa , pengukur lingkar kepala dan pita lila.

MEDICAL EQUIPMENT YOVISTRA

TAS RANSEL EKSKLUSIF

YTR-01



BANGGA BUATAN INDONESIA

Spesifikasi

- Bahan Material : Dinier 600.
- Ukuran : Panjang: 66 cm.
  Lebar : 50 cm.
  Tinggi : 35 cm.
- Komposisi : Didalam tas terdapat : Base, slider, batang pengukur, length board, waist ruler, pita lila.

YTR-02



BANGGA BUATAN INDONESIA

Spesifikasi

- Bahan Material : Dinier 600.
- Ukuran : Panjang: 47 cm.
  Lebar : 35 cm.
  Tinggi : 16 cm.
- Komposisi : Didalam tas terdapat : Timbangan bluetooth digital bayi dan anak timbangan bluetooth digital dewasa dan anak.

PT KARYA PRATAMA

BANGGA BUATAN INDONESIA

ISO 9001

CDAKB

INAPROC Katalog Elektronik

Untuk info link e-cat klik pada gambar atau harga produk

GEMMY

HAEMATOCRIT CENTRIFUGE

KHT-430B



Spesifikasi

- **Model** : **KHT-430B**
- Dimension (WDH) : 310 × 360 × 310 mm
- N. weight (kg) approx. : 16 kg
- Motor : Brush AC motor, 100W
- Brake : Automatic brake
- Max speed (±10%) : Fixed 12000 ~ 13000 rpm
- Max RCF (±10%) : 14490 ~ 17005 × g
- Timer : Digital 99 min
- Safety locking lid : Yes
- Standard accessory : Reading scale, Rotor F-2415
- Power source : 110V or 220V, 50 or 60Hz
- Standards : ISO, CE, QMS, USFDA

KHT-410E



Spesifikasi

- **Model** : **KHT-410E**
- Dimension (WDH) : 250 × 300 × 250 mm
- N. weight (kg) approx. : 11.0 kg
- Motor : Brush AC motor, 100W
- Brake : Manual brake
- Max speed (±10%) : Fixed 12000 rpm ~ 13000 rpm
- Max RCF (±10%) : 14490 ~ 17005 × g
- Timer : Digital 99 min
- Safety locking lid : Yes
- Standard accessory : Reading scale, Rotor F-2415
- Power source : 110 or 220V, 50 or 60Hz
- Standards : ISO, CE, QMS, USFDA

GEMMY

TABLE TOP CETRIFUGE

PLC-03

8 x 15 ml



Spesifikasi

- **Model** : **PLC-03**
- Dimension : 26 x 26 x 26.5cm approx.
- Rotor : Fixed angle
- Max Capacity : 8 tubes x 15ml (or 10ml)
- Timer (Mechanical) : 60 minutes
- Max RPM / Max RCF : 4500 rpm/ 2422 RCF
- Net weight : 8 kg or 17.64 lbs. (Approx)

PLC-05

12 x 15 ml



Spesifikasi

- **Model** : **PLC-05**
- Dimension : 26 x 26 x 26.5cm approx.
- Rotor : Fixed angle
- Max Capacity : 12 tubes x 15ml (or 10ml)
- Timer (Mechanical) : 60 minutes
- Max RPM / Max RCF : 4000 rpm / 2057 RCF
- Net weight : 8 kg or 17.64 lbs. (Approx)

PT KARYA PRATAMA

BANGGA BUATAN INDONESIA

ISO 9001

CDAKB

INAPROC Katalog Elektronik

Untuk info link e-cat klik pada gambar atau harga produk

GEMMY

UNIVERSAL CENTRIFUGE

PLC-025

16 tube X 15ml



Spesifikasi

- Dimension (WDH) : 250 × 300 × 250 mm
- N. weight (kg) approx. : 11.0 kg
- Motor : Brush AC motor, 100W
- Brake : Manual brake
- Max speed (±10%) : Fixed 12000 rpm ~ 13000 rpm
- Max RCF (±10%) : 14490 ~ 17005 × g
- Timer : Digital 99 min
- Safety locking lid : Yes
- Standard accessory : Reading scale, Rotor F-2415
- Power source : 110 or 220V, 50 or 60Hz
- Standards : ISO, CE, QMS, USFDA

PLC-036H

24 tube x 2,0ml



Spesifikasi

- Overall dimension : 320 × 400 × 310 mm approx.
- Net weight : 17 kg (not include rotor) or 43.18 lbs.
- Motor Drive : Brushless, DC24V, 153W, (PLC-036H)
- Chamber : Stainless steel easy for cleaning
- Rotor type : Various (Interchangeable)
- Speed indicator : LED digital
- Speed control : Microprocessor
- Timer : 2-digits, 99 min. LED digital
- Power source : Universal 100V ~ 240V, 50/60HZ (PLC-036H)
- Speed (rpm) : 1000 ~ 15,000 rpm (PLC-036H)
- Imbalance detection : Yes, alarm & brake
- RPM / RCF conversion : Yes, (PLC-036H)
- Brake : Automatic braking system
- Safety interlocking lid : Yes
- Lid open (Power failure) : Yes, fingers pull wire (Tool no need)
- Overheat alarm : Yes
- Emergency STOP : Yes, lid lock release
- Safety shutout device : Yes, when lid is open
- ERROR detection : Yes (5 Errors).

PLC-066

24 tube x 5ml



Spesifikasi

- Model : PLC-066(Brushless)
- Overall dimension : 410 x 460 x 325mm approx.
- NW / GW (kg) : 21.0 / 26.5 kg approx.
- Speed range : 1000 ~ 4300rpm (4-digit),10rpm increment
- Rotor : A-2405
- Timer : 2-digital, 99 min. LED digital
- Control system : Microprocessor controlled system
- ERRORs detection : Yes, 5 errors detection
- Imbalance detection : Yes, alarm and shutout
- Braking system : Automatic braking system
- Interlocking lid : Yes
- Lid open override device : Yes
- Overheat alarm : Yes

WEYER
MEDICAL PRODUCTS

BABY INCUBATOR

WY-2401



WY-2402



- Weight scale
- Adjust height unit
- Integrated O2

Features

- Always the right climate.
- Maximum hygiene.
- Monitor / operator terminal.
  Using the trend function, all values can be retracted and evaluated for the period of one week.
- Ergonomic design.
- For passing tubes and cables numerous grommets are provided.
- For quick and spacious access to the patient all walls can be folded down with one hand and the canopy can be removed easily.
- Sturdy smooth double castors provide a stable position of the a steering lock which allows maneuvering around corners and furniture. Four bumpers protect the incubator, surrounding furniture and walls from potential damage.
- At the push of a bottom the patient pad can be adjusted into head-up or head-down position with an automatic stop in weighing position.
- Easy examination.
- Continual adequate warming.
- Built in convenient storage.

WEYER
MEDICAL PRODUCTS

INFANT WARMER

WY-3403 Alternatif





- Reinmart O2 blend
- Storage built
- Built in convenient storage

Features

- Gentle warming.
- Homogeneous illumination.
- Focus on the patient.
- Swivelling radiant warmer.
- Actively heated gel pad.
- Sophisticated patient deck, functional wall assembly.
- Gentle soft-lift height adjustment.
- Easy change of location.

GEMMY

ORBITAL SHAKER

VRN-200



VRN-210



VRN-360



VRN-480



Spesifikasi

Model	VRN-200	VRN-210	VRN-360	VRN-480
Overall dimension (mm)	292 x 292 x 175 (Approx)	215 x 200 x 130(Approx)	300 x 320 x 200(Approx)	400 x 200 x 216(Approx)
Platform dimension (mm)	263 X 263(Approx)	215 x 175(Approx)	263 x 263(Approx)	422 x 282(Approx)
Speed range	75 x 250 rpm	75 x 250 rpm	75 x 250 rpm	40 – 400 rpm
Orbit size (dia.)	21mm	21mm	21mm	25.4mm
Load at 100 rpm	1 kg	1 kg	1 kg	15 kg
Net weight	4.2kg (Approx)	2.2 kg (Approx)	3.2 kg (Approx)	14.8 kg (Approx)
Speed readout	N.A.	N.A.	Tachometer	Tachometer LED
Eccentric	One	One	One	3
Operation	Switch / Timer	Switch / Timer	Switch / Timer	Switch / Timer
Fixed speed	130rpm	130rpm	130rpm	130rpm

GEMMY

ROLLER MIXER

VM-370



Spesifikasi

- Model : VM-370 (7 Rollers)
- Overall dimension : 310 × 485 × 115 mm (7 rollers)
- Net weight : 6.2 kg (13.6 Lb.) (7 rollers)
- Roller number : 7 Rollers
- Roller size : 32 mm (Ø) × 320 mm (L)
- Speed (Fix & adjustable) : Fix at 40 rpm (±3 rpm) or adjustable from 10 ~ 40 rpm
- Motor : Gear motor 24V, 5.17W
- Timer : Mechanical 180 minutes + HOLD
- Operation : 2 modes for Continuous or Timer activated for intermittent
- Rocking range : 19 mm diameter
- Max load : 5 kg (11 Lb.)
- Current : 110V/0.03A; 220V/0.012A
- Power source : 110V or 220V, 50/60Hz

GEMMY

VORTEX MIXER

VM-300P



VM-300



Model	VM-300	VM-300P
Dimension (±5mm)	130 x 175 x 180mm(Approx)	139 x 153 x 147mm(Approx)
Eccentric Ø	5.6mm	4.4mm
Operating Modes	Touch / Switch	Touch / Switch
Speed (single tube)	3150rpm (Approx)	3200rpm (Approx)
Standard accessory	Single tube head	Single tube head
Optional accessory	3" head only	Various head cups
Power source	115V or 230V, 50 or 60Hz	115Vor 230, 50 or 60Hz
Net weight	5.0kg (Approx)	3.8kg (Approx)

PT KARYA PRATAMA

BANGGA BUATAN INDONESIA

ISO 9001

CDAKB

INAPROC Katalog Elektronik

Untuk info link e-cat klik pada gambar atau harga produk

PENGOLAH LIMBAH MEDIS

KMN-200



Specification :

- Capacity T : 200 L PER cycle
- Type : Sterilization after Shredding
- Sterilization Temperature : 21-143°C
- Sterilization Pressure : 1 to 3 bar
- Microbial Inactivation : STAATT Level IV
- Waste Volume Reduction : 60%-80%
- Size : 2500×2200×2600 MM
- Net Weight : 2,2 ton
- Rated Power : 8 kw
- Cycle time : 30 min
- Daily diposal waste : 0.5 ton
- Disposal waste capacity : 20 kg/cycle
- Suggested workshop size : 10×6×3.5 M

PT KARYA PRATAMA

Untuk info link e-cat klik pada gambar atau harga produk

NUSANTARA

HYPERBARIC

NST-602



Spesifikasi

	NST-602	NST-802	NST-804	NST-1002	NST-824
Total panjang	4.700 mm	5.100 mm	6.400 mm	6.600 mm	6.700 mm
Diameter ±	2.300 mm	2.300 mm	2.400 mm	2.300 mm	2.300 mm
Panjang ruang utama	3.100 mm	3.700 mm	4.100 mm	5.200 mm	(1) 4.100 mm (2) 2.300 mm
Panjang ruang emergensi	1.500 mm	1.400 mm	2.300 mm	1.400 mm	1.800 mm
Volume ruang	19,5 m^3	21,1 m^3	30 m^3	27,4 m^3	30 m^3
Tekanan desain	6 kg/cm^2	6 kg/cm^2	6 kg/cm^2	6 kg/cm^2	6 kg/cm^2
Beban kerja	5 kg/cm^2	5 kg/cm^2	5 kg/cm^2	5 kg/cm^2	5 kg/cm^2
Ukuran pintu	850x 1.700 mm	850x 1.700 mm	850x 1.700 mm	850x 1.700 mm	850x 1.700 mm
Kapasitas	6+2	8+2	8+4	10+2	8+4

PT KARYA PRATAMA

BANGGA BUATAN INDONESIA

ISO 9001

CDAKB

INAPROC Katalog Elektronik

Untuk info link e-cat klik pada gambar atau harga produk

MEDICAL EQUIPMENT
YOVISTRA

OXYGEN GENERATOR

OVIS-50 LPM

OVIS-100 LPM

OVIS-200 LPM

OVIS-300 LPM

OVIS-500 LPM

OVIS-1000 LPM



Spesifikasi

	OVIS-50 LPM	OVIS-100 LPM	OVIS-200 LPM	OVIS-300 LPM	OVIS-500 LPM
Aliran per-liter	50 LPM / 3 m³/h	100 LPM / 6 m³/h	200 LPM / 12 m³/h	300 LPM / 18 m³/h	500 LPM / 30 m³/h
Tegangan Input	380V/ 3 phase	380V/ 3 phase	380V/ 3 phase	380V/ 3 phase	380V/ 3 phase
Frekuensi Input	50 hz	50 hz	50 hz	50 hz	50 hz
Tekanan udara terkompresi	0.5 Mpa - 0.8 Mpa	0.5 Mpa - 0.8 Mpa	0.5 Mpa - 0.8 Mpa	0.5 Mpa - 0.8 Mpa	0.5 Mpa - 0.8 Mpa
Kemurnian oksigen (%)	approx 93% (±3%)	approx 93% (±3%)	approx 93% (±3%)	approx 93% (±3%)	approx 93% (±3%)
Tekanan keluar - tanpa filling - dengan filling	 0.5 Mpa 15 Mpa	 0.5 Mpa 15 Mpa	 0.5 Mpa 15 Mpa	 0.5 Mpa 15 Mpa	 0.5 Mpa 15 Mpa
Kapasitas bed	± 25 Bed	± 50 Bed	± 100 Bed	± 150 Bed	± 250 Bed

PT KARYA PRATAMA

Untuk info link e-cat klik pada gambar atau harga produk

BLOOD BANK REFRIGERATOR

EST-103 BBR



Spesifikasi

- Kontruksi : Plat Besi, Plat Stainless Steel, ABS, Kaca
- Finishing : Powder Coating & Poles
- Rentang Suhu : 2~6°C
- Refrigeran : R134a
- Dimensi : ± (P) 68 x (L) 66 x (T) 198 cm
- Berat : 132 Kg
- Kapasitas : 360l
- Voltase/Frekuensi : 220V/50Hz/1P
- Konsumsi Daya : ± 320 Watt
- Fitur : Dilengkapi 5 rak @3 keranjang darah yang dapat disesuaikan, kunci pintu dan roda
- Alarm : Deviasi suhu (min-max), Power Failure

PHARMACEUTICAL REFRIGERATOR SINGLE

EST-102 PRS



Spesifikasi

- Konstruksi : Lembaran baja, lembaran stainless steel, kaca.
- Rangka : Terbuat dari lembaran baja.
- Finishing : Epoxy powder coating & polished.
- Rak : 4 multi rak yang dapat disesuaikan.
- Suhu : 2°C-8°C.
- Catu Daya : 220-240V, 50 / 60 Hz, Max. 230 Watt.
- Dimensi : (P) 62 x (L) 61 x (T) 195 cm.
- Kapasitas : 380L.
- Dilengkapi : - Pintu dilengkapi handle dan pengunci untuk keamanan.
  - Rak dapat dilepas pasang.

VACCINE REFRIGERATOR

EST-378 VR



Spesifikasi

- Konstruksi : Plat Besi, ABS, Kaca
- Finishing : Powder Coating
- Rentang Suhu : 2 ~ 8°C
- Refrigeran : R290/R134a/R600a
- Kapasitas : 378 l
- Konsumsi Daya : ± 300 Watt
- Voltase/Frekuensi : 220V/50Hz/1P
- Fitur : Dilengkapi 4 rak yang dapat disesuaikan, kunci pintu, roda, lampu penerangan dan kontrol suhu digital
- Alarm : Deviasi suhu (min-max), Power Failure

PT KARYA PRATAMA

Untuk info link e-cat klik pada gambar atau harga produk

MEDICAL EQUIPMENT
YOVISTRA

COLD STORAGE

4 M³ (2 Ton) & 8 M³ (4 Ton)



	TIPE	MCL-04A	MCL-08A
1	Dimensi	200 cm x 134 cm x 200 cm	200 cm x 242 cm x 200 cm
2	Kapasitas Volume	4 m3 atau 2 Ton	8 m3 ≈ 4 Ton
3	Suhu	Max -5° celcius	Max -5° celcius
4	Refrigerant	R 404a	R 404a
5	Mesin	Compressor 1 Hp / 750 watt, Evaporator	Compressor 1 1/2 Hp / 1100 watt, Evapulator
		Condensator, filter driyer	Condensator, filter drayer
6	Power supply	800 watt 1 phase /220 volt /50 Hz	1200 watt 1 phase /220 volt /50 Hz
7	Panel material	Sandwich Panel ketebalan 7,5 cm	Sandwich panel ketebalan 7,5 cm
8	Insulation material	Polyisocyanurate (PIR)	Polyisocyanurate (PIR)
9	Ketebalan panel	75 mm	75 mm
10	Panel control	Electrical semi automatic, selector switch	Electrical semi automatic, selector switch
		Mcb, magnetic contactor, lampu indicator	Mcb, magnetic contactor, lampu indicator
		Indicator thermometer digital, thermostat	Indicator thermometer digital, thermostat
		Defrost timer	Defrost timer
11	LED Lamp ruangan	1 unit	2 unit
12	Pintu	1 unit swing system	1 unit swing system
13	Shelter	-	Uk. 400x300 cm, Rangka baja ringan,atap seng, lantai rabat.

MEDICAL EQUIPMENT
YOVISTRA

COLD STORAGE

0.4 M³ (200Kg) & 0.8 M³ (300 Kg)



	TIPE	MCL-01B	MCL-01A
1	Dimensi	116 cm x 116 cm x 80 cm	120 cm x 96 cm x 136 cm
2	Kapasitas Volume	0.4 m3 (200 Kg)	0.8 m3 (300 Kg)
3	Suhu	Max -5° celcius	Max -5° celcius
4	Refrigerant	R 404a	R 404a
5	Mesin	Compressor 1/4Hp / 200 watt, Evapilator	Compressor 1/4Hp / 200 watt, Evapilator
		Condensator, filter drayer	Condensator, filter drayer
6	Power supply	300 watt 1 phase /220 volt /50 Hz	300 watt 1 phase /220 volt /50 Hz
7	Panel material	Sandwich Panel ketebalan 7,5 cm	Sandwich Panel ketebalan 7,5 cm
8	Insulation material	Polyisocyanurate (PIR)	Polyisocyanurate (PIR)
9	Ketebalan panel	75 mm	75 mm
10	Panel control	Electrical semi automatic, selector switch	Electrical semi automatic, selector switch
		Mcb, magnetic contactor, lampu indicator	Mcb, magnetic contactor, lampu indicator
		Indicator thermometer digital, thermostat	Indicator thermometer digital, thermostat
		Defrost timer	Defrost timer
11	LED Lamp ruangan	1 unit	1 unit
12	Pintu	1 unit swing system	1 unit swing system
13	Shelter	-	-

MEDICAL EQUIPMENT
YOVISTRA

VACCINE CARIER

YVR-07



Spesifikasi

- Kapasitas Kotor : 7 Liter.
- Kapasitas Vaksin : 4,6 Liter.
- Material Konstruksi : LLDPE.
- Material Insulasi : CFC-Free Polyurethane.
- Log Tag : 1 buah untuk memantau suhu.
- Ice Pack : 6 x 0.3 L & 2 x 0.5 L.
- Dimensi Total : P 360 x L 271 x T 320 mm.
- Dimensi Dalam : P 271 x L 171 x T 160 mm.

YVR-11



Spesifikasi

- Kapasitas Kotor : 10 Liter.
- Kapasitas Vaksin : 5,2 Liter.
- Material Konstruksi : LLDPE.
- Material Insulasi : CFC-Free Polyurethane.
- Log Tag : 1 buah untuk memantau suhu.
- Ice Pack : 12 x 0.2 L.
- Dimensi Total : P 480 x L 286 x T 343 mm.
- Dimensi Dalam : P 368 x L 178 x T 160 mm.

YVR-20



Spesifikasi

- Kapasitas Kotor : 20 Liter.
- Kapasitas Vaksin : 12,6 Liter.
- Material Konstruksi : LLDPE.
- Material Insulasi : CFC-Free Polyurethane.
- Log Tag : 1 buah untuk memantau suhu.
- Ice Pack : 16 x 0.3 x 2 x 0.5 L.
- Dimensi Total : P 600 x L 317 x T 416 mm.
- Dimensi Dalam : P 456 x L 190 x T 227 mm.

PT KARYA PRATAMA

BANGGA BUATAN INDONESIA

ISO 9001

CDAKB

INAPROC Katalog Elektronik

Untuk info link e-cat klik pada gambar atau harga produk

ECG ELECTRODE

VICOM BX.U.S ECG ELECTRODE



VICOM BX.U.S ELECTRODE

- Non Woven.
- Adult.
- Diameter 55 mm.
- LT-301.



VICOM BX.U.S ELECTRODE

- Foam.
- Adult.
- Diameter 55 mm.
- LT-301.

GLOVES

STERILE LATEX SURGICAL POWDERED EXAMINATION



TYPE

- 6,5
- 7
- 7,5
- 8

SURGICAL MASK

SURGICAL MASK 3 PLY TIE ON

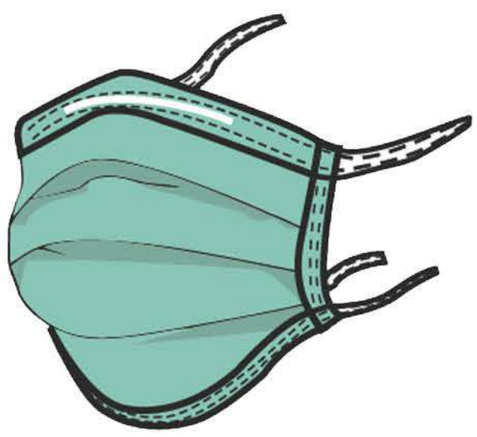

SURGICAL MASK 3 WITH LOOP

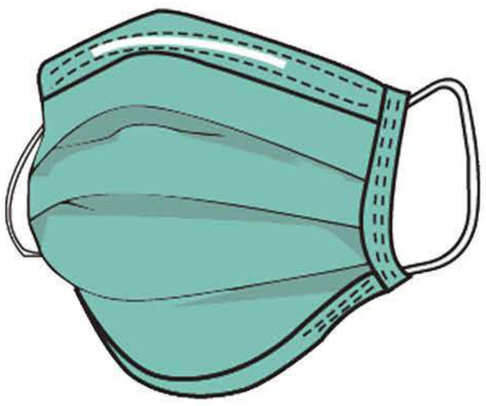

PT KARYA PRATAMA

Untuk info link e-cat klik pada gambar atau harga produk

VICOM BX.U.S

BARANG MEDIS HABIS PAKAI (BMHP)

Urine Bag 2000 ml



BANGGA BUATAN INDONESIA

Spesifikasi

- Volume 2000 ml.
- Terbuat dari material PVC.
- Panjang inlet 100 cm.
- Kemavsan plastik LDPE.
- Outlet pembuangan T-Valve.
- Akesoris hanger 1set/tanpa hanger.
- Tersedia katup anti reflux.
- 1 karton isi 100pcs.
- Sterilisasi EO.

Non Rebreathing Mask



BANGGA BUATAN INDONESIA

Spesifikasi

- Terbuat dari bahan PVC medical grade.
- Tersedia 4 ukuran : - Adult Elongated (XL)
  - Adult Standard (L)
  - Child Elongated (M)
  - Child Standard (S)
- Panjang tubing 2 meter.
- Tubing berbentuk bintang, menjamin udara tetap lancar.
- Warna mask hijau.
- Kemasan satuan plastik LDPE.
- Kemasan karton isi 100pcs.

Oxygen Mask



BANGGA BUATAN INDONESIA

Spesifikasi

- Terbuat dari bahan PVC medical grade.
- Tersedia 4 ukuran : - Adult Elongated (XL)
  - Adult Standard (L)
  - Child Elongated (M)
  - Child Standard (S)
- Panjang tubing 2 meter dengan warna hijau.
- Tubing berbentuk bintang, menjamin udara tetap lancar.
- Warna oxygen mask hijau.
- Kemasan satuan plastik LDPE.
- Kemasan karton isi 100pcs.

Nebulizer Mask



Spesifikasi

- Terbuat dari bahan PVC medical grade.
- Tersedia 4 ukuran : - Adult Elongated (XL)
  - Adult Standard (L)
  - Pediatric Elongated (M)
  - Pediatric Standard (S)
- Panjang tubing 2 meter.
- Volume Nebulizer 6cc.
- Tubing berbentuk bintang, menjamin udara tetap lancar.
- Warna mask hijau/ transparan.
- Kemasan satuan plastik LDPE.
- Kemasan karton isi 100pcs.

PT KARYA PRATAMA

BANGGA BUATAN INDONESIA · ISO 9001 · CDAKB · INAPROC Katalog Elektronik

Untuk info link e-cat klik pada gambar atau harga produk

VICOM BX.U.S

BARANG MEDIS HABIS PAKAI (BMHP)

Nasal Oxygen Cannula



BANGGA BUATAN INDONESIA

Spesifikasi

- Tersedia dalam 4 ukuran : Dewasa, Anak, Balita dan Bayi.
- Panjang tubing starlumen 2 meter.
- Panjang tubing nasal tip 50 cm.
- Desain bagian dalam tubing berbentuk bintang.
- Kemasan satuan menggunakan plastic LDPE.
- Kemasan karton isi 100pcs.

Infusion Set



BANGGA BUATAN INDONESIA

Spesifikasi

- Type Y connector.
- Panjang inlet 1.5m.
- Dilengkapi dengan air vent.
- Luer lock.
- Kemasan sterile papper.
- 1 karton isi 100pcs.

Suction Connecting

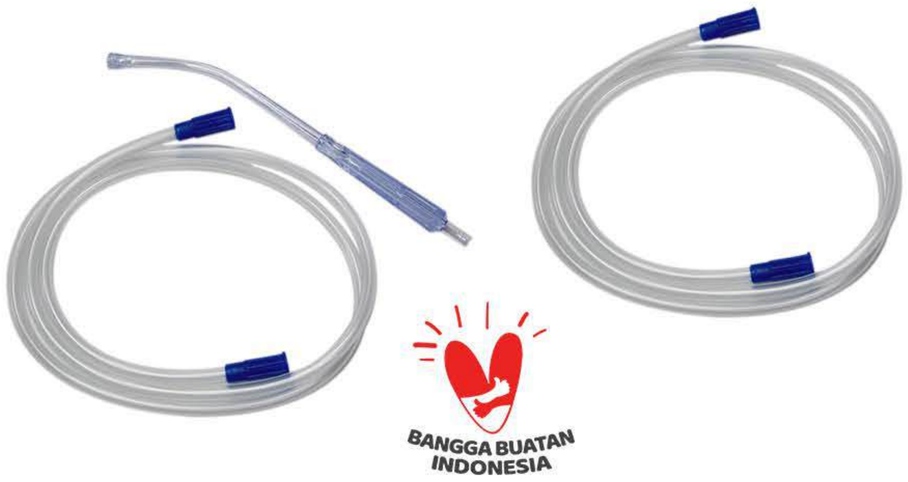

BANGGA BUATAN INDONESIA

Spesifikasi

- Selang bergaris mencegah terjadinya kink.
- Panjang selang 3 meter.
- Diameter 6.6 x 9 mm.
- Kemasan steril papper.
- 1 karton isi 50pcs.

Safety Box



BANGGA BUATAN INDONESIA

Spesifikasi

- Terbuat dari bahan duplex + craft.
- Volume 12.5L, 8L, 5L, 2.5L
- Kemasan tali + pembungkus kertas craft.
- Dilengkapi dengan tali sebagai pengait.
- Dilengkapi dengan plastik sebagai pelapis bagian dalam.
- Kemasan isi 50pcs.

PT KARYA PRATAMA

BANGGA BUATAN INDONESIA · ISO 9001 · CDAKB · INAPROC Katalog Elektronik

Untuk info link e-cat klik pada gambar atau harga produk

MEDICAL EQUIPMENT
YOVISTRA

TEMPAT TIDUR PASIEN SET

1. Tempat Tidur Pasien
Elektrik 3 Motor dengan Timbangan
YB-701IN



2. Matras Latex
YM-101

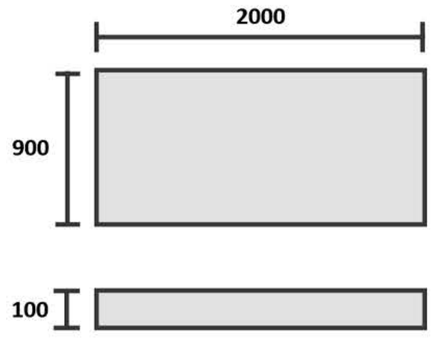

3. Overbed Table
Gas-Spring Alumunium
Y0-101



4. Bedside Cabinet
YBC-101



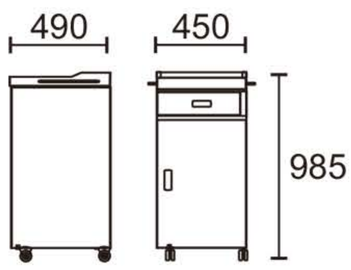

Spesifikasi

Tempat Tidur Pasien

- Konstruksi : Terbuat dari baja berkualitas yang diproses dengan teknologi manufaktur terkini.
- Dasaran Matras : Terbuat dari bahan polypropylene, kuat dan ringan, mudah dilepas-pasang untuk perawatan dan pembersihan.
- Panel Kepala dan Kaki : Terbuat dari bahan polypropylene dengan proses blow molding, mudah dilepas-pasang dan dilengkapi pengunci.
- Pengaman Samping : Terbuat dari bahan polypropylene, mudah dioperasikan (buka-tutup) dan dilengkapi dengan pengunci otomatis.
- Posisi :
  - Sudut Kemiringan sandaran punggung 0 - 70°, dengan auto regress ±140mm.
  - Sudut Kemiringan sandaran kaki 0 - 24°.
  - Ketinggian dasaran matras 400 (rendah) - 735 (tinggi).
  - Ektensi bed 200mm pada knee-raise.
  - CPR manual pada sandaran punggung - CPR elektrik dengan satu tombol - Auto contour.
- Kastor : Kastor 5" roda ganda, dengan penguncian terpusat.
- Aksesoris : Indikator sudut sandaran punggung, rel aksesories, pengukur berat badan pasien, tiang infus stainless steel.
- Catu Daya : 100-240v, 50-60Hz, 200W.
- Finishing : Cat oven (Epoxy powder coating).
- Beban Maks Pasien : 185 kg.
- Beban Kerja Aman : 250 kg.
- Berat Total : ± 140 kg.
- Dimensi : ± (P) 2220 x (L) 1075 x (T) 780 - 1115 mm (keseluruhan tanpa ektensi).
  ± (P) 1975 x (L) 900 x (T) 400 - 735 mm (pada dasaran matras).

Matras Latex

- Konstruksi : Terbuat dari lateks.
  Tidak panas dan nyaman bagi pengguna.
  Kuat dan tahan lama.
- Cover : Vynil dengan warna biru.
- Berat Produk : ± 16 kg
- Dimensi : ± (P)2000 x (L)900 x (T)100 mm (approx).

Overbed Table Gas-Spring Alumunium

- Konstruksi : Kontruksi terbuat dari baja yang diproses dengan teknologi
- Tiang : manufaktur terkini
- Meja : Terbuat dari aluminium profil.
  ABS dengan proses injeksi molding.
- Hi-lo : Mekanisme gas spring.
- Castor : 2 Castor double wheel 2" + 2 roda.
- Finishing : Cat oven.
- Beban Maksimal : 20 kg pada pangkal meja, 5 kg pada ujung meja.
- Berat Produk : ± 14 kg.
- Dimensi : ± (P)800 x (L)500 x (T)810-1070mm (keseluruhan).
  ± (P)800 x (L)440mm (dimensi meja).

Bedside Cabinet

- Konstruksi : Terbuat dari lembaran baja yang diproses dengan teknologi manufaktur terkini.
- Bagian/ Terdiri :
  - 1 Laci.
  - Lemari; 1 rak (2 ruang).
- Meja : ABS dengan proses injeksi molding.
- Castor : 4 buah castor Ø2" (swivel).
- Finishing : Cat oven.
- Beban Maks. : 50 kg (total).
- Berat Produk : ± 30 kg.
- Dimensi : ± (P)490 x (L)450 x (T)985 mm.

PT KARYA PRATAMA

BANGGA BUATAN INDONESIA · ISO 9001 · CDAKB · INAPROC Katalog Elektronik

Untuk info link e-cat klik pada gambar atau harga produk

MEDICAL EQUIPMENT
YOVISTRA

TEMPAT TIDUR PASIEN SET

1. Tempat Tidur Pasien
Elektrik 4 Motor dengan Timbangan
YB-702IN



2. Matras Latex
YM-101

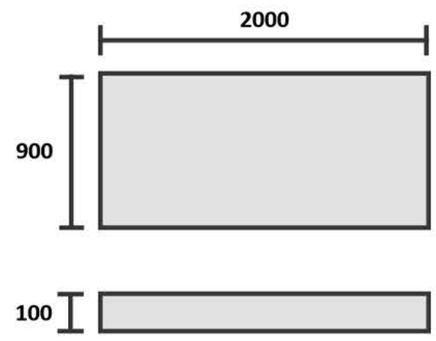

3. Overbed Table
Gas-Spring Alumunium
Y0-101



4. Bedside Cabinet
YBC-101





Spesifikasi

Tempat Tidur Pasien

- Konstruksi : Terbuat dari baja berkualitas yang diproses dengan teknologi manufaktur terkini.
- Dasaran Matras : Terbuat dari bahan polypropylene, kuat dan ringan, mudah dilepas-pasang untuk perawatan dan pembersihan.
- Panel Kepala dan Kaki : Terbuat dari bahan polypropylene dengan proses blow molding, mudah dilepas-pasang, dilengkapi pengunci.
- Pengaman Samping : Terbuat dari bahan polypropylene, mudah dioperasikan (buka-tutup) dan dilengkapi dengan pengunci otomatis.
- Posisi :
  - Sudut Kemiringan sandaran punggung 0 - 70°, dengan auto regress ±140mm.
  - Sudut Kemiringan sandaran kaki 0 - 24°.
  - Ketinggian dasaran matras 400 (rendah) - 745 (tinggi).
  - Trendelenburg - anti trendelenburg -14° - 14 °.
  - Ektensi bed 200mm pada knee-raise.
  - CPR manual pada sandaran punggung - CPR elektrik dengan satu tombol - Auto contour.
- Kastor : Kastor 5” roda ganda, dengan penguncian terpusat.
- Aksesoris : Indikator sudut sandaran punggung, rel aksesories, pengukur berat badan pasien, Tiang infus stainless steel.
- Catu Daya : 100-240v, 50-60Hz, 200W.
- Finishing : Cat oven (Epoxy powder coating).
- Beban Maks Pasien : 185 kg.
- Beban Kerja Aman : 250 kg.
- Berat Total : ± 144 kg.
- Dimensi : ± (P) 2220 x (L) 1075 x (T) 780 - 1125 mm (keseluruhan tanpa ektensi).
  ± (P) 1975 x (L) 900 x (T) 400 - 745 mm (pada dasaran matras).

Matras Latex

- Konstruksi : Terbuat dari lateks.
  Tidak panas dan nyaman bagi pengguna.
  Kuat dan tahan lama.
- Cover : Vynil dengan warna biru.
- Berat Produk : ± 16 kg
- Dimensi : ± (P)2000 x (L)900 x (T)100 mm (approx).

Overbed Table Gas-Spring Alumunium

- Konstruksi :
- Tiang : Kontruksi terbuat dari baja yang diproses dengan teknologi manufaktur terkini
- Meja : Terbuat dari aluminium profil.
  ABS dengan proses injeksi molding.
- Hi-lo : Mekanisme gas spring.
- Castor : 2 Castor double wheel 2" + 2 roda.
- Finishing : Cat oven.
- Beban Maksimal : 20 kg pada pangkal meja, 5 kg pada ujung meja.
- Berat Produk : ± 14 kg.
- Dimensi : ± (P)800 x (L)500 x (T)810-1070mm (keseluruhan).
  ± (P)800 x (L)440mm (dimensi meja).

Bedside Cabinet

- Konstruksi : Terbuat dari lembaran baja yang diproses dengan teknologi manufaktur terkini.
- Bagian/ Terdiri : - 1 Laci.
  - Lemari; 1 rak (2 ruang).
- Meja : ABS dengan proses injeksi molding.
- Castor : 4 buah castor Ø2" (swivel).
- Finishing : Cat oven.
- Beban Maks. : 50 kg (total).
- Berat Produk : ± 30 kg.
- Dimensi : ± (P)490 x (L)450 x (T)985 mm.

PT KARYA PRATAMA

BANGGA BUATAN INDONESIA · ISO 9001 · CDAKB · INAPROC Katalog Elektronik

Untuk info link e-cat klik pada gambar atau harga produk

MEDICAL EQUIPMENT
YOVISTRA

TEMPAT TIDUR PASIEN SET

1. Tempat Tidur Pasien

EMERALD 2 engkol dengan pengaman samping

YB-101EM



2. Matras Latex

YM-101

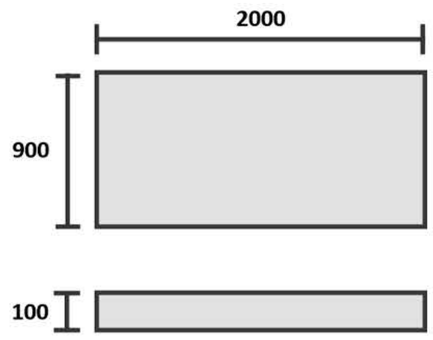

3. Overbed Table

Gas-Spring Alumunium

Y0-101



4. Bedside Cabinet

YBC-101



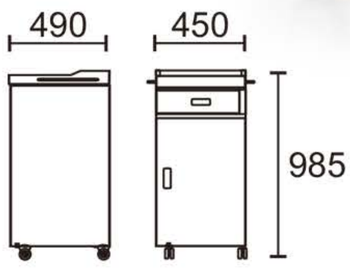

Spesifikasi

Tempat Tidur Pasien

- Konstruksi : Terbuat dari pipa baja dan lembaran baja yang diproses dengan teknologi manufaktur terkini.
- Dasaran matras : Terbuat dari bahan polypropylene, kuat dan ringan, mudah dilepaspasang untuk perawatan dan pembersihan.
- Papan Kepala & Kaki : Terbuat dari bahan polypropylene. mudah dilepas pasang.
- Pengaman Samping : Terbuat dari bahan polypropylene, dapat diturunkan (buka-tutup), dilengkapi dengan pengunci otomatis.
- Posisi : - Sudut sandaran punggung 0 - 70°.
  - Sudut sandaran kaki 0 - 24°.
- Castor : Digerakkan secara manual dengan engkol.
- Tiang Infus : 4 castor 5" roda tunggal, dua diantaranya menggunakan pengunci.
- Aksesoris : Terbuat dari bahan stainless steel. Ketinggian dapat diatur dan dapat dipasang pada 4 posisi berbeda. Pengukur sudut sandaran punggung dan Rel aksesoris.
- Finishing : Cat oven.
- Beban Maks. Pasien : 170 kg.
- Beban Kerja Aman : 200 kg.
- Berat Produk : ± 103 kg.
- Dimensi : ± (P) 2190 x (L) 1060 x (T) 930 mm (keseluruhan).
  ± (P) 1970 x (L) 900 x (T) 540 mm (pada dasaran matras).

Matras Latex

- Konstruksi : Terbuat dari lateks.
  Tidak panas dan nyaman bagi pengguna.
  Kuat dan tahan lama.
- Cover : Vynil dengan warna biru.
- Berat Produk : ± 16 kg
- Dimensi : ± (P)2000 x (L)900 x (T)100 mm (approx).

Overbed Table Gas-Spring Alumunium

- Konstruksi : Kontruksi terbuat dari baja yang diproses dengan teknologi
- Tiang : manufaktur terkini
- Meja : Terbuat dari aluminium profil.
  ABS dengan proses injeksi molding.
- Hi-lo : Mekanisme gas spring.
- Castor : 2 Castor double wheel 2" + 2 roda.
- Finishing : Cat oven.
- Beban Maksimal : 20 kg pada pangkal meja, 5 kg pada ujung meja.
- Berat Produk : ± 14 kg.
- Dimensi : ± (P)800 x (L)500 x (T)810-1070mm (keseluruhan).
  ± (P)800 x (L)440mm (dimensi meja).

Bedside Cabinet

- Konstruksi : Terbuat dari lembaran baja yang diproses dengan teknologi manufaktur terkini.
- Bagian/ Terdiri : - 1 Laci.
  - Lemari; 1 rak (2 ruang).
- Meja : ABS dengan proses injeksi molding.
- Castor : 4 buah castor Ø2" (swivel).
- Finishing : Cat oven.
- Beban Maks. : 50 kg (total).
- Berat Produk : ± 30 kg.
- Dimensi : ± (P)490 x (L)450 x (T)985 mm.

PT KARYA PRATAMA

BANGGA BUATAN INDONESIA · ISO 9001 · CDAKB · INAPROC Katalog Elektronik

Untuk info link e-cat klik pada gambar atau harga produk

MEDICAL EQUIPMENT
YOVISTRA

TEMPAT TIDUR PASIEN SET

1. Tempat Tidur Pasien
EMERALD 3 engkol dengan pengaman samping
YB-102EM



2. Matras Latex
YM-101

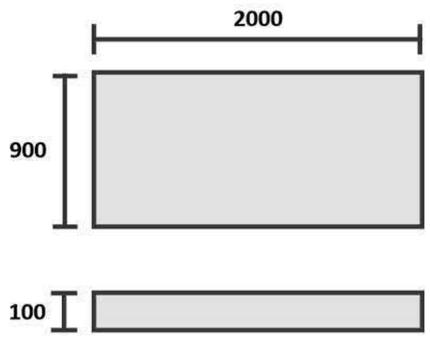

3. Overbed Table
PIN-LOCK
Y0-103



4. Bedside Cabinet
YBC-102



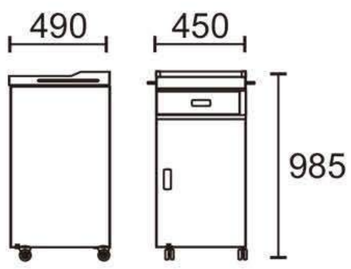

Spesifikasi

Tempat Tidur Pasien

- Konstruksi : Terbuat dari pipa dan lembaran baja yang diproses dengan teknologi manufaktur terkini.
- Dasaran Matras : Terbuat dari bahan polypropylene, kuat dan ringan, mudah dilepas pasang untuk perawatan dan pembersihan.
- Panel Kepala dan Kaki : Terbuat dan bahan polypropylene, mudah dilepas-pasang.
- Pengaman Samping : Terbuat dari bahan polypropylene, dapat diturunkan (buka-tutup), dilengkapi dengan pengunci otomatis.
- Posisi :
  - Posisi dasaran matras 370 (Lo)- 670 (Hi) mm.
  - Sudut Back-raise 0-70°.
  - Sudut Knee-raise 0-24°.
  - Digerakkan secara manual dengan engkol.
- Kastor : 4 buah kastor 5" roda tunggal, dua buah menggunakan pengunci.
- Tiang Infus (Pilihan) : Terbuat dari bahan stainless steel, dapat dipasang pada 4 posisi berbeda.
- Aksesoris : Pengukur sudut sandaran atau punggung dan rel aksesoris.
- Finishing : Cat oven.
- Beban Maks Pasien : 170 kg.
- Beban Kerja Aman : 200 kg.
- Berat Produk : ± 122kg.
- Dimensi : ± (P) 2190 x (L) 1060 x (T) 760 - 1060 mm (keseluruhan).
  ± (P) 1970 x (L) 900 x (T) 370 - 670 mm (pada dasaran matras).

Matras Latex

- Konstruksi : Terbuat dari lateks.
  Tidak panas dan nyaman bagi pengguna.
  Kuat dan tahan lama.
- Cover : Vynil dengan warna biru.
- Berat Produk : ± 16 kg
- Dimensi : ± (P)2000 x (L)900 x (T)100 mm (approx).

Overbed PIN-LOCK

- Konstruksi : Kontruksi terbuat dari pipa baja yang diproses dengan teknologi manufaktur terkini.
- Meja : ABS dengan proses injeksi molding.
- Hi-lo : Mekanisme pin lock.
- Castor : 2 Castor double wheel 2" + 2 roda.
- Finishing : Cat oven.
- Beban Maksimal : 20 kg pada pangkal meja, 5 kg pada ujung meja.
- Berat Produk : ± 10 kg.
- Dimensi : ± (P)810 x (L)510 x (T)800-1070mm (keseluruhan).
  ± (P)810 x (L)450mm (dimensi meja).

Bedside Cabinet

- Konstruksi : Terbuat dari lembaran baja yang diproses dengan teknologi manufaktur terkini.
- Bagian/ Terdiri : - 1 Laci.
  - Lemari; 1 rak (2 ruang).
- Meja : ABS dengan proses injeksi molding.
- Aksesoris : Gantungan handuk stainless steel.
- Castor : 4 buah castor Ø2" (swivel).
- Finishing : Cat oven.
- Beban Maks. : 40 kg (total).
- Berat Produk : ± 25 kg.
- Dimensi : ± (P)490 x (L)450 x (T)760 mm.

PT KARYA PRATAMA

BANGGA BUATAN INDONESIA · ISO 9001 · CDAKB · INAPROC Katalog Elektronik

Untuk info link e-cat klik pada gambar atau harga produk

MEDICAL EQUIPMENT
YOVISTRA

TEMPAT TIDUR PASIEN SET

1. Tempat Tidur Pasien

EMERALD 3 engkol dengan pengaman samping & central lock

YB-103EM



2. Matras Latex

YM-101

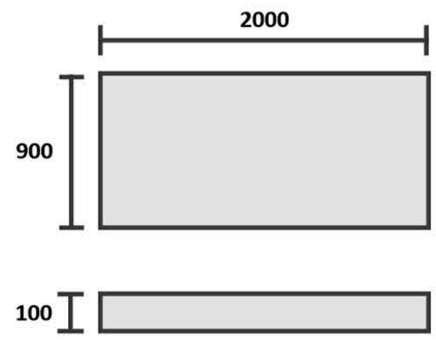

3. Overbed Table

Gas-Spring Alumunium

Y0-101



4. Bedside Cabinet

YBC-101



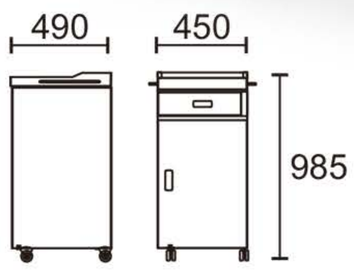

Spesifikasi

Tempat Tidur Pasien

- Konstruksi : Terbuat dari pipa dan lembaran baja yang diproses dengan teknologi manufaktur terkini.
- Dasaran Matras : Terbuat dari bahan polypropylene, kuat dan ringan, mudah dilepas pasang untuk perawatan dan pembersihan.
- Panel Kepala dan Kaki : Terbuat dari bahan polypropylene, mudah dilepas-pasang.
- Pengaman Samping : Terbuat dari bahan polypropylene, dapat diturunkan (buka-tutup), dilengkapi dengan pengunci otomatis.
- Posisi :
  - Posisi dasaran matras ± 370 - 670 mm.
  - Sudut sandaran punggung 0-70°.
  - Sudut sandaran kaki 0-24°.
  - Digerakkan secara manual dengan engkol.
- Kastor : 4 buah kastor 5" roda ganda, dengan sistem penguncian terpusat.
- Tiang Infus (Pilihan) : Terbuat dari bahan stainless steel, dapat dipasang pada 4 posisi berbeda.
- Aksesoris : Pengukur sudut sandaran atau punggung dan rel aksesoris.
- Finishing : Cat oven.
- Beban Maks Pasien : 170 kg.
- Beban Kerja Aman : 200 kg.
- Berat Produk : ± 124 kg.
- Dimensi : ± (P) 2190 x (L) 1060 x (T) 760 - 1060 mm (keseluruhan).
  ± (P) 1970 x (L) 900 x (T) 370 - 670 mm (pada dasaran matras).

Matras Latex

- Konstruksi : Terbuat dari lateks.
  Tidak panas dan nyaman bagi pengguna.
  Kuat dan tahan lama.
- Cover : Vynil dengan warna biru.
- Berat Produk : ± 16 kg
- Dimensi : ± (P)2000 x (L)900 x (T)100 mm (approx).

Overbed Table Gas-Spring Alumunium

- Konstruksi :
- Tiang : Kontruksi terbuat dari baja yang diproses dengan teknologi manufaktur terkini
- Meja : Terbuat dari aluminium profil.
  ABS dengan proses injeksi molding.
- Hi-lo : Mekanisme gas spring.
- Castor : 2 Castor double wheel 2" + 2 roda.
- Finishing : Cat oven.
- Beban Maksimal : 20 kg pada pangkal meja, 5 kg pada ujung meja.
- Berat Produk : ± 14 kg.
- Dimensi : ± (P)800 x (L)500 x (T)810-1070mm (keseluruhan).
  ± (P)800 x (L)440mm (dimensi meja).

Bedside Cabinet

- Konstruksi : Terbuat dari lembaran baja yang diproses dengan teknologi manufaktur terkini.
- Bagian/ Terdiri : - 1 Laci.
  - Lemari; 1 rak (2 ruang).
- Meja : ABS dengan proses injeksi molding.
- Castor : 4 buah castor Ø2" (swivel).
- Finishing : Cat oven.
- Beban Maks. : 50 kg (total).
- Berat Produk : ± 30 kg.
- Dimensi : ± (P)490 x (L)450 x (T)985 mm.

PT KARYA PRATAMA

BANGGA BUATAN INDONESIA · ISO 9001 · CDAKB · INAPROC Katalog Elektronik

Untuk info link e-cat klik pada gambar atau harga produk

MEDICAL EQUIPMENT
YOVISTRA

TEMPAT TIDUR PASIEN SET

1. Tempat Tidur Pasien

Elektrik EMERALD 3 motor dengan pengaman samping

YB-104EM



2. Matras Latex

YM-101

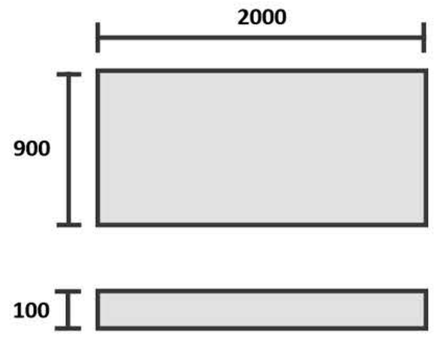

3. Overbed Table

Gas-Spring Alumunium

Y0-101



4. Bedside Cabinet

YBC-101



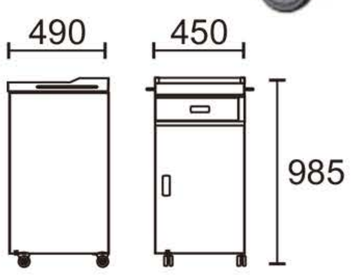

Spesifikasi

Tempat Tidur Pasien

- Konstruksi : Terbuat dari pipa dan lembaran baja yang diproses dengan teknologi manufaktur terkini.
- Dasaran Matras : Terbuat dari bahan polypropylene, kuat dan ringan, mudah dilepas pasang untuk perawatan dan pembersihan.
- Panel Kepala dan Kaki : Terbuat dari bahan polypropylene,mudah dilepas-pasang.
- Pengaman Samping : Terbuat dari bahan polypropylene, dapat diturunkan (buka-tutup), dilengkapi dengan pengunci otomatis.
- Posisi : - Posisi dasaran matras 370 (Lo)- 680(Hi) mm.
  - Sudut back-raise 0-70°.
  - Sudut knee-raise 0-25°.
  - Digerakkan oleh aktuator motor 24 V DC.
- Kastor : 4 buah kastor 5" roda tunggal, diantanya menggunakan pengunci.
- Tiang Infus (Pilihan) : Terbuat dari bahan Stainless steel, dapat diatur dan dapat dipasang pada 4 posisi berbeda.
- Aksesoris : Pengukur sudut sandaran atau punggung dan rel aksesoris.
- Catu Daya : 100-240v, 50/60Hz, 120W.
- Finishing : Cat oven.
- Beban Maks Pasien : 185 kg.
- Beban Kerja Aman : 250 kg.
- Berat Produk : ± 121kg.
- Dimensi : ± (P) 2190 x (L) 1060 x (T) 760 - 1070 mm (keseluruhan).
  ± (P) 1970 x (L) 900 x (T) 370 - 680 mm (pada dasaran matras).

Matras Latex

- Konstruksi : Terbuat dari lateks.
  Tidak panas dan nyaman bagi pengguna.
  Kuat dan tahan lama.
- Cover : Vynil dengan warna biru.
- Berat Produk : ± 16 kg
- Dimensi : ± (P)2000 x (L)900 x (T)100 mm (approx).

Overbed Table Gas-Spring Alumunium

- Konstruksi : Kontruksi terbuat dari baja yang diproses dengan teknologi
- Tiang : manufaktur terkini
- Meja : Terbuat dari aluminium profil.
  ABS dengan proses injeksi molding.
- Hi-lo : Mekanisme gas spring.
- Castor : 2 Castor double wheel 2" + 2 roda.
- Finishing : Cat oven.
- Beban Maksimal : 20 kg pada pangkal meja, 5 kg pada ujung meja.
- Berat Produk : ± 14 kg.
- Dimensi : ± (P)800 x (L)500 x (T)810-1070mm (keseluruhan).
  ± (P)800 x (L)440mm (dimensi meja).

Bedside Cabinet

- Konstruksi : Terbuat dari lembaran baja yang diproses dengan teknologi manufaktur terkini.
- Bagian/ Terdiri : - 1 Laci.
  - Lemari; 1 rak (2 ruang).
- Meja : ABS dengan proses injeksi molding.
- Castor : 4 buah castor Ø2" (swivel).
- Finishing : Cat oven.
- Beban Maks. : 50 kg (total).
- Berat Produk : ± 30 kg.
- Dimensi : ± (P)490 x (L)450 x (T)985 mm.

PT KARYA PRATAMA

BANGGA BUATAN INDONESIA · ISO 9001 · CDAKB · INAPROC Katalog Elektronik

Untuk info link e-cat klik pada gambar atau harga produk

MEDICAL EQUIPMENT
YOVISTRA

TEMPAT TIDUR PASIEN SET

1. Tempat Tidur Pasien

Elektrik EMERALD 4 motor dengan pengaman samping

YB-105EM



2. Matras Latex

YM-101



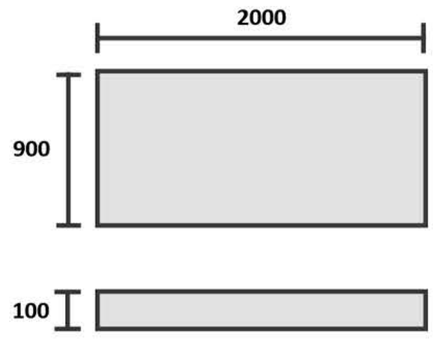

3. Overbed Table

Gas-Spring Alumunium

Y0-101



4. Bedside Cabinet

YBC-101



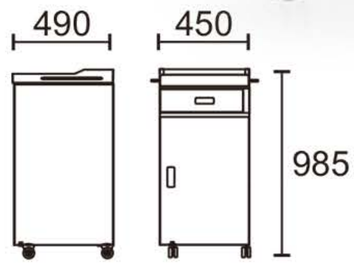

Spesifikasi

Tempat Tidur Pasien

- Konstruksi : Terbuat dari pipa baja dan lembaran baja yang diproses dengan teknologi manufaktur terkini.
- Dasaran matras : Terbuat dari bahan polypropylene dengan rangka baja. Dilengkapi dengan penahan kasur pada sisi matras.
- Papan Kepala & Kaki : Terbuat dari bahan polypropylene, dilengkapi pengunci dan bumper pada kedua sisi panel.
- Pengaman Samping : Terbuat dari bahan polypropylene, mudah dioperasikan (buka-tutup), dilengkapi dengan pengunci otomatis.
- Posisi : - Posisi dasaran matras (rendah-tinggi) : 435 - 775 mm.
  - Sudut sandaran punggung 0 - 70°.
  - Sudut sandaran kaki 0 - 24°.
  - Sudut trendelenburg - anti trendelenburg -13° - 13°.
  Digerakkan oleh aktuator motor 24 V DC.
- Castor : 4 castor 5" roda tunggal, dua diantaranya dengan pengunci.
- Aksesoris : Pengukur sudut sandaran punggung, Pengukur sudut posisi trendelenburg, dan Rel aksesoris.
- Catu Daya : 100-240v, 50/60Hz, 200W.
- Finishing : Cat oven (epoxy powder coating).
- Beban Maks. Pasien : 185 kg.
- Beban Kerja Aman : 250 kg.
- Berat Produk : ± 125 kg.
- Dimensi : ± (P) 2190 x (L) 1060 x (T) 820 - 1160 mm (keseluruhan).
  ± (P) 1970 x (L) 900 x (T) 435 - 775 mm (pada dasaran matras).

Matras Latex

- Konstruksi : Terbuat dari lateks.
  Tidak panas dan nyaman bagi pengguna.
  Kuat dan tahan lama.
- Cover : Vynil dengan warna biru.
- Berat Produk : ± 16 kg
- Dimensi : ± (P)2000 x (L)900 x (T)100 mm (approx).

Overbed Table Gas-Spring Alumunium

- Konstruksi : Kontruksi terbuat dari baja yang diproses dengan teknologi
- Tiang : manufaktur terkini
- Meja : Terbuat dari aluminium profil.
  ABS dengan proses injeksi molding.
- Hi-lo : Mekanisme gas spring.
- Castor : 2 Castor double wheel 2" + 2 roda.
- Finishing : Cat oven.
- Beban Maksimal : 20 kg pada pangkal meja, 5 kg pada ujung meja.
- Berat Produk : ± 14 kg.
- Dimensi : ± (P)800 x (L)500 x (T)810-1070mm (keseluruhan).
  ± (P)800 x (L)440mm (dimensi meja).

Bedside Cabinet

- Konstruksi : Terbuat dari lembaran baja yang diproses dengan teknologi manufaktur terkini.
- Bagian/ Terdiri : - 1 Laci.
  - Lemari; 1 rak (2 ruang).
- Meja : ABS dengan proses injeksi molding.
- Castor : 4 buah castor Ø2" (swivel).
- Finishing : Cat oven.
- Beban Maks. : 50 kg (total).
- Berat Produk : ± 30 kg.
- Dimensi : ± (P)490 x (L)450 x (T)985 mm.

PT KARYA PRATAMA

Untuk info link e-cat klik pada gambar atau harga produk

MEDICAL EQUIPMENT
YOVISTRA

TEMPAT TIDUR PASIEN SET

1. Tempat Tidur Pasien

Elektrik EMERALD 5 motor dengan pengaman samping

YB-106EM



2. Matras Latex

YM-101

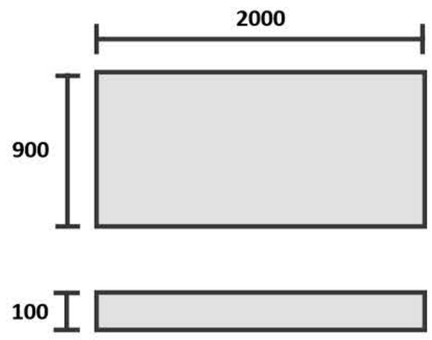

3. Overbed Table

Gas-Spring Alumunium

Y0-101



4. Bedside Cabinet

YBC-101



Spesifikasi

Tempat Tidur Pasien

- Konstruksi : Terbuat dari pipa baja dan lembaran baja yang diproses dengan teknologi manufaktur terkini.
- Panel Kepala dan Kaki : Polypropylene, dilengkapi pengunci, mudah dilepas-pasang.
- Side Guard : Bahan polypropylene,mudah dioperasikan (buka-tutup), dilengkapi dengan pengunci dan inclinometer
- Posisi : Digerakkan oleh aktuator motor 24V DC
  - Sudut sandaran punggung 0 - 70°.
  - Sudut sandaran kaki 0 - 25°.
  - Posisi hi-lo 650 - 1050 mm.
  - Trendelenburg & Anti-trendelenburg 18° -18°.
  - Tilting (14° -14°) - Electric single touch button.
  - CPR, Cardiac position.
- Castor : 4 buah castor 5" roda ganda, dengan sistem penguncian terpusat.
- Catu Daya : 230V AC, 50/60Hz, 200W.
- Aksesoris : Pengukur sudut sandaran punggung, Pengukur sudut Trendelenburg, Rel aksesoris, dudukan X-ray.
- Finishing : Epoxy powder coating (cat oven).
- Beban Maks. Pasien : 185 kg.
- Beban Kerja Aman : 220 kg.
- Berat Produk : ± 173 kg.
- Dimensi : ± (P) 2200 x (L) 1070 x (T) 1035 - 1435 mm (keseluruhan).
  ± (P) 1975 x (L) 900 x (T) 650 - 1050 mm (pada dasaran matras).

Matras Latex

- Konstruksi : Terbuat dari lateks.
  Tidak panas dan nyaman bagi pengguna.
  Kuat dan tahan lama.
- Cover : Vynil dengan warna biru.
- Berat Produk : ± 16 kg
- Dimensi : ± (P)2000 x (L)900 x (T)100 mm (approx).

Overbed Table Gas-Spring Alumunium

- Konstruksi : Kontruksi terbuat dari baja yang diproses dengan teknologi
- Tiang : manufaktur terkini
- Meja : Terbuat dari aluminium profil.
  ABS dengan proses injeksi molding.
- Hi-lo : Mekanisme gas spring.
- Castor : 2 Castor double wheel 2" + 2 roda.
- Finishing : Cat oven.
- Beban Maksimal : 20 kg pada pangkal meja, 5 kg pada ujung meja.
- Berat Produk : ± 14 kg.
- Dimensi : ± (P)800 x (L)500 x (T)810-1070mm (keseluruhan).
  ± (P)800 x (L)440mm (dimensi meja).

Bedside Cabinet

- Konstruksi : Terbuat dari lembaran baja yang diproses dengan teknologi manufaktur terkini.
- Bagian/ Terdiri : - 1 Laci.
  - Lemari; 1 rak (2 ruang).
- Meja : ABS dengan proses injeksi molding.
- Castor : 4 buah castor Ø2" (swivel).
- Finishing : Cat oven.
- Beban Maks. : 50 kg (total).
- Berat Produk : ± 30 kg.
- Dimensi : ± (P)490 x (L)450 x (T)985 mm.

PT KARYA PRATAMA

BANGGA BUATAN INDONESIA · ISO 9001 · CDAKB · INAPROC Katalog Elektronik

Untuk info link e-cat klik pada gambar atau harga produk

MEDICAL EQUIPMENT
YOVISTRA

TEMPAT TIDUR PASIEN SET

1. Tempat Tidur Pasien

Manual DELUXE 1 Engkol dengan Pengaman Samping

YB-201D



2. Matras Latex

YM-101

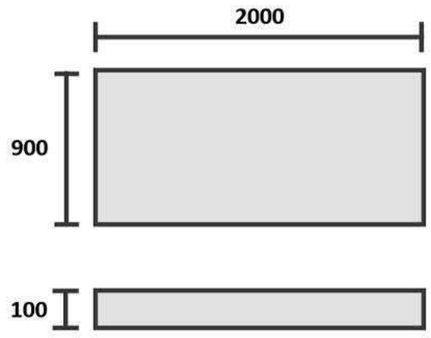

3. Overbed Table

Gas-Spring Alumunium

Y0-101



4. Bedside Cabinet

YBC-101



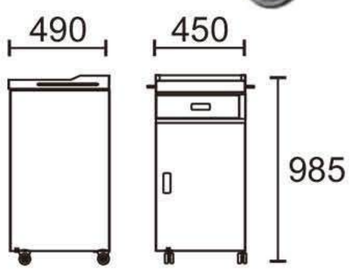

Spesifikasi

Tempat Tidur Pasien

- Konstruksi : Terbuat dari pipa baja dan lembaran baja yang diproses dengan teknologi manufaktur terkini.
- Dasaran Matras : Terbuat dari lembaran polypropylene dengan rangka baja. Dilengkapi dengan penahan kasur pada sisi matras.
- Papan Kepala & Kaki : Terbuat dari plastik ABS dengan rangka pipa baja, dapat dilepas pasang.
- Pengaman Samping : Dapat dilipat, dengan sistem penguncian sekali sentuh.
- Posisi : - Sudut kemiringan sandaran punggung ± 0 - 70°. Digerakkan secara manual dengan engkol.
- Kastor : 4 buah kastor 5" roda tunggal, dua diantaranya menggunakan pengunci.
- Tiang Infus : Terbuat dari bahan stainless steel. Ketinggian dapat diatur dan dapat dipasang pada 4 posisi berbeda.
- Finishing : Cat oven (Epoxy powder coating).
- Beban Maks. Pasien : 170 kg.
- Beban Kerja Aman : 200 kg.
- Berat Produk : 74 kg.
- Dimensi : ± (P)2160 x (L)990 x (T)835 mm (keseluruhan).
  ± (P)1920 x (L)840 x (T)500 mm (pada dasaran matras).

Matras Latex

- Konstruksi : Terbuat dari lateks.
  Tidak panas dan nyaman bagi pengguna.
  Kuat dan tahan lama.
- Cover : Vynil dengan warna biru.
- Berat Produk : ± 16 kg
- Dimensi : ± (P)2000 x (L)900 x (T)100 mm (approx).

Overbed Table Gas-Spring Alumunium

- Konstruksi : Kontruksi terbuat dari baja yang diproses dengan teknologi
- Tiang : manufaktur terkini
- Meja : Terbuat dari aluminium profil.
  ABS dengan proses injeksi molding.
- Hi-lo : Mekanisme gas spring.
- Castor : 2 Castor double wheel 2" + 2 roda.
- Finishing : Cat oven.
- Beban Maksimal : 20 kg pada pangkal meja, 5 kg pada ujung meja.
- Berat Produk : ± 14 kg.
- Dimensi : ± (P)800 x (L)500 x (T)810-1070mm (keseluruhan).
  ± (P)800 x (L)440mm (dimensi meja).

Bedside Cabinet

- Konstruksi : Terbuat dari lembaran baja yang diproses dengan teknologi manufaktur terkini.
- Bagian/ Terdiri : - 1 Laci.
  - Lemari; 1 rak (2 ruang).
- Meja : ABS dengan proses injeksi molding.
- Castor : 4 buah castor Ø2" (swivel).
- Finishing : Cat oven.
- Beban Maks. : 50 kg (total).
- Berat Produk : ± 30 kg.
- Dimensi : ± (P)490 x (L)450 x (T)985 mm.

PT KARYA PRATAMA

BANGGA BUATAN INDONESIA

ISO 9001

CDAKB

INAPROC Katalog Elektronik

Untuk info link e-cat klik pada gambar atau harga produk

MEDICAL EQUIPMENT
YOVISTRA

TEMPAT TIDUR PASIEN SET

1. Tempat Tidur Pasien

Manual DELUXE 2 Engkol dengan Pengaman Samping

YB-202D



2. Matras Latex

YM-101

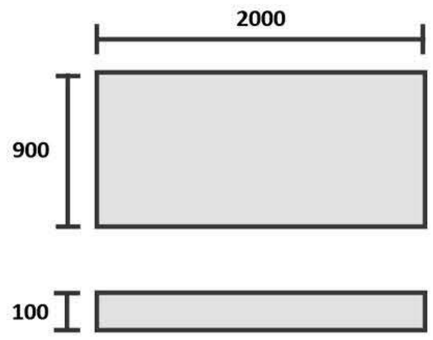

3. Overbed Table

Gas-Spring Alumunium

Y0-101



4. Bedside Cabinet

YBC-101



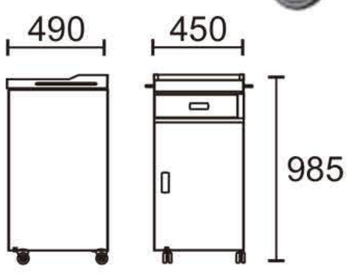

Spesifikasi

Tempat Tidur Pasien

- Konstruksi : Terbuat dari pipa baja dan lembaran baja yang diproses dengan teknologi manufaktur terkini.
- Dasaran Matras : Terbuat dari lembaran polypropylene dengan rangka baja. Dilengkapi dengan penahan kasur pada sisi matras.
- Papan Kepala & Kaki : Terbuat dari plastik ABS dengan rangka pipa baja, dapat dilepas pasang.
- Pengaman Samping : Dapat dilipat, dengan sistem penguncian sekali sentuh.
- Posisi : - Sudut kemiringan back raise 0 - 70°.
  - Sudut kemiringan knee raise 0 - 24°.
  - Digerakkan secara manual dengan engkol.
- Kastor : 4 buah kastor 5" roda tunggal, dua diantaranya menggunakan pengunci.
- Tiang Infus : Terbuat dari bahan stainless steel. Ketinggian dapat diatur dan dapat dipasang pada 4 posisi berbeda.
- Finishing : Cat oven (Epoxy powder coating).
- Beban Maks. Pasien : 170 kg.
- Beban Kerja Aman : 200 kg.
- Berat Produk : 77 kg.
- Dimensi : ± (P)2160 x (L)990 x (T)835 mm (keseluruhan).
  ± (P)1920 x (L)840 x (T)500 mm (pada dasaran matras).

Matras Latex

- Konstruksi : Terbuat dari lateks.
  Tidak panas dan nyaman bagi pengguna.
  Kuat dan tahan lama.
- Cover : Vynil dengan warna biru.
- Berat Produk : ± 16 kg
- Dimensi : ± (P)2000 x (L)900 x (T)100 mm (approx).

Overbed Table Gas-Spring Alumunium

- Konstruksi : Kontruksi terbuat dari baja yang diproses dengan teknologi
- Tiang : manufaktur terkini
- Meja : Terbuat dari aluminium profil.
  ABS dengan proses injeksi molding.
- Hi-lo : Mekanisme gas spring.
- Castor : 2 Castor double wheel 2" + 2 roda.
- Finishing : Cat oven.
- Beban Maksimal : 20 kg pada pangkal meja, 5 kg pada ujung meja.
- Berat Produk : ± 14 kg.
- Dimensi : ± (P)800 x (L)500 x (T)810-1070mm (keseluruhan).
  ± (P)800 x (L)440mm (dimensi meja).

Bedside Cabinet

- Konstruksi : Terbuat dari lembaran baja yang diproses dengan teknologi manufaktur terkini.
- Bagian/ Terdiri : - 1 Laci.
  - Lemari; 1 rak (2 ruang).
- Meja : ABS dengan proses injeksi molding.
- Castor : 4 buah castor Ø2" (swivel).
- Finishing : Cat oven.
- Beban Maks. : 50 kg (total).
- Berat Produk : ± 30 kg.
- Dimensi : ± (P)490 x (L)450 x (T)985 mm.

PT KARYA PRATAMA

BANGGA BUATAN INDONESIA · ISO 9001 · CDAKB · INAPROC Katalog Elektronik

Untuk info link e-cat klik pada gambar atau harga produk

MEDICAL EQUIPMENT
YOVISTRA

TEMPAT TIDUR PASIEN SET

1. Tempat Tidur Pasien

Manual DELUXE 3 Engkol dengan Pengaman Samping

YB-203D



2. Matras Latex

YM-101

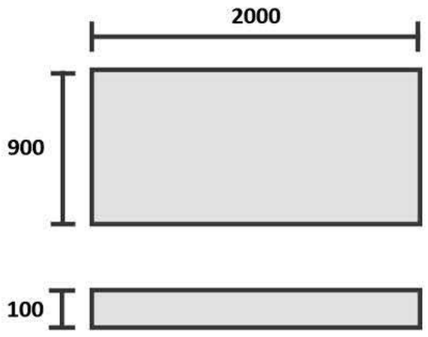

3. Overbed Table

Gas-Spring Alumunium

Y0-101



4. Bedside Cabinet

YBC-101



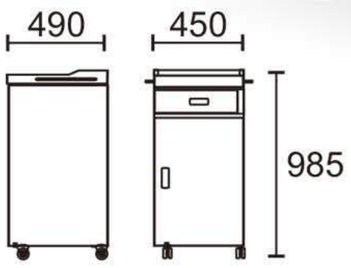

Spesifikasi

Tempat Tidur Pasien

- Konstruksi : Konstruksi terbuat dari pipa baja dan lembaran baja yang diproses dengan teknologi manufaktur terkini.
- Dasaran Matras : Terbuat dari lembaran polypropylene dengan rangka baja. Dilengkapi dengan penahan kasur pada sisi matras.
- Papan Kepala & Kaki : Papan terbuat dari plastik ABS, dengan rangka pipa baja dapat dilepas-pasang.
- Pengaman Samping : Dapat dilipat, dengan sistem penguncian sekali sentuh.
- Posisi : - Posisi dasaran matras 450 (Lo) - 620 (Hi) mm.
  - Sudut kemiringan back raise 0 - 70°.
  - Sudut kemiringan knee raise 0 - 24°.
  - Digerakkan secara manual dengan engkol.
- Kastor : 4 buah kastor 5" roda tunggal, dua diantaranya menggunakan pengunci.
- Tiang Infus : Terbuat dari bahan stainless steel. Ketinggian dapat diatur dan dapat dipasang pada 4 posisi berbeda.
- Finishing : Cat oven.
- Beban Maks. Pasien : 170 kg.
- Beban Kerja Aman : 200 kg.
- Berat Produk : ± 97.5 kg.
- Dimensi : ± (P)2160 x (L)990 x (T)785 - 955 mm (keseluruhan).
  ± (P)1920 x (L)840 x (T)450 - 620 mm (pada dasaran matras).

Matras Latex

- Konstruksi : Terbuat dari lateks.
  Tidak panas dan nyaman bagi pengguna.
  Kuat dan tahan lama.
- Cover : Vynil dengan warna biru.
- Berat Produk : ± 16 kg
- Dimensi : ± (P)2000 x (L)900 x (T)100 mm (approx).

Overbed Table Gas-Spring Alumunium

- Konstruksi : Kontruksi terbuat dari baja yang diproses dengan teknologi
- Tiang : manufaktur terkini
- Meja : Terbuat dari aluminium profil.
  ABS dengan proses injeksi molding.
- Hi-lo : Mekanisme gas spring.
- Castor : 2 Castor double wheel 2" + 2 roda.
- Finishing : Cat oven.
- Beban Maksimal : 20 kg pada pangkal meja, 5 kg pada ujung meja.
- Berat Produk : ± 14 kg.
- Dimensi : ± (P)800 x (L)500 x (T)810-1070mm (keseluruhan).
  ± (P)800 x (L)440mm (dimensi meja).

Bedside Cabinet

- Konstruksi : Terbuat dari lembaran baja yang diproses dengan teknologi manufaktur terkini.
- Bagian/ Terdiri : - 1 Laci.
  - Lemari; 1 rak (2 ruang).
- Meja : ABS dengan proses injeksi molding.
- Castor : 4 buah castor Ø2" (swivel).
- Finishing : Cat oven.
- Beban Maks. : 50 kg (total).
- Berat Produk : ± 30 kg.
- Dimensi : ± (P)490 x (L)450 x (T)985 mm.

PT KARYA PRATAMA

Untuk info link e-cat klik pada gambar atau harga produk

MEDICAL EQUIPMENT
YOVISTRA

TEMPAT TIDUR PASIEN SET

1. Tempat Tidur Pasien

Manual DELUXE 3 Engkol dengan Pengaman Samping & Central Lock

YB-204D



2. Matras Latex

YM-101

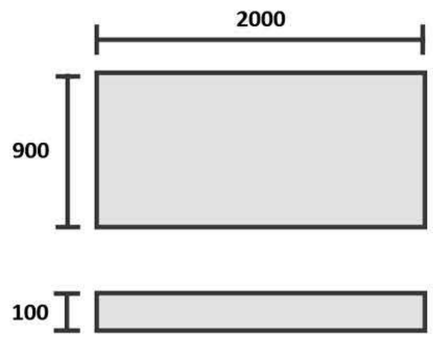

3. Overbed Table

Gas-Spring Alumunium

Y0-101



4. Bedside Cabinet

YBC-101



Spesifikasi

Tempat Tidur Pasien

- Konstruksi : Konstruksi terbuat dari pipa baja dan lembaran baja yang diproses dengan teknologi manufaktur terkini.
- Dasaran Matras : Terbuat dari lembaran polypropylene dengan rangka baja. Dilengkapi dengan penahan kasur pada sisi matras.
- Papan Kepala & Kaki : Papan terbuat dari plastik ABS, dengan rangka pipa baja dapat dilepas-pasang, dilengkapi dengan pengunci.
- Pengaman Samping : Dapat dilipat, dengan sistem penguncian sekali sentuh.
- Posisi : - Posisi dasaran matras 450 (Lo) - 620 (Hi) mm.
  - Sudut kemiringan back raise 0 - 70°.
  - Sudut kemiringan knee raise 0 - 24°.
  - Digerakkan secara manual dengan engkol.
- Kastor : 4 buah kastor 5" roda ganda dengan central lock (sekali injak keempat kastor semua terkunci).
- Tiang Infus : Terbuat dari bahan stainless steel. Ketinggian dapat diatur dan dapat dipasang pada 4 posisi berbeda.
- Finishing : Cat oven.
- Beban Maks. Pasien : 170 kg.
- Beban Kerja Aman : 200 kg.
- Berat Produk : ± 99 kg.
- Dimensi : ± (P)2160 x (L)990 x (T)785 - 985 mm (keseluruhan).
  ± (P)1920 x (L)840 x (T)450 - 650 mm (pada dasaran matras).

Matras Latex

- Konstruksi : Terbuat dari lateks.
  Tidak panas dan nyaman bagi pengguna.
  Kuat dan tahan lama.
- Cover : Vynil dengan warna biru.
- Berat Produk : ± 16 kg
- Dimensi : ± (P)2000 x (L)900 x (T)100 mm (approx).

Overbed Table Gas-Spring Alumunium

- Konstruksi : Kontruksi terbuat dari baja yang diproses dengan teknologi
- Tiang : manufaktur terkini
- Meja : Terbuat dari aluminium profil.
  ABS dengan proses injeksi molding.
- Hi-lo : Mekanisme gas spring.
- Castor : 2 Castor double wheel 2" + 2 roda.
- Finishing : Cat oven.
- Beban Maksimal : 20 kg pada pangkal meja, 5 kg pada ujung meja.
- Berat Produk : ± 14 kg.
- Dimensi : ± (P)800 x (L)500 x (T)810-1070mm (keseluruhan).
  ± (P)800 x (L)440mm (dimensi meja).

Bedside Cabinet

- Konstruksi : Terbuat dari lembaran baja yang diproses dengan teknologi manufaktur terkini.
- Bagian/ Terdiri : - 1 Laci.
  - Lemari; 1 rak (2 ruang).
- Meja : ABS dengan proses injeksi molding.
- Castor : 4 buah castor Ø2" (swivel).
- Finishing : Cat oven.
- Beban Maks. : 50 kg (total).
- Berat Produk : ± 30 kg.
- Dimensi : ± (P)490 x (L)450 x (T)985 mm.

PT KARYA PRATAMA

BANGGA BUATAN INDONESIA · ISO 9001 · CDAKB · INAPROC Katalog Elektronik

Untuk info link e-cat klik pada gambar atau harga produk

MEDICAL EQUIPMENT
YOVISTRA

TEMPAT TIDUR PASIEN SET

1. Tempat Tidur Pasien

Elektrik DELUXE 3 Motor dengan Pengaman Samping

YB-205D



2. Matras Latex

YM-101



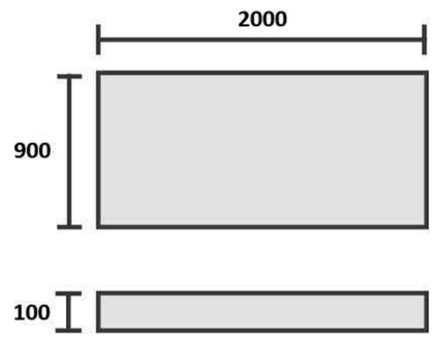

3. Overbed Table

Gas-Spring Alumunium

Y0-101



4. Bedside Cabinet

YBC-101



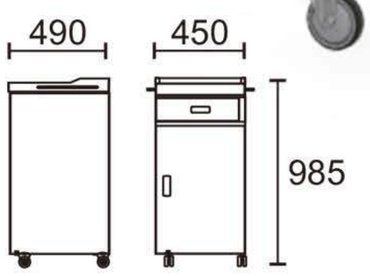

Spesifikasi

Tempat Tidur Pasien

- Konstruksi : Konstruksi terbuat dari pipa baja dan lembaran baja yang diproses dengan teknologi manufaktur terkini.
- Dasaran Matras : Terbuat dari lembaran polypropylene dengan rangka baja. Dilengkapi dengan penahan kasur pada sisi matras.
- Papan Kepala & Kaki : Papan terbuat dari plastik ABS, dengan rangka pipa baja dapat dilepas-pasang.
- Pengaman Samping : Dapat dilipat, dengan sistem penguncian sekali sentuh.
- Posisi : - Sudut kemiringan sandaran punggung ± 0 - 70°.
  - Sudut kemiringan sandaran kaki ± 0 - 20°.
  - Ketinggian dasaran matras ± 375 (Lo) - 685 (Hi) mm.
  - Digerakkan oleh motor elektrik 24V DC.
- Kastor : 4 buah castor 5" roda tunggal, 2 diantaranya menggunakan pengunci.
- Tiang Infus : Terbuat dari bahan stainless steel. Ketinggian dapat diatur dan dapat dipasang pada 4 posisi berbeda.
- Catu Daya : 100 - 240Volt AC, 50/60Hz, 350W.
- Finishing : Cat oven.
- Beban Maks. Pasien : 170 kg.
- Beban Kerja Aman : 200 kg.
- Berat Produk : ± 96 kg.
- Dimensi : ± (P)2160 x (L)990 x (T)720 - 1030 mm (keseluruhan).
  ± (P)1920 x (L)840 x (T)375 - 685 mm (pada dasaran matras).

Matras Latex

- Konstruksi : Terbuat dari lateks.
  Tidak panas dan nyaman bagi pengguna.
  Kuat dan tahan lama.
- Cover : Vynil dengan warna biru.
- Berat Produk : ± 16 kg
- Dimensi : ± (P)2000 x (L)900 x (T)100 mm (approx).

Overbed Table Gas-Spring Alumunium

- Konstruksi : Kontruksi terbuat dari baja yang diproses dengan teknologi
- Tiang : manufaktur terkini
- Meja : Terbuat dari aluminium profil.
  ABS dengan proses injeksi molding.
- Hi-lo : Mekanisme gas spring.
- Castor : 2 Castor double wheel 2" + 2 roda.
- Finishing : Cat oven.
- Beban Maksimal : 20 kg pada pangkal meja, 5 kg pada ujung meja.
- Berat Produk : ± 14 kg.
- Dimensi : ± (P)800 x (L)500 x (T)810-1070mm (keseluruhan).
  ± (P)800 x (L)440mm (dimensi meja).

Bedside Cabinet

- Konstruksi : Terbuat dari lembaran baja yang diproses dengan teknologi manufaktur terkini.
- Bagian/ Terdiri : - 1 Laci.
  - Lemari; 1 rak (2 ruang).
- Meja : ABS dengan proses injeksi molding.
- Castor : 4 buah castor Ø2" (swivel).
- Finishing : Cat oven.
- Beban Maks. : 50 kg (total).
- Berat Produk : ± 30 kg.
- Dimensi : ± (P)490 x (L)450 x (T)985 mm.

PT KARYA PRATAMA

BANGGA BUATAN INDONESIA · ISO 9001 · CDAKB · INAPROC Katalog Elektronik

Untuk info link e-cat klik pada gambar atau harga produk

MEDICAL EQUIPMENT
YOVISTRA

TEMPAT TIDUR PASIEN SET

2. Matras Busa
YM-102

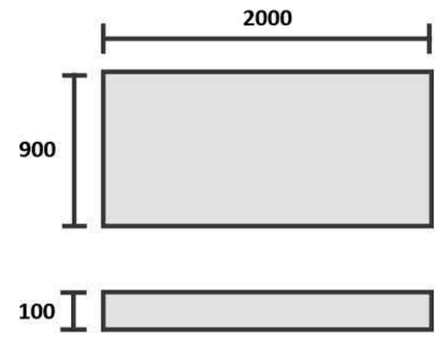

1. Economic Bed
YB-802



4. Bedside Cabinet
YBC-101



3. Overbed Table
Gas-Spring Alumunium
Y0-101



Spesifikasi

Tempat Tidur Pasien

- Konstruksi : Konstruksi terbuat dari pipa baja dan lembaran baja yang diproses dengan teknologi manufaktur terkini.
- Dasaran Matras : Terbuat dari lembaran baja, dilengkapi dengan penahan kasur pada setiap sisi matras.
- Panel Kepala & Kaki : Terbuat dari pipa baja berkualitas.
- Posisi : Datar (tanpa sandaran punggung).
- Castor : 4 castor 5" roda tunggal, dua diantaranya dilengkapi dengan pengunci.
- Finishing : Epoxy powder coating finish (Cat oven).
- Packing : Sistem knock down.
- Beban Maks. : 170 kg.
- Berat Produk : ± 55 kg.
- Dimensi : ± (P) 2080 x (L) 900 x (T) 910 mm (keseluruhan).

Matras Busa

- Konstruksi : Terbuat dari busa yang diproses dengan teknologi manufaktur terkini. Kuat dan tahan lama.
- Cover : Vynil dengan warna biru.
- Density 20 kg/m²
- Berat Produk ± 5 kg
- Dimensi ± (P)2000 x (L)900 x (T)100 mm (approx).

Overbed Table Gas-Spring Alumunium

- Konstruksi : Kontruksi terbuat dari baja yang diproses dengan teknologi
- Tiang : manufaktur terkini
- Meja : Terbuat dari aluminium profil. ABS dengan proses injeksi molding.
- Hi-lo : Mekanisme gas spring.
- Castor : 2 Castor double wheel 2" + 2 roda.
- Finishing : Cat oven.
- Beban Maksimal : 20 kg pada pangkal meja, 5 kg pada ujung meja.
- Berat Produk : ± 14 kg.
- Dimensi : ± (P)800 x (L)500 x (T)810-1070mm (keseluruhan). ± (P)800 x (L)440mm (dimensi meja).

Bedside Cabinet

- Konstruksi : Terbuat dari lembaran baja yang diproses dengan teknologi manufaktur terkini.
- Bagian/ Terdiri : - 1 Laci. - Lemari; 1 rak (2 ruang).
- Meja : ABS dengan proses injeksi molding.
- Castor : 4 buah castor Ø2" (swivel).
- Finishing : Cat oven.
- Beban Maks. : 50 kg (total).
- Berat Produk : ± 30 kg.
- Dimensi : ± (P)490 x (L)450 x (T)985 mm.

PT KARYA PRATAMA

BANGGA BUATAN INDONESIA · ISO 9001 · CDAKB · INAPROC Katalog Elektronik

Untuk info link e-cat klik pada gambar atau harga produk

MEDICAL EQUIPMENT
YOVISTRA

TEMPAT TIDUR PASIEN SET

2. Matras Busa
YM-102

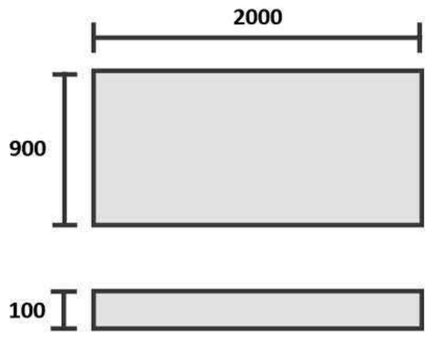



1. Economic Bed
with Back-raise Adjustment
YB-16



3. Overbed Table
Gas-Spring Alumunium
Y0-101



4. Bedside Cabinet
YBC-101



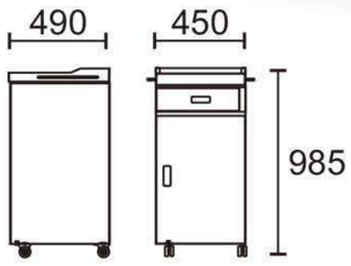

Spesifikasi

Tempat Tidur Pasien

- Konstruksi : Konstruksi terbuat dari pipa baja dan lembaran baja yang diproses dengan teknologi manufaktur terkini.
- Dasaran Matras : Terbuat dari lembaran baja, dilengkapi dengan penahan kasur pada setiap sisi matras.
- Panel Kepala & Kaki : Terbuat dari pipa baja berkualitas.
- Posisi : Sudut sandaran punggung 0-70° -mekanisme engkol.
- Castor : 4 castor 5" roda tunggal, dua diantaranya dilengkapi dengan pengunci.
- Finishing : Epoxy powder coating (cat oven).
- Packing : Sistem knock down.
- Beban Maks. : 170 kg.
- Berat Produk : ± 60 kg.
- Dimensi : ± (P) 2080 x (L) 900 x (T) 910 mm (keseluruhan).

Matras Busa

- Konstruksi : Terbuat dari busa yang diproses dengan teknologi manufaktur terkini. Kuat dan tahan lama.
- Cover : Vynil dengan warna biru.
- Density : 20 kg/m²
- Berat Produk : ± 5 kg
- Dimensi : ± (P)2000 x (L)900 x (T)100 mm (approx).

Overbed Table Gas-Spring Alumunium

- Konstruksi : Kontruksi terbuat dari baja yang diproses dengan teknologi
- Tiang : manufaktur terkini
- Meja : Terbuat dari aluminium profil. ABS dengan proses injeksi molding.
- Hi-lo : Mekanisme gas spring.
- Castor : 2 Castor double wheel 2" + 2 roda.
- Finishing : Cat oven.
- Beban Maksimal : 20 kg pada pangkal meja, 5 kg pada ujung meja.
- Berat Produk : ± 14 kg.
- Dimensi : ± (P)800 x (L)500 x (T)810-1070mm (keseluruhan). ± (P)800 x (L)440mm (dimensi meja).

Bedside Cabinet

- Konstruksi : Terbuat dari lembaran baja yang diproses dengan teknologi manufaktur terkini.
- Bagian/ Terdiri : - 1 Laci. - Lemari; 1 rak (2 ruang).
- Meja : ABS dengan proses injeksi molding.
- Castor : 4 buah castor Ø2" (swivel).
- Finishing : Cat oven.
- Beban Maks. : 50 kg (total).
- Berat Produk : ± 30 kg.
- Dimensi : ± (P)490 x (L)450 x (T)985 mm.

PT KARYA PRATAMA

BANGGA BUATAN INDONESIA · ISO 9001 · CDAKB · INAPROC Katalog Elektronik

Untuk info link e-cat klik pada gambar atau harga produk

MEDICAL EQUIPMENT
YOVISTRA

TEMPAT TIDUR PASIEN SET

1. Tempat Tidur Anak
YB-608



2. Matras Latex
YM-107

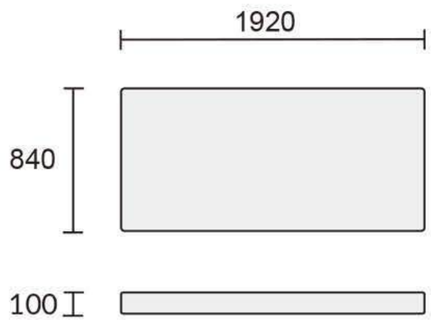



3. Overbed Table
Gas-Spring Alumunium
Y0-101



4. Bedside Cabinet
YBC-101



Spesifikasi

Tempat Tidur Pasien

- Konstruksi : Terbuat dari baja yang diproses dengan teknologi manufaktur terkini.
- Mattress Platform : Polypropylene. Dilengkapi penahan matras pada sisi samping.
- Side Guard : Aluminium. Ketinggian side guard (buka tutup) dapat diatur dengan 2 hendel yang ditekan secara bersamaan.
- Panel Kepala & Kaki : Polypropylene. Untuk keamanan kepala dan kaki.
- Posisi : - Kemiringan sandaran punggung 0 - 75° - mekanisme engkol.
  - Kemiringan sandaran kaki 0 - 25° - mekanisme engkol.
  Dilengkapi dengan hendel lipat untuk pengaturan posisi.
- Castor : 4 castor 5" roda ganda, dilengkapi dengan central lock.
- Finishing : Epoxy powder coating finished (Cat oven).
- Beban Maks. : 170 kg.
- SWL : 200 kg.
- Berat Produk : ± 90 kg.
- Dimensi : ± (P)2100 x (L)945 x (T)1410 mm.
  ± (P)1920 x (L)840 x (T)570 mm.

Matras Busa

- Konstruksi : Terbuat dari busa yang diproses dengan teknologi manufaktur terkini. Kuat dan tahan lama.
- Cover : Kulit imitasi, tahan air dan mudah dibersihkan.
- Berat Produk : ± 15 Kg.
- Dimensi : ± (P)1920x (L)840 x (T)100 mm.

Overbed Table Gas-Spring Alumunium

- Konstruksi : Kontruksi terbuat dari baja yang diproses dengan teknologi
- Tiang : manufaktur terkini
- Meja : Terbuat dari aluminium profil.
  ABS dengan proses injeksi molding.
- Hi-lo : Mekanisme gas spring.
- Castor : 2 Castor double wheel 2" + 2 roda.
- Finishing : Cat oven.
- Beban Maksimal : 20 kg pada pangkal meja, 5 kg pada ujung meja.
- Berat Produk : ± 14 kg.
- Dimensi : ± (P)800 x (L)500 x (T)810-1070mm (keseluruhan).
  ± (P)800 x (L)440mm (dimensi meja).

Bedside Cabinet

- Konstruksi : Terbuat dari lembaran baja yang diproses dengan teknologi manufaktur terkini.
- Bagian/ Terdiri : - 1 Laci.
  - Lemari; 1 rak (2 ruang).
- Meja : ABS dengan proses injeksi molding.
- Castor : 4 buah castor Ø2" (swivel).
- Finishing : Cat oven.
- Beban Maks. : 50 kg (total).
- Berat Produk : ± 30 kg.
- Dimensi : ± (P)490 x (L)450 x (T)985 mm.

PT KARYA PRATAMA

BANGGA BUATAN INDONESIA
ISO 9001
CDAKB
INAPROC Katalog Elektronik

Untuk info link e-cat klik pada gambar atau harga produk

MEDICAL EQUIPMENT
YOVISTRA

TEMPAT TIDUR PASIEN SET

1. Tempat Tidur Anak
YB-601

2. Matras Latex
YM-107

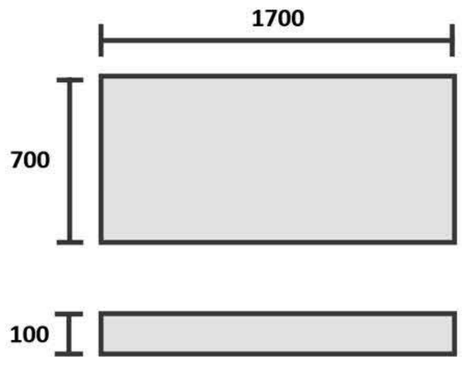



3. Overbed Table
Gas-Spring Alumunium
Y0-101



4. Bedside Cabinet
YBC-101



Spesifikasi

Tempat Tidur Pasien

- Konstruksi : Terbuat dari pipa baja dan lembaran baja yang diproses dengan teknologi manufaktur terkini.
- Dasaran Matras : Terbuat dari lembaran baja berlubang dengan pelapisan phosphat, sehingga kuat dan awet. Dilengkapi dengan penahan kasur pada sisi matras.
- Panel Kepala & Kaki : Terbuat dari pipa baja berkualitas.
- Side Guard : Terbuat dari pipa baja berkualitas.
- Posisi : - Sudut kemiringan sandaran punggung 0 - 70°. Digerakkan secara manual dengan engkol.
- Castor : 4 castor 5" roda tunggal, dua diantaranya dilengkapi pengunci.
- Tiang Infus : Terbuat dari pipa stainless steel. Ketinggian dapat diatur dan dapat dipasang pada 4 posisi berbeda.
- Finishing : Epoxy powder coating (cat oven).
- Beban Pasien Maks. : 120 kg.
- Berat Produk : ± 57 kg.
- Dimensi : ± (P)1770 x (L)815 x (T)1390 mm (keseluruhan).
  ± (P)1700 x (L)700 x (T)690 mm (pada dasaran matras).

Matras Busa

- Konstruksi : Terbuat dari lateks. Tidak panas dan nyaman bagi pengguna. Kuat dan tahan lama.
- Cover : Vynil dengan warna biru.
- Berat Produk : ± 10,5 kg
- Dimensi : ± (P)1700 x (L)700 x (T)100 mm (approx).

Overbed Table Gas-Spring Alumunium

- Konstruksi : Kontruksi terbuat dari baja yang diproses dengan teknologi
- Tiang : manufaktur terkini
- Meja : Terbuat dari aluminium profil. ABS dengan proses injeksi molding.
- Hi-lo : Mekanisme gas spring.
- Castor : 2 Castor double wheel 2" + 2 roda.
- Finishing : Cat oven.
- Beban Maksimal : 20 kg pada pangkal meja, 5 kg pada ujung meja.
- Berat Produk : ± 14 kg.
- Dimensi : ± (P)800 x (L)500 x (T)810-1070mm (keseluruhan).
  ± (P)800 x (L)440mm (dimensi meja).

Bedside Cabinet

- Konstruksi : Terbuat dari lembaran baja yang diproses dengan teknologi manufaktur terkini.
- Bagian/ Terdiri : - 1 Laci.
  - Lemari; 1 rak (2 ruang).
- Meja : ABS dengan proses injeksi molding.
- Castor : 4 buah castor Ø2" (swivel).
- Finishing : Cat oven.
- Beban Maks. : 50 kg (total).
- Berat Produk : ± 30 kg.
- Dimensi : ± (P)490 x (L)450 x (T)985 mm.

PT KARYA PRATAMA

BANGGA BUATAN INDONESIA · ISO 9001 · CDAKB · INAPROC Katalog Elektronik

Untuk info link e-cat klik pada gambar atau harga produk

MEDICAL EQUIPMENT
YOVISTRA

TEMPAT TIDUR PASIEN SET

2. Matras Busa
YM-102

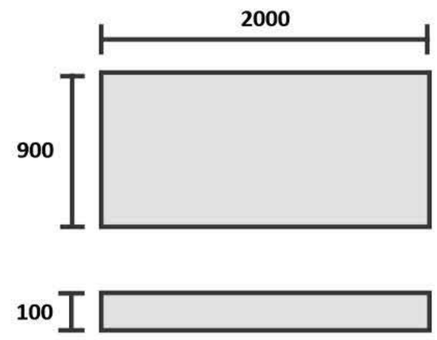



1. Psychiatric Bed
YB-401



3. Overbed Table
Gas-Spring Alumunium
Y0-101



4. Bedside Cabinet
YBC-101



Spesifikasi

Tempat Tidur Pasien

- Konstruksi : Diproduksi menggunakan pipa baja dan lembaran baja yang diproses dengan teknologi manufaktur terkini.
- Dasar Matras : Terbuat dari lembaran baja berlubang dengan rangka pipa baja. Dilengkapi dengan penahan kasur pada sisi matras.
- Papan Kepala & Kaki : Terbuat dari lembaran baja dengan rangka pipa baja yang kuat dan kokoh.
- Aksesories : Sabuk pasien.
- Finishing : Cat oven (Epoxy powder coating finish).
- Beban Maks. Pasien : 200 kg.
- Beban Kerja Aman : 250 kg.
- Berat Produk : ± 53 kg.
- Dimensi : ± (P)2095 x (L)910 x (T)830 mm (keseluruhan).
  ± (P)2000x (L)900 x (T)450 mm (pada dasaran matras).

Matras Busa

- Konstruksi : Terbuat dari busa yang diproses dengan teknologi manufaktur terkini. Kuat dan tahan lama.
- Cover : Vynil dengan warna biru.
- Density : 20 kg/m²
- Berat Produk : ± 5 kg
- Dimensi : ± (P)2000 x (L)900 x (T)100 mm (approx).

Overbed Table Gas-Spring Alumunium

- Konstruksi : Kontruksi terbuat dari baja yang diproses dengan teknologi
- Tiang : manufaktur terkini
- Meja : Terbuat dari aluminium profil. ABS dengan proses injeksi molding.
- Hi-lo : Mekanisme gas spring.
- Castor : 2 Castor double wheel 2" + 2 roda.
- Finishing : Cat oven.
- Beban Maksimal : 20 kg pada pangkal meja, 5 kg pada ujung meja.
- Berat Produk : ± 14 kg.
- Dimensi : ± (P)800 x (L)500 x (T)810-1070mm (keseluruhan).
  ± (P)800 x (L)440mm (dimensi meja).

Bedside Cabinet

- Konstruksi : Terbuat dari lembaran baja yang diproses dengan teknologi manufaktur terkini.
- Bagian/ Terdiri : - 1 Laci.
  - Lemari; 1 rak (2 ruang).
- Meja : ABS dengan proses injeksi molding.
- Castor : 4 buah castor Ø2" (swivel).
- Finishing : Cat oven.
- Beban Maks. : 50 kg (total).
- Berat Produk : ± 30 kg.
- Dimensi : ± (P)490 x (L)450 x (T)985 mm.

PT KARYA PRATAMA

BANGGA BUATAN INDONESIA · ISO 9001 · CDAKB · INAPROC Katalog Elektronik

Untuk info link e-cat klik pada gambar atau harga produk

MEDICAL EQUIPMENT YOVISTRA

TEMPAT TIDUR PERIKSA
(Dan pijakan kaki)

YE-101

BANGGA BUATAN INDONESIA



Spesifikasi

- Konstruksi : Konstruksi terbuat dari pipa baja yang diproses dengan teknologi manufaktur terkini.
- Matras : Terbuat dari busa dilapis kulit imitasi, tahan air, mudah dibersihkan.
- Handle Kepala dan Kaki : Terbuat dari stainless steel, kuat dan tahan karat.
- Sandaran Punggung : Kemiringan ± 0° - 60° dengan mekanisme rak.
- Aksesoris : Pijakan kaki.
- Finishing : Cat oven.
- Beban Maks Pasien : 170 kg.
- Beban Kerja Aman : 200 kg.
- Berat Produk : ± 45kg.

MEDICAL EQUIPMENT YOVISTRA

MEJA PERIKSA GINEKOLOGI/KEBIDANAN
(Dan pijakan kaki)

YE-102

BANGGA BUATAN INDONESIA



Spesifikasi

- Konstruksi : Konstruksi terbuat dari pipa baja yang diproses dengan teknologi manufaktur terkini.
- Matras : Terbuat dari busa dilapis kulit sintetis.
- Sandaran Punggung : Kemiringan ± 0° - 60° dengan mekanisme rak.
- Penopang Betis : Dapat disesuaikan, ABS and vinyl, tiang stainless steel.
- Kastor : Kastor 5” roda tunggal, dua diantaranya menggunakan pengunci.
- Finishing : Cat oven.
- Beban Maks Pasien : 170 kg.
- Berat Produk : ± 80kg.
- Packaging : Knock-down.

PT KARYA PRATAMA

BANGGA BUATAN INDONESIA · ISO 9001 · CDAKB · INAPROC Katalog Elektronik

Untuk info link e-cat klik pada gambar atau harga produk

MEDICAL EQUIPMENT YOVISTRA

PREMIUM COACH 2-SECTION
(2 Motor)

YE-105

BANGGA BUATAN INDONESIA



Spesifikasi

- Konstruksi : Terbuat dari pipa baja yang diproses dengan teknologi manufaktur terkini.
- Matras : Terbuat dari busa dilapis kulit imitasi.
- Posisi :
  - Posisi dasaran matras ±500 (Lo) - 950 (Hi) mm.
  - Sudut kemiringan kepala ± -22° - 72°.
  - Digerakkan oleh aktuator motor 24V DC. dengan remot kontrol.
- Fitur :
  - Mekanisme stabilitas kaki, 4 buah kastor 2" yang dapat dinaik turunkan.
  - Remot kontrol tangan.
- Finishing : Cat oven (Epoxy powder coating).
- Catu Daya : 100 - 240V AC, 50/60 Hz, 72 W.
- Beban Maks Pasien : 200 kg.
- Berat Produk : ± 75kg.

MEDICAL EQUIPMENT YOVISTRA

PODIATRY

YE-106

BANGGA BUATAN INDONESIA



Spesifikasi

- Konstruksi : Terbuat dari pipa dan lembaran baja yang diproses dengan teknologi manufaktur terkini.
- Matras : Terbuat dari busa dilapis kulit imitasi.
- Posisi :
  - Posisi dasaran matras ±500 (Lo) - 890 (Hi) mm.
  - Head rest, sudut kemiringan ± -10° - 75° - penggerak motor aktuator.
  - Middle section, sudut kemiringan ± 0° - 20°- penggerak motor aktuator.
  - Leg extension, sudut kemiringan ± 0° -55° - penggerak gasspring.
  - Arm rest - Diatur manual.
- Fitur :
  - Mekanisme stabilitas kaki, 4 buah kastor 2" yang dapat dinaik turunkan.
  - Remot kontrol tangan.
- Finishing : Cat oven.
- Beban Maks Pasien : 250 kg.
- Berat Produk : ± 78kg.

PT KARYA PRATAMA

BANGGA BUATAN INDONESIA · ISO 9001 · CDAKB · INAPROC Katalog Elektronik

Untuk info link e-cat klik pada gambar atau harga produk

MEDICAL EQUIPMENT
YOVISTRA

MEJA PERIKSA
(ELEKTRIK 3 section 2 motor)

YE-107

BANGGA BUATAN INDONESIA



Spesifikasi

- Konstruksi : Terbuat dari pipa baja yang diproses dengan teknologi manufaktur terkini.
- Matras : Terbuat dari busa dilapis kulit imitasi.
- Posisi : - Posisi dasaran matras ± (Lo) 500 - (Hi) 950 mm, aktuator motor.
  - Sudut kemiringan back raise ± -19° ~ 68°, aktuator motor.
  - Sudut kemiringan knee raise ± -45° ~ 30°, gasspring.
- Fitur : - Mekanisme stabilitas kaki, 4 buah kastor dapat dinaik turunkan.
  - Remot kontrol tangan.
- Finishing : Cat oven
- Catu Daya : 100 - 240 V AC, 50/60 Hz, 192 W.
- Beban Maks Pasien : 200 kg
- Berat Produk : ± 76kg

MEDICAL EQUIPMENT
YOVISTRA

TEMPAT TIDUR BAYI
(Stainless steel)

YB-501

BANGGA BUATAN INDONESIA



Spesifikasi

- Konstruksi : Konstruksi rangka seluruhnya terbuat dari stainless steel, kuat dan tahan karat.
- Box Bayi : Terbuat dari pipa stainless steel dan akrilik transparan, dapat dilepas-pasang.
- Posisi : - Posisi Trendelenburg / Anti Trendelenburg ± -15° ~ -15°.
  - Posisi Normal.
- Kastor : 4 buah kastor 2".
- Beban Maks Pasien : 30kg.
- Berat Produk : ± 10kg.
- Pilihan : Matras bayi.

DIMENSI (mm) ± :

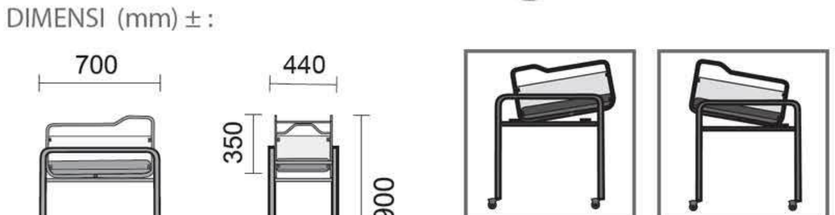

PT KARYA PRATAMA

BANGGA BUATAN INDONESIA
ISO 9001
CDAKB
INAPROC Katalog Elektronik

Untuk info link e-cat klik pada gambar atau harga produk

MEDICAL EQUIPMENT
YOVISTRA

BABY BASSINET

YB-711

BANGGA BUATAN INDONESIA



DIMENSI (mm) ± :

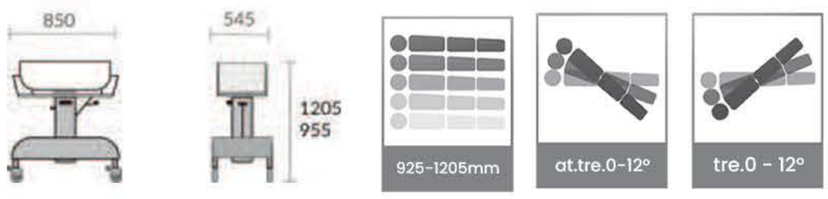

Spesifikasi

- Konstruksi : Terbuat dari baja yang diproses dengan teknologi manufaktur terkini.
- Cradle : Transparant mudah dibersihkan dan dilepas pasang.
- Posisi :
  - Trendelenburg.
  - Reverse Trendelenburg 12°.
  - Gas spring.
  - Tinggi rendah (Hi-Lo) 955 - 1205 mm gas spring.
  - Dilengkapi dengan handle untuk pengaturan posisi.
- Kastor : 4 kastor 4" roda tunggal, 2 diantaranya dilengkapi dengan pengunci.
- Laci : Terdiri dari 2 laci yang terbuat dari ABS.
- Finishing : Cat oven (Epoxy powder coating).
- Beban Maks : 10 kg (pada cradle).
- Beban Produk : ± 25 kg.
- Dimensi : (P) 850 x (L) 545 x (T) 955-1205 mm.

KASUR LATEX

YM-101 **YM-104** **YM-103**



BANGGA BUATAN INDONESIA

Spesifikasi

- Konstruksi : Konstruksi terbuat dari latex, tidak panas dan nyaman bagi pengguna, kuat dan tahan lama.
- Cover : Vinyl dengan warna biru.
- Berat Produk :
  - YM-101 ± 16 Kg (Dewasa).
  - YM-103 ± 10,5 Kg (Anak).
  - YM-104 ± 1 Kg (Bayi).
- Dimensi :
  - YM-101 ± (P)2000x (L)900 x (T)100 mm (Dewasa).
  - YM-103 ± (P)1700x (L)700 x (T)100 mm (Anak).
  - YM-104 ± (P)630x (L)350 x (T)60 mm (Bayi).

KASUR BUSA

YM-102 **YM-105** **YM-106**



BANGGA BUATAN INDONESIA

Spesifikasi

- Konstruksi : Konstruksi Terbuat dari busa, tidak panas dan nyaman bagi pengguna, kuat dan tahan lama.
- Cover : Vinyl dengan warna biru.
- Kepadatan : 20 kg/m³.
- Berat Produk :
  - YM-102 ±5 Kg (Dewasa).
  - YM-105 ±4 Kg (Anak).
  - YM-106 ±0.5 Kg (Bayi).
- Dimensi :
  - YM-102 ±(P)2000x (L)900 x (T)100 mm (Dewasa).
  - YM-105 ±(P)1700 x (L)700 x (T)100 mm (Anak).
  - YM-106 ±(P)630 x (L)350 x (T)60 mm (Bayi).

PT KARYA PRATAMA

TKDN BANGGA BUATAN INDONESIA ISO 9001 CDAKB e-catalogue

Untuk info link e-cat klik pada gambar atau harga produk

MEDICAL EQUIPMENT
YOVISTRA

BRANKAR EMERGENCY MOBILE

YS-101



DIMENSI (mm) ± :

Spesifikasi

- Konstruksi : Terbuat dari pipa dan lembaran stainless steel berkualitas, diproses dengan teknologi manufaktur terkini.
- Matras : Busa dilapisi kulit imitasi.
- Posisi : Kemiringan sandaran punggung 0° - 60° - dengan mekanisme teleskopik.
- Pengaman Samping : Stainless steel.
- Aksesoris : - Tiang infus stainless steel.
  - Dudukan tabung oksigen.
  - Rak / keranjang.
- Kastor : 4 buah kastor 5" roda tunggal, dua diantaranya menggunakan pengunci.
- Beban Maksimal : 150kg.
- Berat Produk : ± 42 kg.
- Dimensi : ± (P)2000 x (L)700 x (T)840 mm (keseluruhan).

MEDICAL EQUIPMENT
YOVISTRA

BRANKAR PASIEN TRANSFER

YS-102



DIMENSI (mm) ± :

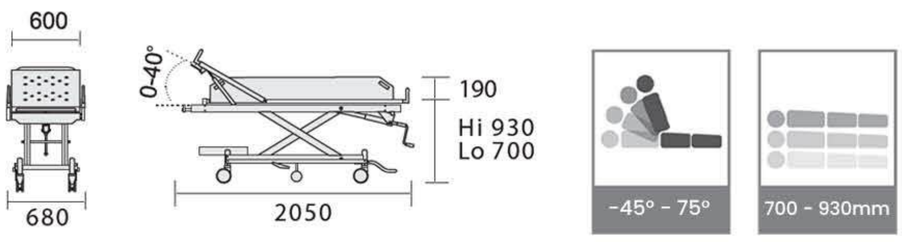

Spesifikasi

- Konstruksi : Terbuat dari baja yang diproses dengan teknologi manufaktur terkini.
- Dasaran Matras : Terbuat dari lembaran baja.
- Posisi : - Ketinggian dasaran matras 700 - 930 mm - mekanisme engkol.
  - Sudut kemiringan sandaran punggung 0 - 40° - mekanisme gas spring.
- Side Guard : Polypropylene. Dapat dilipat dan ditempatkan 3 posisi.
- Dilengkapi dengan : Tempat tabung oksigen, Keranjang stainless steel, & Tiang infus stainless steel.
- Castor : 6" castor roda ganda dengan sistem penguncian terpusat, dilengkapi roda kelima.
- Finishing : Epoxy powder coating (cat oven).
- Beban Maks. : 170 kg.
- Berat Produk : ± 108 kg.
- Dimensi : ± (P)2050 x (L)600 x (T)700 - 930 mm (Pada dasar matras).

PT KARYA PRATAMA

Untuk info link e-cat klik pada gambar atau harga produk

MEDICAL EQUIPMENT
YOVISTRA

BRANKAR PASIEN TRANSFER

YS-103



DIMENSI (mm)

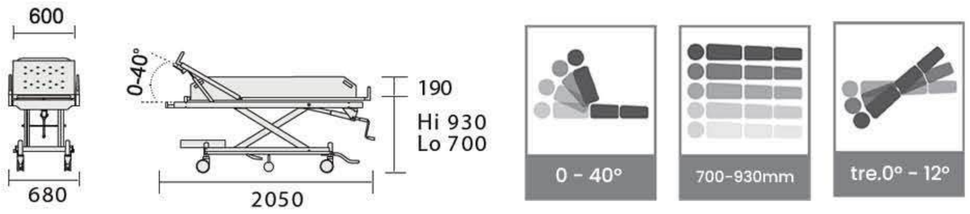

Spesifikasi

- Konstruksi : Terbuat dari pipa baja dan lembaran baja yang diproses dengan teknologi manufaktur terkini.
- Lapisan Matras : Dilapisi dengan vinyl berkualitas, mudah dibersihkan.
- Hi - Lo : ± 700 - 930 mm. Dioperasikan menggunakan engkol.
- Sandaran Punggung : Kemiringan 0 - 40° - mekanisme gas spring.
- Trendelenburg : Kemiringan 0 - 12° - mekanisme gas spring.
- Pengaman Samping : Terbuat dari bahan polypropylene, dapat dilipat.
- Aksesoris : Dudukan tabung oksigen, tiang infus, dan keranjang stainless steel.
- Castor : 4 buah castor Ø6" roda ganda dan castor tengah Ø5".
- Finishing : Cat oven (epoxy powder coating).
- Beban Maks. : 170 kg.
- Berat Produk : ± 108 kg.
- Dimensi : (P)2050 x (L)600 x (T)700 - 930 mm (pada dasaran matras).

MEDICAL EQUIPMENT
YOVISTRA

BRANKAR PASIEN TRANSFER
(Dengan hidrolik)

YS-104



DIMENSI (mm) ± :

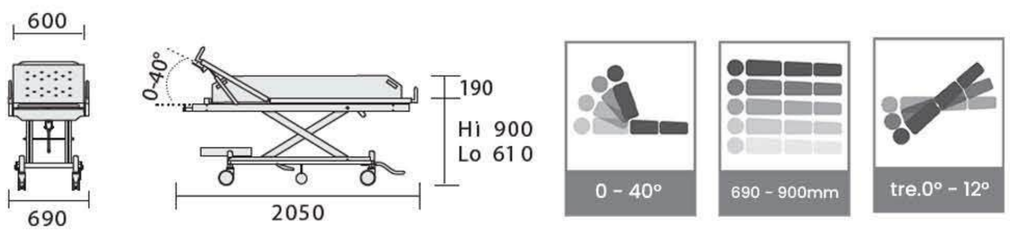

Spesifikasi

- Konstruksi : Terbuat dari pipa baja dan lembaran baja yang diproses dengan teknologi manufaktur terkini.
- Dasaran Matras : Terbuat dari lembaran baja dengan pelapisan phospat sehingga kuat dan awet.
- Lapisan Matras : Terbuat dari bahan lapisan vinyl berkualitas.
- Posisi : - Ketinggian matras ± 600 -930 mm, mekanisme hidrolik.
  - Sudut kemiringan sandaran punggung ± 0° - 40°, mekanisme Gas Spring.
  - Sudut Trendelenburg ± 0° - 12°, mekanisme Gas Spring.
- Pengaman Samping : Terbuat dari bahan polypropylene, dapat dilipat.
- Aksesoris : Dudukan tabung oksigen, tiang infus, dan keranjang stainless steel.
- Castor : 4 buah castor Ø6" roda ganda dan castor tengah Ø5".
- Finishing : Epoxy powder coating finish (Cat oven).
- Beban Maks. : 170 kg.
- Berat Produk : ± 115 kg.
- Dimensi : ± (P)2050 x (L)690 x (T)600 - 930 mm (keseluruhan).

PT KARYA PRATAMA

BANGGA BUATAN INDONESIA · ISO 9001 · CDAKB · INAPROC Katalog Elektronik

Untuk info link e-cat klik pada gambar atau harga produk

MEDICAL EQUIPMENT
YOVISTRA

BRANKAR PASIEN TRANSFER

YS-105

BANGGA BUATAN INDONESIA



DIMENSI (mm) ± :

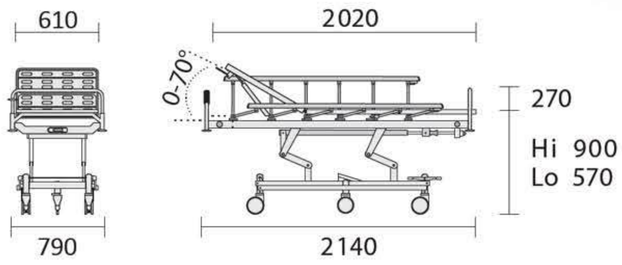

Spesifikasi

- Konstruksi : Terbuat dari pipa dan lembaran stainless steel berkualitas, diproses dengan teknologi manufaktur terkini.
- Dasaran Matras : Terbuat dari lembaran baja berlubang dengan pelapisan phospat sehingga kuat dan awet.
- Pengaman Samping : Terbuat dari profil aluminium. Dapat dilipat, dilengkapi sistem penguncian sekali sentuh.
- Posisi : - Ketinggian matras : ± 570 - 900 mm, digerakkan secara manual dengan engkol.
  - Kemiringan sandaran punggung : ± 0 - 70° - mekanisme gaspring.
- Tiang Infus : Terbuat dari bahan stainless steel, dapat diatur dan dapat dipasang pada 4 posisi berbeda.
- Kastor : 4 buah kastor 6" roda ganda dan kastor tengah 5".
- Finishing : Cat oven.
- Beban Maksimal : 170kg.
- Berat Produk : ± 59 kg.
- Dimensi : ± (P)2140 x (L)790 x (T)840 - 1170mm (keseluruhan). ± (P)2020 x (L)610 x (T)570 - 900mm (pada dasaran matras).

MEDICAL EQUIPMENT
YOVISTRA

AMBULANCE STRETCHER

YS-106

BANGGA BUATAN INDONESIA



Spesifikasi

- Konstruksi : Terbuat dari aluminium dan material berkualitas dan terpilih.
- Dasaran Matras : Terbuat dari lembaran Stainless steel.
- Matras : Kasur busa semi latex dilapisi vinyl, tebal 60 mm.
- Finishing : Polished.
- Dimensi : Posisi tinggi (P) 61 x (L) 190 x (T) 90 cm. Posisi rendah (P) 61 x (L) 190 x (T) 25 cm.
- Beban Maks : 150 kg.
- Roda : 6 pcs RHJTW, dengan 2 roda pengunci.
- Penggerak : Dengan adjuster manual.
- Pengaman Samping : Aluminium.
- Posisi : - Sandaran kaki bisa di lipat.
  - Sandaran punggung dapat diatur dengan pengaturan kemiringan.
  - Posisi Back Raise, brankar bisa beberapa posisi seperti dilipat menjadi kursi dengan kemiringan tertentu.
- Setiap sambungan terbuat dari alumunium dan besi yang di chrome.
- Terdapat roda tambahan untuk memudahkan masuk keambulan, dan braket oksigen.

PT KARYA PRATAMA

BANGGA BUATAN INDONESIA · ISO 9001 · CDAKB · INAPROC Katalog Elektronik

Untuk info link e-cat klik pada gambar atau harga produk

MEDICAL EQUIPMENT
YOVISTRA

DELIVERY BED ELECTRIC

YB-191E

BANGGA BUATAN INDONESIA



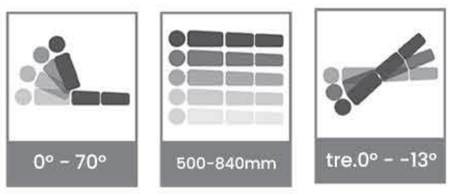

Spesifikasi

- Konstruksi : Terbuat dari pipa dan lembaran baja yang diproses dengan teknologi manufaktur terkini.
- Panel Kepala : Terbuat dari bahan polypropylene, kuat dan ringan, mudah dilepas-pasang untuk perawatan dan pembersihan.
- Pengaman Samping : Terbuat dari bahan polypropylene, mudah dioperasikan (buka tutup), dilengkapi dengan pengunci inclinometer.
- Dasaran Matras : Terbuat dari bahan polypropylene dengan rangka baja. Dilengkapi Mattress Extension dengan sistem sliding.
- Posisi :
  - Sudut sandaran punggung 0-70°.
  - Posisi hi-lo 500 - 840 mm.
  - Trendelenburg -13°.
  - Digerakkan oleh aktuator motor 24V DC.
- Dilengkapi Dengan :
  - Manual & Electric CPR.
  - Battery backup.
- Kastor : 4 kastor 5" roda ganda, dilengkapi dengan pengunci.
- Catu Daya : 100-240v, 50-60Hz, 200W.
- Aksesoris : Penopang betis, handle pasien, basin & tiang infus.
- Finishing : Cat oven (Epoxy powder coating).
- Beban Maks : 185 kg.
- Beban Kerja Aman : 250 kg.
- Berat Produk : ± 160 kg.

MEDICAL EQUIPMENT
YOVISTRA

KURIS PERIKSA GYNECOLOG

YG-208E

BANGGA BUATAN INDONESIA



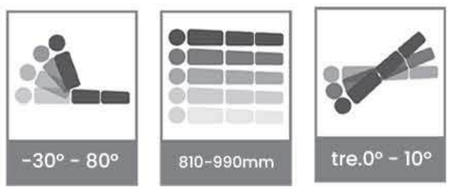

Spesifikasi

- Konstruksi : Terbuat dari stainless steel yang diproses dengan teknologi manufaktur terkini.
- Matras : Terbuat dari busa dilapisi vinyl berkualitas.
- Posisi :
  - Menggunakan Motor Elektrik 24V DC,
  - Tinggi-rendah matras 810 - 990mm (posisi matras rata).
  - Sandaran bawah, Sudut kemiringan Trendelenburg 10°.
  - Sudut kemiringan sandaran punggung -30° - 80°.
  - Hand Remote.
- Catu Daya : 100-240 Volt AC 50/60 Hz, Maks. 120W.
- Pegangan Tangan : Penopang Betis terbuat dari bahan ABS dilapisi vinyl. Terbuat dari stainless steel.
- Kastor : 3" kastor.
- Beban Maks : 200 kg.
- Berat Produk : ± 150 kg.
- Dimensi : ± (P)800 x (L)860 x (T)1440 mm (posisi kursi). ± (P)1180 x (L)500 x (T)810 - 990 mm (posisi matras rata).

PT KARYA PRATAMA

BANGGA BUATAN INDONESIA
ISO 9001
CDAKB
INAPROC Katalog Elektronik

Untuk info link e-cat klik pada gambar atau harga produk

MEDICAL EQUIPMENT
YOVISTRA

MEJA GYNECOLOG

YG-117

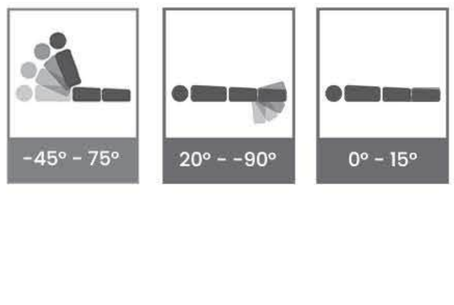

BANGGA BUATAN INDONESIA

Spesifikasi

- Konstruksi : Terbuat dari stainless steel yang diproses dengan teknologi manufaktur terkini.
- Matras : Terbuat dari busa dilapisi vinyl berkualitas.
- Posisi : - Sudut sandaran punggung 0° - 80°- mekanisme gas spring.
  - Seat elevation 0 - 15° - mekanisme engkol.
  - Sudut sandaran kaki 0 - -90° - mekanisme telescopic rak.
- Penopang Betis : Terbuat dari bahan ABS dilapisi vinyl. Posisi dapat disesuaikan.
- Pegangan Tangan : Terbuat dari stainless steel.
- Tiang Infus : Terbuat dari stainless steel.
- Basin : Terbuat dari stainless steel.
- Penopang Kaki : Mekanisme geser, lembaran baja dilapisi karet.
- Packaging : Sistem knock down.
- Beban Maks : 150 kg.
- Berat Produk : ± 43 kg.
- Dimensi : ± (P)1730 x (L)650 x (T)810 mm (keseluruhan).

MEDICAL EQUIPMENT
YOVISTRA

MEJA GYNECOLOG ELEKTRIK

YG-207E

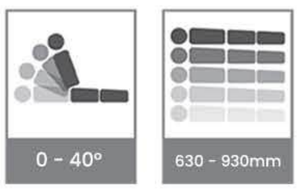

BANGGA BUATAN INDONESIA



Spesifikasi

- Konstruksi : Terbuat dari pipa dan lembaran baja yang diproses dengan teknologi manufaktur terkini
- Lapisan Matras : Diproduksi menggunakan lapisan vinyl berkualitas tinggi.
- Posisi : - Menggunakan motor elektrik 24V DC.
  - Sudut kemiringan sandaran punggung belakang 0°-40° - gas spring.
  - Sudut kemiringan sandaran punggung tengah 0°-40° - motor elektrik.
  - Sudut kemiringan bagian bawah 0°-40° - motor elektrik.
  - Tinggi-rendah matras 630-930 mm - motor elektrik.
- Aksesoris : Laci, Anesthetic Screen Frame, penopang betis terbuat dari ABS & lapisan vinyl, pegangan tangan.
- Finishing : Cat oven (Epoxy powder coating).
- Beban Maks : 170 kg.
- Berat Produk : ± 96.5 kg.
- Dimensi : ± (P)2000 x (L)1060 x (T)630 - 930 mm (keseluruhan).

PT KARYA PRATAMA

BANGGA BUATAN INDONESIA

ISO 9001

CDAKB

INAPROC Katalog Elektronik

Untuk info link e-cat klik pada gambar atau harga produk

MEDICAL EQUIPMENT
YOVISTRA

FURNITURE

YL-101 Lemari Instrumen



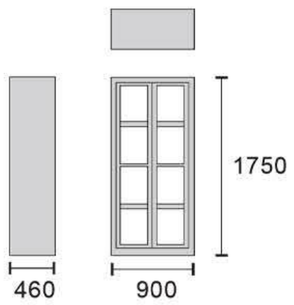

BANGGA BUATAN INDONESIA

Spesifikasi

- Konstruksi : Terbuat dari lembaran baja yang diproses dengan teknologi manufaktur terkini.
- Bagian/Terdiri : - Pintu kaca transparan.
  - 4 rak.
- Finishing : Cat Oven.
- Beban Maks : 25 kg per rak.
- Berat Produk : ± 68 kg.
- Dimensi : ± (P)900 x (L)460 x (T)1750 mm (Keseluruhan).

TKDN + BMP : 66,96%

YL-102 Lemari Obat



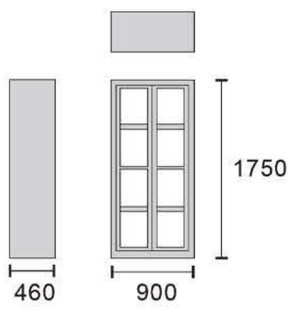

BANGGA BUATAN INDONESIA

Spesifikasi

- Konstruksi : Terbuat dari lembaran baja yang diproses dengan teknologi manufaktur terkini.
- Bagian/Terdiri : - Pintu kaca transparan.
  - 2 rak.
  - 2 kompartemen (2 pintu).
- Finishing : Cat oven.
- Beban Maks : 25 kg per rak.
- Berat Produk : ± 64 kg.
- Dimensi : ± (P)900 x (L)460 x (T)1750 mm (keseluruhan).

TKDN + BMP : 60,04%

YL-023 Storage Cabinet



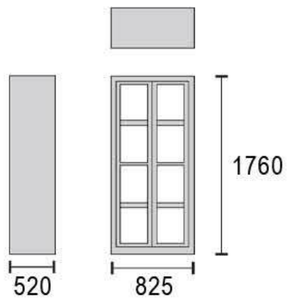

BANGGA BUATAN INDONESIA

Spesifikasi

- Konstruksi : Terbuat dari lembaran baja yang diproses dengan teknologi manufaktur terkini.
- Bagian/Terdiri : - 12 laci (tinggi ±50 mm) bahan ABS.
  - 2 laci (tinggi ±225 mm) bahan ABS.
  - 48 tray obat bahan ABS. Dilengkapi 2 pembatas tiap tray. Semua laci dapat dilepas-pasang.
  - Pintu kaca transparant.
  - Kunci pintu.
  - Name tag & Color tag pada setiap laci.
- Finishing : Cat oven (Epoxy powder coating).
- Beban Maks : 10 kg (per laci).
- Dimensi : ± (P)825 x (L)520 x (T)1760 mm (keseluruhan).

PT KARYA PRATAMA

BANGGA BUATAN INDONESIA

ISO 9001

CDAKB

INAPROC Katalog Elektronik

Untuk info link e-cat klik pada gambar atau harga produk

MEDICAL EQUIPMENT
YOVISTRA

FURNITURE

YL-103 Loker 4 Ruang





Spesifikasi

- Rangka Dasar : Terbuat dari baja berkualitas.
- Konstruksi : Terbuat dari lembaran baja yang diproses dengan teknologi manufaktur terkini.
- Bagian/Terdiri : - 4 loker.
  - 1 rak dan 1 gantungan.
- Finishing : Cat oven.
- Beban Maks : 15 kg tiap rak.
- Berat Produk : ± 50 kg.
- Dimensi : ± (L)770 x (W)400 x (H)2000 mm (keseluruhan).

TKDN + BMP : 70,66%

YL-104 Loker 6 Ruang





Spesifikasi

- Rangka Dasar : Terbuat dari baja berkualitas.
- Konstruksi : Terbuat dari lembaran baja yang diproses dengan teknologi manufaktur terkini.
- Bagian/Terdiri : - 6 Loker.
  - 1 rak dan 1 gantungan.
- Finishing : Cat oven.
- Beban Maks : 15 kg tiap rak.
- Berat Produk : ± 93 kg.
- Dimensi : ± (P)1150 x (L)400 x (T)2000 mm (keseluruhan).

TKDN + BMP : 69,02%

YL-105 Loker 12 Ruang





Spesifikasi

- Rangka Utama : Terbuat dari pipa dan lembaran baja berkualitas yang diproses dengan teknologi manufaktur terkini.
- Konstruksi : Terbuat dari pipa dan lembaran baja berkualitas yang diproses dengan teknologi manufaktur terkini.
- Bagian/Terdiri : - 12 lemari/kompartemen.
  - Masing-masing dilengkapi rak.
- Finishing : Cat oven (Epoxy powder coating).
- Beban Maks : 15 kg (setiap rak).
- Berat Produk : ± 124 kg.
- Dimensi : ± (P) 1400x (L) 400 x (T) 1885 mm (keseluruhan).

TKDN + BMP : 65,7%

PT KARYA PRATAMA

Untuk info link e-cat klik pada gambar atau harga produk

MEDICAL EQUIPMENT
YOVISTRA

FURNITURE

YDC-121 Drugs Cabinet



BANGGA BUATAN INDONESIA

DIMENSI (mm) ± :

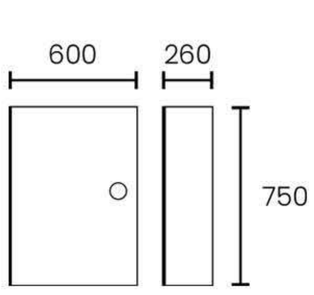

Spesifikasi

- Rangka Utama : Terbuat dari lembaran baja yang diproses dengan teknologi manufaktur terkini.
- Finishing : Cat oven (Epoxy Powder Coating).
- Rak : Terbuat dari lembaran baja, dapat diatur ketinggiannya.
- Beban Maks : 15 kg (setiap rak).
- Berat Produk : ± 12 kg.
- Dimensi : ± (P) 600 x (L) 260 x (T) 750mm.

YT-101 Meja Instrument



BANGGA BUATAN INDONESIA

DIMENSI (mm) ±

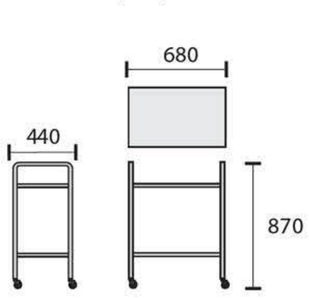

Spesifikasi

- Konstruksi : Terbuat dari stainless steel yang diproses dengan teknologi manufaktur terkini
- Rak/Meja : Stainless Steel.
- Kastor : Kastor Putar 2”
- Beban Maks : ± 15 kg per meja.
- Berat Produk : ± 10 kg.
- Dimensi : ± (P)680 x (L)440 x (T)870 mm (keseluruhan).
  ± (P)620 x (L)440 x (T)25 mm (ukuran meja).

TKDN + BMP : 46,38%

YT-102 Dressing Troli



BANGGA BUATAN INDONESIA

DIMENSI (mm) ±

Spesifikasi

- Konstruksi : Terbuat dari stainless steel yang diproses dengan teknologi manufaktur terkini
- Rak/Meja : Stainless Steel.
- Rel Pengaman : Stainless steel.
- Handle : Stainless steel.
- Aksesoris : Dudukan ember dan baskom stainless steel.
- Kastor : Kastor putar 2”.
- Beban Maks : ± 15 kg per meja dan 5 kg per laci.
- Berat Produk : ± 20 kg.
- Dimensi : ± (P)795 x (L)440 x (T)870 mm (keseluruhan).
  ± (P)740 x (L)440 x (T)25 mm (dimensi meja).

TKDN + BMP : 42,33%

PT KARYA PRATAMA

BANGGA BUATAN INDONESIA · ISO 9001 · CDAKB · INAPROC Katalog Elektronik

Untuk info link e-cat klik pada gambar atau harga produk

MEDICAL EQUIPMENT
YOVISTRA

FURNITURE

YT-103 Troli Makan Stainless Steel



BANGGA BUATAN INDONESIA

DIMENSI (mm)

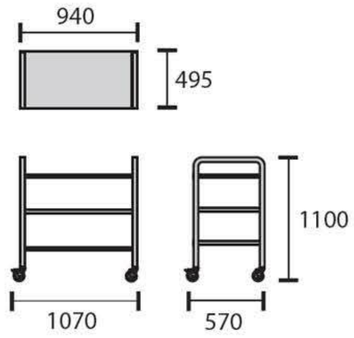

Spesifikasi

- Konstruksi : Terbuat dari pipa dan plat stainless steel yang diproses dengan teknologi manufaktur terkini.
- Bagian/Terdiri : Stainless Steel
- Kastor : Kastor 5”, dua diantaranya menggunakan pengunci + pelindung benturan (bumper).
- Beban Maks : ± 15 kg per rak /meja.
- Berat Produk : ± 23 kg.

TKDN + BMP : 46,69%

YT-104 Troli Makan Steel



BANGGA BUATAN INDONESIA

DIMENSI (mm) ± :

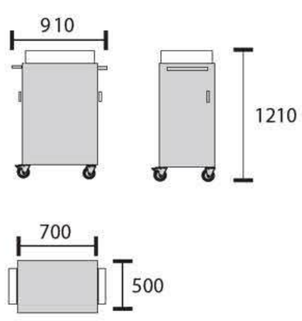

Spesifikasi

- Konstruksi : Terbuat dari lembaran baja yang diproses dengan teknologi manufaktur terkini.
- Bagian/Terdiri : - 2 pintu (depan-belakang) dilengkapi kunci.
  - 20 nampan.
- Kastor : 4 buah kastor 5", dua diantaranya menggunakan pengunci + pelindung benturan (bemper).
- Finishing : Cat oven
- Beban Maks : ± 80 kg (total).
- Berat Produk : ± 55 kg.

TKDN + BMP : 46,02%

YT-105 Troli Makan Stainless Steel



BANGGA BUATAN INDONESIA

DIMENSI (mm) ±

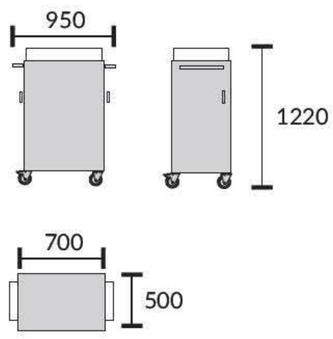

Spesifikasi

- Konstruksi : Terbuat dari stainless steel berkualitas yang diproses dengan teknologi manufaktur terkini.
- Bagian/Terdiri : 2 pintu terbuat dari stainless steel.
- Nampan : 16 nampan.
- Kastor : 4 kastor 5” roda tunggal dengan bumper, dua diantaranya dilengkapi dengan pengunci.
- Beban Maks : 100 kg.
- Berat Produk : ± 68 kg.

TKDN + BMP : 46,02%

PT KARYA PRATAMA

BANGGA BUATAN INDONESIA · ISO 9001 · CDAKB · INAPROC Katalog Elektronik

Untuk info link e-cat klik pada gambar atau harga produk

MEDICAL EQUIPMENT
YOVISTRA

FURNITURE

YT-106 Troli Laundry



BANGGA BUATAN INDONESIA

DIMENSI (mm) ±

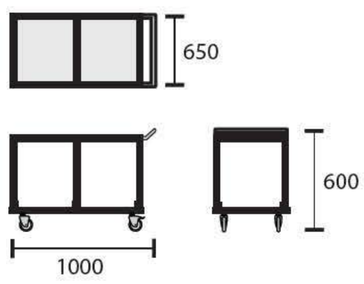

Spesifikasi

- Konstruksi : Terbuat dari pipa baja dan lembaran baja yang diproses dengan teknologi manufaktur terkini.
- Bagian/Terdiri : 2 kantong kanvas (infeksius & non-infeksius)
- Kastor : 4 kastor 5” roda tunggal, dua diantaranya menggunakan pengunci.
- Finishing : Cat Oven
- Beban Maks : 100 kg (total)
- Berat Produk : ± 27 kg
- Dimensi : ± (P) 1160 x (L) 650 x (T) 890 mm (keseluruhan).
  ± (P) 980 x (L) 575 x (T) 600 mm (pada box).

TKDN + BMP : 54,71%

YT-107 Troli Linen



BANGGA BUATAN INDONESIA

DIMENSI (mm) ±

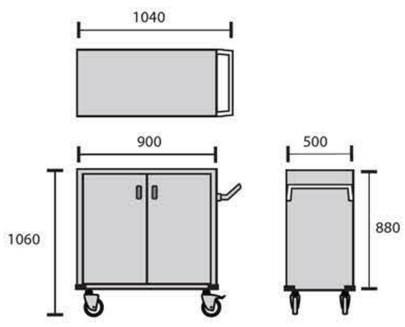

Spesifikasi

- Konstruksi : Terbuat dari stainless steel yang diproses dengan teknologi manufaktur terkini.
- Rak : 2 rak stainless steel.
- Handle : Stainless steel.
- Kastor : Kastor 5” roda tunggal, dua diantaranya menggunakan pengunci.
- Beban Maks : 80 kg (total).
- Berat Produk : ± 52 kg.
- Dimensi : ± (P)1040 x (L)500 x (T)1060 mm (keseluruhan).
  ± (P)900 x (L)500 x (T)880 mm (pada box).

TKDN + BMP : 65,74%

YT-108 Troli Linen Stainless Steel



BANGGA BUATAN INDONESIA

DIMENSI (mm) ±

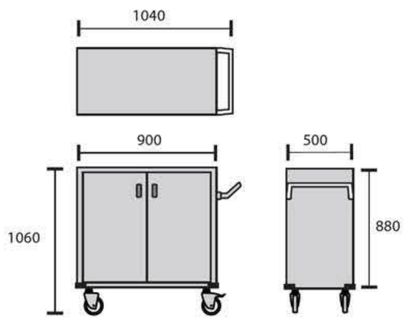

Spesifikasi

- Konstruksi : Terbuat dari stainless steel yang diproses dengan teknologi manufaktur terkini.
- Rak : Terdapat 2 rak yang dapat diatur ketinggiannya.
- Handle : Stainless steel.
- Kastor : Kastor 5” roda tunggal, dua diantaranya menggunakan pengunci.
- Beban Maks : 80 kg (total).
- Berat Produk : ± 49 kg.
- Dimensi : ± (P)1040 x (L)500 x (T)1060 mm (keseluruhan).
  ± (P)900 x (L)500 x (T)880 mm (pada box).

TKDN + BMP : 71,9%

PT KARYA PRATAMA

BANGGA BUATAN INDONESIA · ISO 9001 · CDAKB · INAPROC Katalog Elektronik

Untuk info link e-cat klik pada gambar atau harga produk

MEDICAL EQUIPMENT
YOVISTRA

FURNITURE

YT-110 Troli Anastesi



BANGGA BUATAN INDONESIA

DIMENSI (mm) ± :

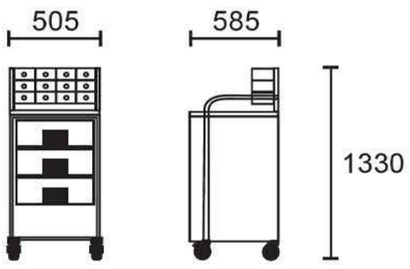

Spesifikasi

- Konstruksi : Terbuat dari pipa baja yang diproses dengan teknologi manufaktur terkini.
- Bagian/Terdiri : - 3 laci baja dilengkapi kunci.
  - 1 laci khusus (terbuat dari lembaran stainless steel).
  - 12 laci plastik.
- Kastor : 4 kastor 5" + pelindung benturan (bumper), dua diantaranya dilengkapi pengunci.
- Finishing : Cat Oven
- Beban Maks : 100 kg (keseluruhan).
- Berat Produk : ± 62 kg.
- Dimensi : ± (P)585 x (L)505x (T)1330 mm (keseluruhan).

YT-109 Troli Emergency

TKDN + BMP : 59,81%



BANGGA BUATAN INDONESIA

DIMENSI (mm) ± :

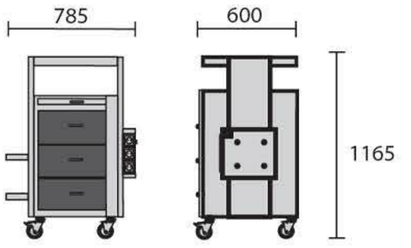

Spesifikasi

- Konstruksi : Terbuat dari lembaran baja yang diproses dengan teknologi manufaktur terkini.
- Bagian/Terdiri : - 3 laci baja.
  - 1 Laci khusus (terbuat dari lembaran stainless steel).
  - Rak atas.
- Aksesoris : - Tiang Infus stainless steel, bisa diatur ketinggiannya.
  - Dudukan tabung oksigen.
  - 3 buah stop kontak, kabel dan jack.
  - Panel RJP, di bagian belakang troli.
- Kastor : Kastor 5" + pelindung benturan (bumper).
- Finishing : Cat oven.
- Berat Produk : ± 54 kg.
- Dimensi : ± (P)785 x (L)600 x (T)1165 mm (keseluruhan).
  ± (P)500 x (L)500 x (T)725 mm (pada box).

YT-111 Troli Medical Report

TKDN + BMP : 65,7%



BANGGA BUATAN INDONESIA

DIMENSI (mm) ± :

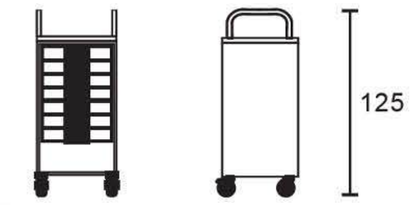

Spesifikasi

- Konstruksi : Terbuat dari lembaran baja yang diproses dengan teknologi manufaktur terkini.
- Bagian/Terdiri : 8 laci dilengkapi kunci.
- Kastor : 4 buah kastor 5", dua diantaranya menggunakan pengunci + pelindung benturan (bumper).
- Finishing : Cat Oven.
- Beban Maks : 100 kg.
- Berat Produk : ± 63 kg.
- Dimensi : ± (P)565 x (L)565 x (T)1250 mm (keseluruhan).

PT KARYA PRATAMA

BANGGA BUATAN INDONESIA · ISO 9001 · CDAKB · INAPROC Katalog Elektronik

Untuk info link e-cat klik pada gambar atau harga produk

MEDICAL EQUIPMENT
YOVISTRA

FURNITURE

YT-112 Mayo Stand



BANGGA BUATAN INDONESIA

DIMENSI (mm) ±

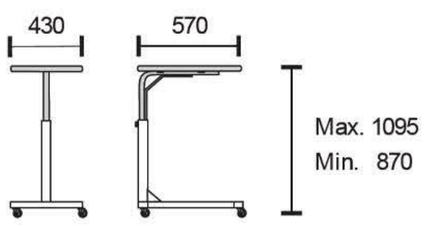

Spesifikasi

- Konstruksi : Terbuat dari lembaran stainless steel yang diproses dengan teknik manufaktur terkini.
- Nampan : Stainless steel.
- Hi/Lo : Mekanisme pin pengunci.
- Kastor : 4 buah kastor 2".
- Beban Maks : 10 kg. (3 kg pada ujung meja).
- Berat Produk : ± 11 kg.
- Dimensi : ± (P)570 x (L)430 x (T)870 - 1095 mm (keseluruhan).

YT-113 YT-114 Troli Obat 40 Laci & 20 Laci



BANGGA BUATAN INDONESIA

DIMENSI (mm) ±

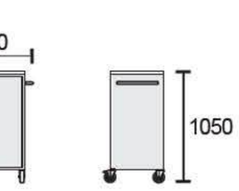

Spesifikasi

- Konstruksi : Terbuat dari lembaran baja yang diproses dengan teknologi manufaktur terkini.
- Bagian/Terdiri :
  - Meja.
  - YT-113 : 20 laci plastik.
    YT-114 : 40 laci plastik.
  - 2 laci baja.
  - 1 lemari.
- Kastor : 4 buah kastor 5", dua diantaranya menggunakan pengunci + pelindung benturan (bumper).
- Finishing : Cat oven (Epoxy powder coating).
- Beban Maks : ± 80 kg (total).
- Berat Produk :
  - YT-113 ± 65 kg.
  - YT-114 ± 70 kg.
- Dimensi :
  - YT-113 ± (P)1010 x (L)610 x (T)1050 mm (keseluruhan).
    ± (P)700 x (L)490 x (T)840 mm (pada box).
  - YT-114 ± (P)1010 x (L)610 x (T)1050 mm (keseluruhan).
    ± (P)700 x (L)490 x (T)840 mm (pada box).

YT-115 Troli Medicine



BANGGA BUATAN INDONESIA

DIMENSI (mm) ± :

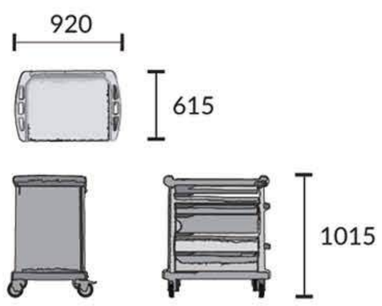

Spesifikasi

- Konstruksi : Terbuat dari kombinasi lembaran baja dan ABS yang diproses dengan teknologi manufaktur terkini.
- Bagian/Terdiri :
  - Enam buah laci ukuran tinggi 50 mm. (setiap laci dilengkapi 4 boks obat, masing-masing boks dilengkapi penutup dan pembatas yang bisa diatur).
  - Satu buah laci ukuran tinggi 225 mm.
  - Sistem pengunci sentral untuk mengunci laci secara bersamaan. Handle pengunci sentral berfungsi juga sebagai pemotong disposable plastic seals.
  - Meja ABS, digunakan juga sebagai hendel dorong dan bumper.
  - Rel aksesoris. Dapat diatur ketinggiannya.
- Kastor : 4 kastor 5" roda tunggal, dua diantaranya dilengkapi dengan pengunci.
- Finishing : Cat oven (Epoxy powder coating).
- Beban Maks : 100 kg (keseluruhan).
- Berat Produk : ± 37 kg.

PT KARYA PRATAMA

BANGGA BUATAN INDONESIA · ISO 9001 · CDAKB · INAPROC Katalog Elektronik

Untuk info link e-cat klik pada gambar atau harga produk

MEDICAL EQUIPMENT
YOVISTRA

FURNITURE

YT-A617 Troli Anastesi

BANGGA BUATAN INDONESIA



Spesifikasi

- Konstruksi : Terbuat dari kombinasi lembaran baja dan ABS yang diproses dengan teknologi manufaktur terkini.
- Bagian/Terdiri : - Satu buah laci ukuran tinggi 225 mm.
  - Dua buah laci ukuran tinggi 150 mm.
  - Dua buah laci ukuran tinggi 75 mm.
  - Sistem pengunci sentral untuk mengunci laci secara bersamaan. Handle pengunci sentral berfungsi juga sebagai pemotong disposable plastic seals.
  - Meja ABS, digunakan juga sebagai handle pendorong dan bumper.
  - 9 Tempat penyimpanan tambahan (4 besar, 5 kecil).
  - Rel aksesoris. Dapat diatur ketinggiannya.
- Aksesoris : Disposal bin holder, Gloves box holder.
- Kastor : 4 kastor 5" roda tunggal, dua diantaranya dilengkapi dengan pengunci.
- Finishing : Cat oven (Epoxy powder coating).
- Beban Maks : 100 kg (keseluruhan).
- Berat Produk : ± 40 kg.

YBC-101 YBC-102 Bedside Cabinet





BANGGA BUATAN INDONESIA

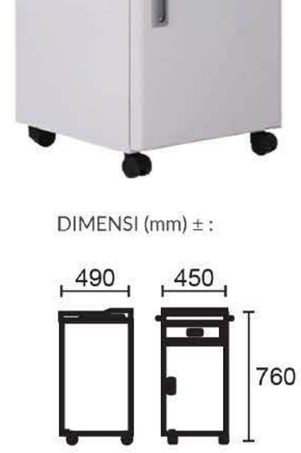

Spesifikasi

- Konstruksi : Terbuat dari lembaran baja yang diproses dengan teknologi manufaktur terkini.
- Bagian/Terdiri : - 1 Laci.
  - Lemari 1 rak (2 ruang).
- Meja : ABS dengan proses injeksi molding.
- Kastor : 4 buah kastor 2" (swivel).
- Finishing : Cat oven.
- Berat Maks : 50 kg (total).
- Berat Produk : ± 30 kg.
- Dimensi : ± (P)490 x (L)450 x (T)985 mm.

TKDN + BMP : 69,83%

YO-101 Overbed Table Gas Spring Aluminium

BANGGA BUATAN INDONESIA





Spesifikasi

- Konstruksi : Kontruksi terbuat dari baja yang diproses dengan teknologi manufaktur terkini.
- Tiang : Terbuat dari aluminium profil.
- Meja : ABS dengan proses injeksi molding.
- Hi-Lo : Mekanisme gas spring.
- Kastor : 2 kastor roda ganda 2".
- Finishing : Cat oven.
- Beban Maks : 20 kg pada pangkal meja, 5 kg pada ujung meja.
- Berat Produk : ± 14 kg.
- Dimensi : ± (P)800 x (L)500 x (T)810-1070mm (keseluruhan).
  ± (P)800 x (L)440mm (dimensi meja).

TKDN + BMP : 55,44%

PT KARYA PRATAMA

BANGGA BUATAN INDONESIA · ISO 9001 · CDAKB · INAPROC Katalog Elektronik

Untuk info link e-cat klik pada gambar atau harga produk

MEDICAL EQUIPMENT
YOVISTRA

FURNITURE

YO-102 Overbed Gas Spring



Spesifikasi

- Konstruksi : Konstruksi terbuat dari pipa baja yang diproses dengan teknologi manufaktur terkini.
- Meja : ABS dengan proses injeksi molding.
- Hi-Lo : Mekanisme gas spring.
- Kastor : 2 kastor roda ganda 2".
- Finishing : Cat oven.
- Beban Maks : 20 kg pada pangkal meja, 5 kg pada ujung meja.
- Berat Produk : ± 10,5 kg.
- Dimensi : ± (P)810 x (L)510 x (T)800-1070mm (keseluruhan)
  ± (P)810 x (L)450mm (dimensi meja).

TKDN + BMP : 49,36%

YO-101 Overbed PIN-Lock



Spesifikasi

- Konstruksi : Konstruksi terbuat dari pipa baja yang diproses dengan teknologi manufaktur terkini.
- Meja : ABS dengan proses injeksi molding.
- Hi-Lo : Mekanisme pin lock.
- Kastor : 2 kastor roda ganda 2".
- Finishing : Cat oven.
- Beban Maks : 20 kg pada pangkal meja, 5 kg pada ujung meja.
- Berat Produk : ± 10 kg.
- Dimensi : ± (P)810 x (L)510 x (T)800-1070mm (keseluruhan).
  ± (P)810 x (L)450mm (dimensi meja).

TKDN + BMP : 60,49%

YW-201 Kursi Tunggu 4 & 3 Bangku

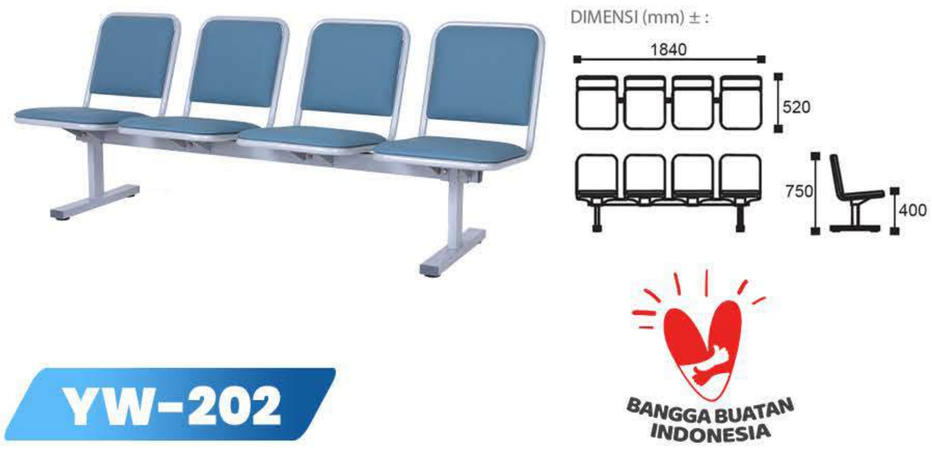

Spesifikasi

- Konstruksi : Terbuat dari pipa baja yang diproses dengan teknologi manufaktur terkini.
- Dudukan/Sandaran : Terbuat dari busa dilapis kulit imitasi.
- Finishing : Cat oven.
- Beban Maks : 100 kg (per kursi).
- Berat Produk : YW-201 : ± 33 kg.
  YW-202 : ± 25 kg.
- Dimensi : YW-201 : ± (P)1840 x (L)520 x (T)750 mm (keseluruhan).
  YM-202 : ± (P)1360 x (L)520 x (T)750 mm (keseluruhan).
- Packaging : Knock-down.

YW-202



TKDN + BMP : 63,24%
TKDN + BMP : 62,63%

PT KARYA PRATAMA

Untuk info link e-cat klik pada gambar atau harga produk

MEDICAL EQUIPMENT
YOVISTRA

FURNITURE

YR-102 Room Divider



DIMENSI (mm) ± :

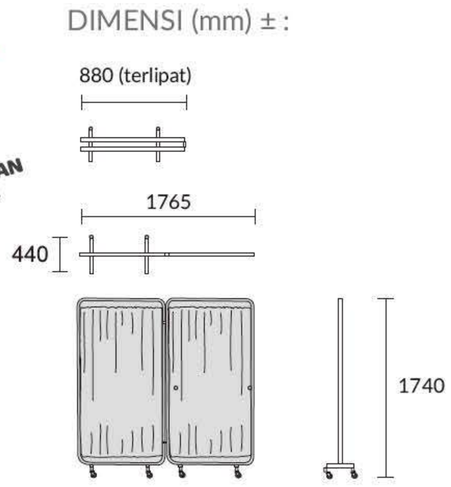

BANGGA BUATAN INDONESIA

Spesifikasi

- Konstruksi : Terbuat dari stainless steel yang diproses dengan teknologi manufaktur terkini.
- Screen/Kain : Terbuat dari kain linen berkualitas, dapat dilepas-pasang.
- Posisi : Terdiri dari 2 bagian tirai yang dapat dilipat.
- Kastor : Kastor 2" swivel.
- Berat Produk : ± 8 kg.

YD-101 Dinning Table

BANGGA BUATAN INDONESIA

DIMENSI (mm) ±

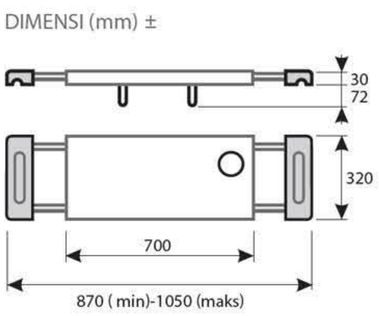



Spesifikasi

- Konstruksi : Terbuat dari plastik ABS (Proses injection molding) dengan aluminium profil dan dapat disesuaikan.
- Kelengkapan : Pengatur posisi.
- Dilengkapi Dengan : Gantungan braket (untuk menggantung selama tidak digunakan).
- Beban Maks : 10 kg.
- Dimensi : (P) min 870 - maks 1050 x (L)320 x (T)102 mm (keseluruhan). (P) 700 X (L)320 x (T)30 mm (dimensi meja).

TKDN + BMP : 74,9%

PT KARYA PRATAMA

BANGGA BUATAN INDONESIA · ISO 9001 · CDAKB · INAPROC Katalog Elektronik

Untuk info link e-cat klik pada gambar atau harga produk

MEDICAL EQUIPMENT
YOVISTRA

FURNITURE

YF-101 Foot Step

BANGGA BUATAN INDONESIA



Spesifikasi

- Konstruksi : Konstruksi terbuat dari baja yang diproses dengan teknologi manufaktur terkini.
- Pijakan : Lembaran baja ditutup karpet.
- Finishing : Cat oven.
- Beban Maks : 170 kg.
- Berat Produk : ± 6.5 kg.
- Dimensi : ± (P)400 x (L)420 x (T)430mm.



PIJAKAN
Pijakan dilapisi karpet karet untuk mendukung kenyamanan pengguna.



RANGKA
Rangka terbuat dari pipa yang kuat dan kokoh.



SEPATU KARET
Sepatu karet untuk menghindari goresan pada lantai.

TKDN + BMP : 65,61%

YE-251 Examination Tools

BANGGA BUATAN INDONESIA



Spesifikasi

- Konstruksi : Terbuat dari stainless steel berkualitas yang diproses dengan teknologi manufaktur terkini.
- Kursi : Busa dilapisi vinyl berkualitas. Ketinggian dapat diatur dengan memutar jok/kursi.
- Kastor : Kastor 2”
- Beban Maks : 160 Kg.
- Berat Produk : ± 6 Kg.
- Dimensi : ± (P) 425 x (T) 600 - 840 mm (keseluruhan).



LAPISAN KURSI/JOK
Dilengkapi lapisan kursi/jok yang mudah dibersihkan dan memberikan kenyamanan pada pengguna



LAPISAN KURSI/JOK
Diproduksi menggunakan stainless steel anti karat, rigid dan kuat digunakan selama penggunaan.



KASTOR
Dilengkapi dengan kastor 2" untuk memudahkan pergerakan.

PT KARYA PRATAMA

BANGGA BUATAN INDONESIA · ISO 9001 · CDAKB · INAPROC Katalog Elektronik

Untuk info link e-cat klik pada gambar atau harga produk

MEDICAL EQUIPMENT
YOVISTRA

FURNITURE

YMC-101 Mortuary Carriage



Spesifikasi

- Konstruksi : Terbuat dari pipa baja dan lembaran baja berkualitas yang diproses dengan teknologi manufaktur terkini.
- Dasar Matras : Diproduksi menggunakan lembaran stainless steel.
- Penutup : Diproduksi menggunakan lembaran aluminium.
- Finishing : Cat oven (Epoxy powder coating).
- Kastor : Kastor 8".
- Beban Maks : 170 kg.
- Berat Produk : ± 100 kg.
- Dimensi : ± (P) 2300 x (L) 690 x (T) 975 mm (keseluruhan).

BANGGA BUATAN INDONESIA

DIMENSI (mm) ± :



YBS-102 Bowl Stand Double



Spesifikasi

- Konstruksi : Terbuat dari stainless steel yang diproses dengan teknologi manufaktur terkini.
- Baskom : Terbuat dari stainless steel. Kapasitas maks. 7 liter/basin.
- Handle : Terdapat di kedua sisi, berfungsi juga sebagai gantungan handuk.
- Kastor : Empat buah kastor 2" swivel.
- Berat Produk : ± 4,88 kg.

DIMENSI (mm) ± :

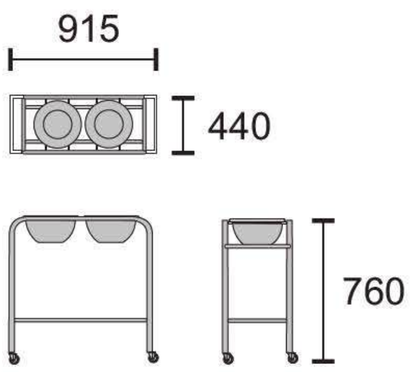

BANGGA BUATAN INDONESIA

PT KARYA PRATAMA

BANGGA BUATAN INDONESIA · ISO 9001 · CDAKB · INAPROC Katalog Elektronik

Untuk info link e-cat klik pada gambar atau harga produk

MEDICAL EQUIPMENT
YOVISTRA

FURNITURE

YI-101 Standar Infus 4 Hook Collaapsible

BANGGA BUATAN INDONESIA

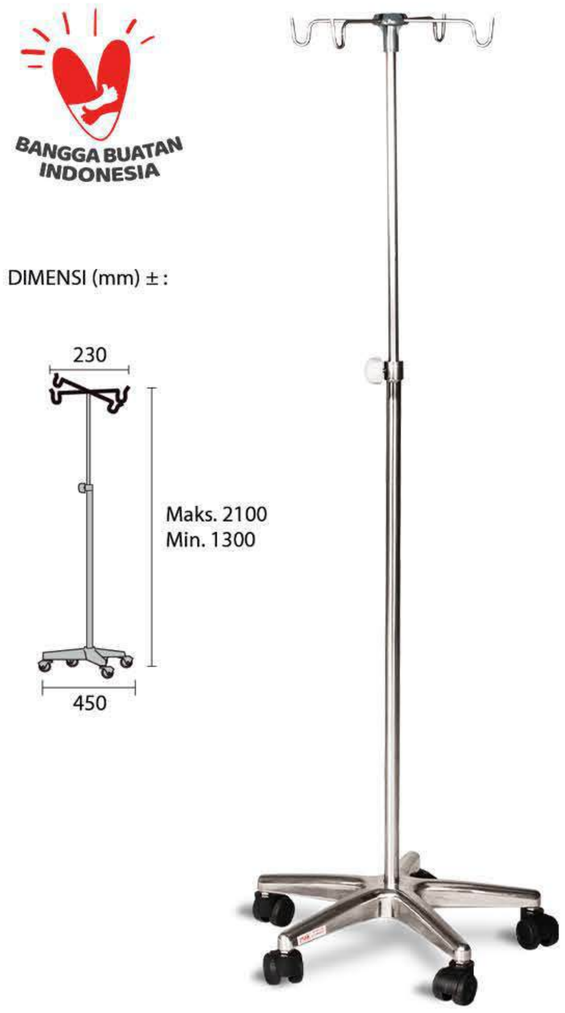

Spesifikasi

- Tiang Atas : Pipa stainless steel, dan 4 hooks - collapsible.
- Tiang Bawah : Pipa stainless steel, terdapat baut pengunci.
- Kaki Dasar : Aluminium casting.
- Kastor : Lima buah kastor 2".
- Berat Produk : 4.25 kg.
- Beban Maks : 1 kg (tiap gantungan).
- Packaging : Sistem knock-down.
- Dimensi : ± (P)450 x (L)230 x (T)1300 - 2100 mm.

YW-101 Kursi Roda

BANGGA BUATAN INDONESIA



Spesifikasi

- Konstruksi : Terbuat dari pipa stainless steel, yang diproses dengan teknologi manufaktur terkini dan dapat dilipat.
- Sandaran & Dudukan : Sandaran terbuat dari kulit imitasi dan dudukan terbuat dari busa dilapisi kulit imitasi.
- Roda : Roda utama diameter 23".
  Roda depan diameter 8".
- Beban Maks : 120 kg.
- Berat Pasien : ± 17 kg.
- Dimensi : ± (P) 1050 x (L) 620 x (T) 890 mm (keseluruhan).

DIMENSI (mm) ± :

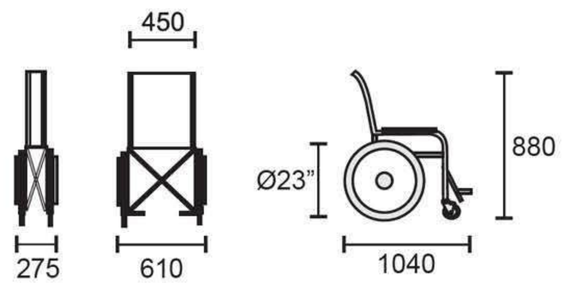

PT KARYA PRATAMA

BANGGA BUATAN INDONESIA
ISO 9001
CDAKB
INAPROC Katalog Elektronik

Untuk info link e-cat klik pada gambar atau harga produk

MEDICAL EQUIPMENT
YOVISTRA

INSTALASI PENGOLAHAN AIR LIMBAH

Auto Aeration System Compact 3 m^3

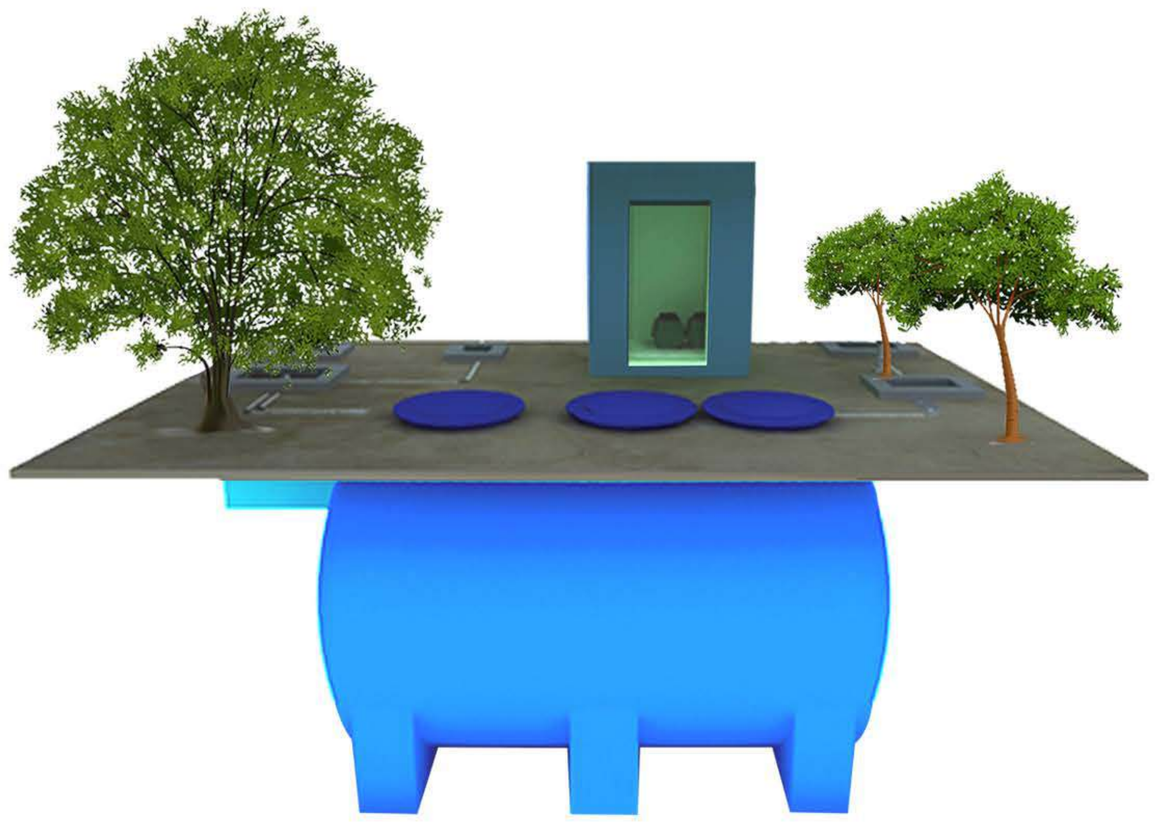

No	Uraian	Spesifikasi Teknis
		CLX-03A
	Model	FRP Compact
		Kapasitas/hari : 3 m3
		Cabin Integrated within Blower pump
	Sistem IPAL	Auto Injector Aeration system
1	**Kontruksi Tangki IPAL**	Lokal, Fiber Glass (FRP) dimensi : Ø 110 cm X P. 290 cm. unit IPAL dipasang dibawah permukaan tanah
2	**Media tumbuh bakteri**	Lokal, Sarang Tawon / Bio Ball Material : PVC Sheet Luas Kontak Spesifik : 200 – 226 m2/m3 Berat Spesifik : 30 – 35 kg/ m3 Diameter 30 mm
3	**Piping intake & aksesoris**	Wavin, PVC 3", 2"
4	**Transfer Submersible pump**	Shimitzu, SPV 180 bit, Power 180 w,1 phase,220V,Flow : 155 lpm
5	**Silent Blower**	Resun, LP 100 Air flow 100 lt/min, water dept 4m,power 100 watt-220V
6	**Diffuser**	Lokal, Type coarse bubble, Dia 6"
7	**Panel Control**	MCB, Contactor autonic, Timer autonic,relay omron, Indicator light, volt meter, selector switch.
8	**Electrical**	NYM, assesories
9	**Radar /pelampung**	lokal, PVC palstik
10	**Water Meter**	Amico, 1.5 ", Peak flow 7.9 m3/h, continous flow 6 m3/h
11	**Foundtain pump**	Wasser WD-80E, 40 lt/min, 80 w, 220 V
12	**Chlorinator Tube**	PVC
13	**Bahan kimia**	Lokal, Chlorine tablet
14	**Bactery**	1. Starbuck, Aerob Bactery - Aerobacter sp, nitobacter sp, nitrosomonas sp, lactobacillus, saccharomy 2. Starbuck, Anaerob Bactery - Nitrosomonas sp, nitrobacter sp, pseudomonas sp, bacillus sp
15	**Enzym**	Bio RM, Enzym Katalis odor, fats, oil, grease control
16	**Bak Grease Trap**	Fiber Reinforced Plastic (FRP)
17	**Bak Biotest / Interklorine**	Fiber Reinforced Plastic (FRP)
18	**Bak Kontrol**	Fiber Reinforced Plastic (FRP)
19	**Bak Pengumpul / Equalisasi**	Fiber Reinforced Plastic (FRP)
20	**Shelter Panel**	Konstruksi Hollow, Plat MS, Powder coating uk. 140 x 50 x 100 cm

PT KARYA PRATAMA

BANGGA BUATAN INDONESIA · ISO 9001 · CDAKB · INAPROC Katalog Elektronik

Untuk info link e-cat klik pada gambar atau harga produk

MEDICAL EQUIPMENT
YOVISTRA

INSTALASI PENGOLAHAN AIR LIMBAH

Auto Aeration System Compact 3 m^3

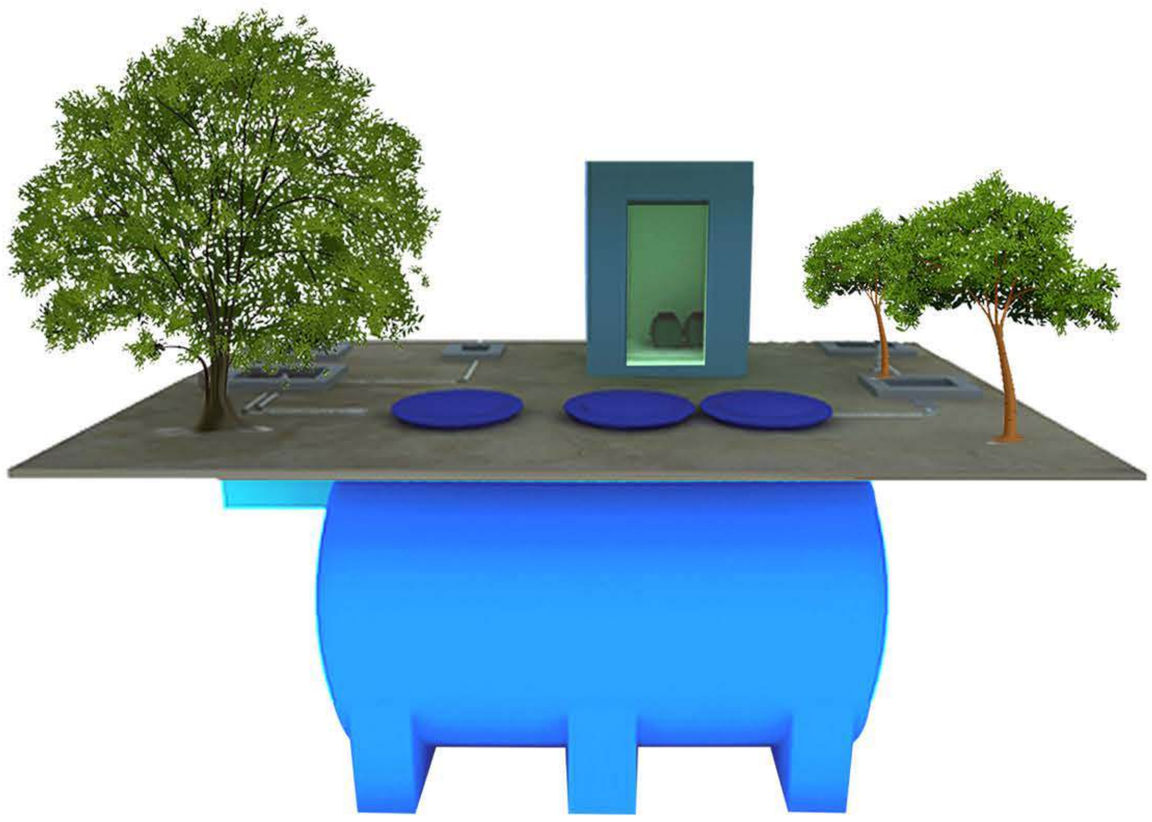

No	Uraian	Spesifikasi Teknis
		CLX-03B
	Model	FRP Compact
		Kapasitas/hari : 3 m3
		Cabin Integrated within Blower pump
	Sistem IPAL	Auto Injector Aeration system
1	**Kontruksi Tangki IPAL**	Lokal, Fiber Glass (FRP) dimensi : Ø 110 cm X P. 300 cm. unit IPAL dipasang dibawah permukaan tanah
2	**Media tumbuh bakteri**	Lokal, Sarang Tawon / Bio Ball Material : PVC Sheet Luas Kontak Spesifik : 200 – 226 m^2/m^3 Berat Spesifik : 30 – 35 kg/ m^3 Diameter 30 mm
3	**Piping intake & aksesoris**	Wavin, PVC 3", 2"
4	**Transfer Submersible pump**	Shimitzu, SPV 180 bit, Power 180 w,1 phase,220V,Flow : 155 lpm
5	**Silent Blower**	Resun, LP 100 Air flow 100 lt/min, water dept 4m,power 100 watt-220V
6	**Diffuser**	Lokal, Type coarse bubble, Dia 6"
7	**Panel Control**	MCB, Contactor autonic, Timer autonic,relay omron, Indicator light, volt meter, selector switch.
8	**Electrical**	NYM, assesories
9	**Radar /pelampung**	lokal, PVC palstik
10	**Water Meter**	Amico, 1.5 ", Peak flow 7.9 m3/h, continous flow 6 m3/h
11	**Foundtain pump**	Wasser WD-80E, 40 lt/min, 80 w, 220 V
12	**Chlorinator Tube**	PVC
13	**Bahan kimia**	Lokal, Chlorine tablet
14	**Bactery**	1. Starbuck, Aerob Bactery - Aerobacter sp, nitobacter sp, nitrosomonas sp, lactobacillus, saccharomyces c 2. Starbuck, Anaerob Bactery - Nitrosomonas sp, nitrobacter sp, pseudomonas sp, bacillus sp
15	**Enzym**	Bio RM, Enzym Katalis odor, fats, oil, grease control
16	**Bak Grease Trap**	Fiber Reinforced Plastic (FRP)
17	**Bak Biotest / Interklorine**	Fiber Reinforced Plastic (FRP)
18	**Bak Kontrol**	Fiber Reinforced Plastic (FRP)
19	**Bak Pengumpul / Equalisasi**	Fiber Reinforced Plastic (FRP)
20	**Shelter Panel**	Konstruksi Hollow, Plat MS, Powder coating uk. 140 x 50 x 100 cm

PT KARYA PRATAMA

BANGGA BUATAN INDONESIA · ISO 9001 · CDAKB · INAPROC Katalog Elektronik

MEDICAL EQUIPMENT
YOVISTRA

INSTALASI PENGOLAHAN AIR LIMBAH

Auto Aeration System Compact 3 m^3

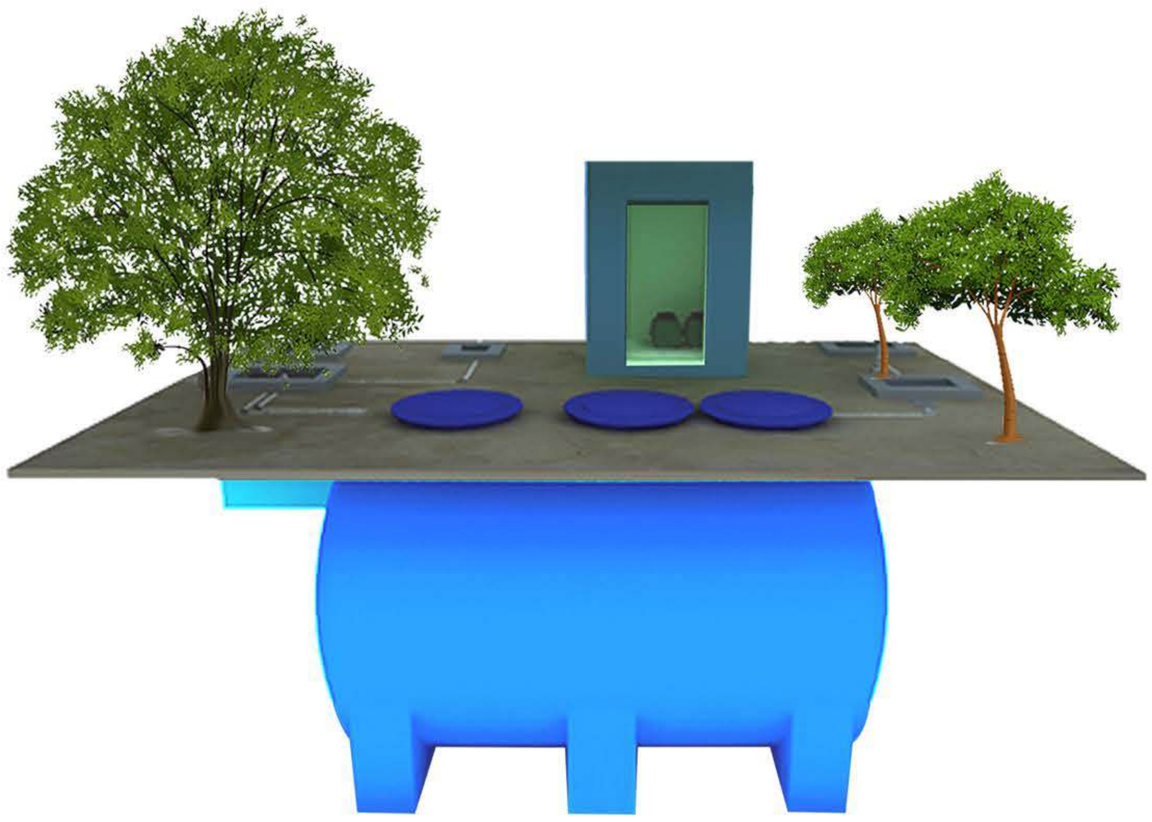

No	Uraian	Spesifikasi Teknis
		CLX-03C
	Model	FRP Compact
		Kapasitas/hari : 3 m3
		Cabin Integrated within Blower pump
	Sistem IPAL	Auto Injector Aeration system
1	**Kontruksi Tangki IPAL**	Lokal, Fiber Glass (FRP) dimensi : Ø 110 cm X P. 270 cm. unit IPAL dipasang dibawah permukaan tanah
2	**Media tumbuh bakteri**	Lokal, Sarang Tawon / Bio Ball
		Material : PVC Sheet
		Luas Kontak Spesifik : 200 – 226 m^2/m^3
		Berat Spesifik : 30 – 35 kg/ m^3
		Diameter 30 mm
3	**Piping intake & aksesoris**	Wavin, PVC 3", 2"
4	**Transfer Submersible pump**	Shimitzu, SPV 180 bit, Power 180 w,1 phase,220V,Flow : 155 lpm
5	**Silent Blower**	Resun LP 100, kap. 140 Lpm, power 100 watt/ 220 V
6	**Diffuser**	Lokal, Type coarse bubble, Dia 6"
7	**Panel Control**	MCB, Contactor autonic, Timer autonic,relay omron, Indicator light, volt meter, selector switch.
8	**Electrical**	NYM, assesories
9	**Radar /pelampung**	lokal, PVC palstik
10	**Water Meter**	Amico, 1.5 ", Peak flow 7.9 m3/h, continous flow 6 m3/h
11	**Chlorinator Tube**	PVC
12	**Bahan kimia**	Lokal, Chlorine tablet
13	**Bactery**	1. Starbuck, Aerob Bactery - Aerobacter sp, nitobacter sp, nitrosomonas sp, lactobacillus, saccharomyces c 2. Starbuck, Anaerob Bactery - Nitrosomonas sp, nitrobacter sp, pseudomonas sp, bacillus sp
14	**Bak Grease Trap**	Fiber Reinforced Plastic (FRP)
15	**Bak Biotest / Interklorine**	Fiber Reinforced Plastic (FRP)
16	**Bak Kontrol**	Fiber Reinforced Plastic (FRP)
17	**Bak Pengumpul / Equalisasi**	Fiber Reinforced Plastic (FRP)
18	**Shelter Panel**	Konstruksi Hollow, Plat MS, Powder coating uk. 140 x 50 x 100 cm

MEDICAL EQUIPMENT
YOVISTRA

INSTALASI PENGOLAHAN AIR LIMBAH

Auto Aeration System Compact 3 m^3

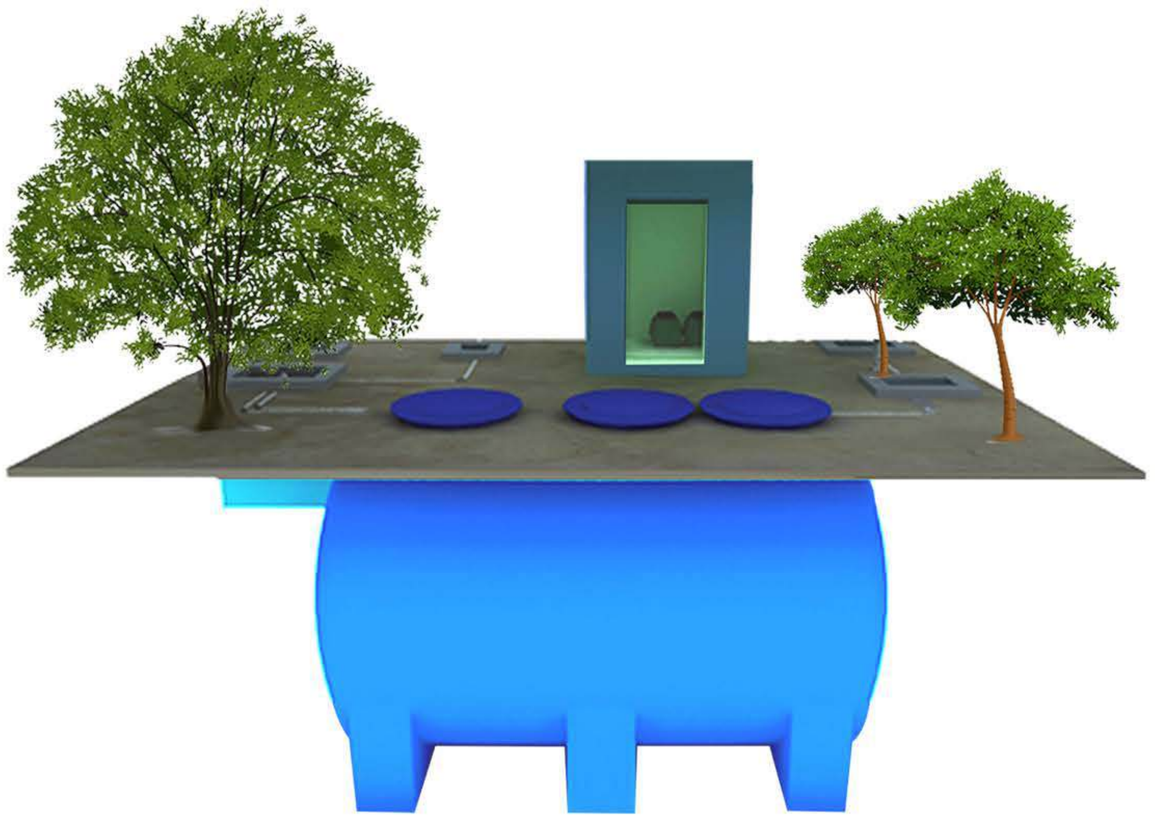

No	Uraian	Spesifikasi Teknis
		CLX-03D
	Model	FRP Compact
		Kapasitas/hari : 3 m3
		Cabin Integrated within Blower pump
	Sistem IPAL	Auto Injector Aeration system
1	**Kontruksi Tangki IPAL**	Lokal, Fiber Glass (FRP) dimensi : Ø 110 cm X P. 250 cm. unit IPAL dipasang dibawah permukaan tanah
2	**Media tumbuh bakteri**	Lokal, Sarang Tawon / Bio Ball
		Material : PVC Sheet
		Luas Kontak Spesifik : 200 – 226 m^2/m^3
		Berat Spesifik : 30 – 35 kg/ m^3
		Diameter 30 mm
3	**Piping intake & aksesoris**	Wavin, PVC 3", 2"
4	**Transfer Submersible pump**	Wasser, SWP - 180 EA , 1 A, Kap. 120 lpm, diameter pipa 1,25 inc
5	**Silent Blower**	Resun LP 100, kap. 140 Lpm, power 100 watt/ 220 V
6	**Diffuser**	Lokal, Type coarse bubble, Dia 6"
7	**Panel Control**	MCB, Contactor autonic, Timer autonic,relay omron, Indicator light, volt meter, selector switch.
8	**Electrical**	NYM, assesories
9	**Radar /pelampung**	lokal, PVC palstik
10	**Water Meter**	Amico, 1.5 ", Peak flow 7.9 m3/h, continous flow 6 m3/h
11	**Chlorinator Tube**	PVC
12	**Bahan kimia**	Lokal, Chlorine tablet
13	**Bactery**	1. Starbuck, Aerob Bactery - Aerobacter sp, nitobacter sp, nitrosomonas sp, lactobacillus, saccharomyces c 2. Starbuck, Anaerob Bactery - Nitrosomonas sp, nitrobacter sp, pseudomonas sp, bacillus sp
14	**Bak Grease Trap**	Fiber Reinforced Plastic (FRP)
15	**Bak Biotest / Interklorine**	Fiber Reinforced Plastic (FRP)
16	**Bak Kontrol**	Fiber Reinforced Plastic (FRP)
17	**Bak Pengumpul / Equalisasi**	Fiber Reinforced Plastic (FRP)
18	**Shelter Panel**	Konstruksi Hollow, Plat MS, Powder coating uk. 140 x 50 x 100 cm

MEDICAL EQUIPMENT
YOVISTRA

INSTALASI PENGOLAHAN AIR LIMBAH

Auto Aeration System Compact 5 m^3



No	Uraian	Spesifikasi Teknis
		CLX-05B
	Model	FRP
		Kapasitas/hari: 5 m3
		-
	Sistem IPAL	Auto Injector Aeration system
1	**Kontruksi Tangki IPAL**	Lokal, Fiber Glass (FRP) dimensi : Ø 130 cm X P. 350 cm. unit IPAL dipasang dibawah permukaan
2	**Media tumbuh bakteri**	Lokal, Sarang Tawon / Bio Ball Material : PVC Sheet Luas Kontak Spesifik : 200 – 226 m2/m3 Berat Spesifik : 30 – 35 kg/ m3 Diameter 30 mm
3	**Piping intake & aksesoris**	Wavin, PVC 3", 2"
4	**Transfer Submersible pump**	Shimitzu, SPV 180 bit, Power 180 w,1 phase,220V,Flow : 155 lpm
5	**Silent Blower**	Resun, LP 100 Air flow 100 lt/min, water dept 4m,power 100 watt-220V
6	**Diffuser**	Lokal, Type coarse bubble, Dia 6"
7	**Panel Control**	MCB, Contactor autonic, Timer autonic,relay omron, Indicator light, volt meter,
8	**Electrical**	NYM, assesories
9	**Radar /pelampung**	lokal, PVC palstik
10	**Water Meter**	Amico, 1.5 ", Peak flow 7.9 m3/h, continous flow 6 m3/h
11	**Netralisator Air Limbah Lab**	Waterindo, Ozon, Capacity 3 grm/hour, Gas sources Oxygen, 220 V/50 Hz, 180 W
		Lokal, Automatic Injector Sensor,In-out put 220 V, sensor 6 V, 1 phase, on/off
12	**Foundtain pump**	20 w, 220 V
13	**Chlorinator Tube**	PVC
14	**Bahan kimia**	Lokal, Chlorine tablet
15	**Bactery**	1. Starbuck, Aerob Bactery
16	**Enzym**	Bio RM, Enzym Katalis odor, fats, oil, grease control
17	**Bak Grease Trap**	Fiber Reinforced Plastic (FRP)
18	**Bak Biotest / Interklorine**	Fiber Reinforced Plastic (FRP)
19	**Bak Kontrol**	Fiber Reinforced Plastic (FRP)
20	**Bak Pengumpul / Equalisasi**	Fiber Reinforced Plastic (FRP)
21	**Bak Dropper Filter**	Fiber Reinforced Plastic (FRP)
22	**Shelter Panel**	Konstruksi Hollow, Plat MS, Powder coating uk. 140 x 50 x 100 cm

PT KARYA PRATAMA

BANGGA BUATAN INDONESIA · ISO 9001 · CDAKB · INAPROC Katalog Elektronik

MEDICAL EQUIPMENT
YOVISTRA

INSTALASI PENGOLAHAN AIR LIMBAH

Auto Aeration System Compact 5 m^3



No	Uraian	Spesifikasi Teknis
		CLX-05C
	Model	FRP Compact
		Kapasitas/hari: 5 m3
		Cabin Integrated within Blower pump, Dosing pump &
	Sistem IPAL	Auto Injector Aeration system
1	**Kontruksi Tangki IPAL**	Lokal, Fiber Glass (FRP) dimensi : Ø 150 cm X P. 360 cm, Diatas Permukaan Tanah
2	**Media tumbuh bakteri**	Lokal, Sarang Tawon / Bio Ball
		Material : PVC Sheet
		Luas Kontak Spesifik : 200 – 226 m^2/m^3
		Berat Spesifik : 30 – 35 kg/ m^3
		Diameter 30 mm
3	**Carbon Filter**	Lokal, FRP 9", media Carbon
4	**Zeolit Filter**	Lokal, FRP 9", media Zeolit
5	**Piping intake & aksesoris**	Wavin, PVC 4", 2"
6	**Transfer Submersible pump**	Shimitzu, SPV 180 bit, Power 180 w,1 phase,220V,Flow : 155 lpm
7	**Silent Blower**	Resun, Air flow 100 lt/min, water dept 4m,power 100 watt-220V
8	**Diffuser**	Lokal, Type coarse bubble, Dia 6"
9	**Dosing Pump**	Tacmina, PZ 60 Pressure = 4 Bar, Kapasitas = 100 ml/min,16w-220V, 1 phase
10	**Panel Control**	MCB, Contactor autonic, Timer autonic,relay omron, Indicator light,
11	**Raw Material Pump**	Wasser PBMH 50-2 EA, 440 w, 50 lpm, 1", 22 m
12	**Electrical**	NYM, assesories
13	**Radar /pelampung**	lokal, PVC palstik
14	**Water Meter**	Amico, 2 ", Peak flow 30m3/h, continous flow 15 m3/h
15	**Netralisator Air Limbah Lab**	Waterindo, Ozon, Capacity 3 grm/hour, Gas sources Oxygen, 220V/50 Hz, 180 W
		Lokal, Automatic Injector Sensor,In-out put 220 V, sensor 6 V, 1 phase, on/off switch,LED Lamp
16	**Injector automatic sensor**	Lokal, Automatic sensor , in-out put 220 V, sensor 6 V
17	**Foundtain pump**	20 w, 220 V
18	**Bahan kimia**	Lokal, Chlorine
19	**Bactery**	1. Starbuck, Aerob Bactery - Aerobacter sp, nitobacter sp, nitrosomonas sp, lactobacillus, saccharomyces c 2. Starbuck, Anaerob Bactery - Nitrosomonas sp, nitrobacter sp, pseudomonas sp, bacillus sp
20	**Enzym**	Bio RM, Enzym Katalis odor, fats, oil, grease control
21	**Bak Grease Trap**	Fiber Reinforced Plastic (FRP)
22	**Bak Biotest / Interklorine**	Fiber Reinforced Plastic (FRP)
23	**Bak Kontrol**	Fiber Reinforced Plastic (FRP)
24	**Bak Pengumpul / Equalisasi**	Fiber Reinforced Plastic (FRP)

PT KARYA PRATAMA

BANGGA BUATAN INDONESIA · ISO 9001 · CDAKB · INAPROC Katalog Elektronik

MEDICAL EQUIPMENT
YOVISTRA

INSTALASI PENGOLAHAN AIR LIMBAH

Auto Aeration System Compact 5 m^3



No	Uraian	Spesifikasi Teknis
		CLX-05A
	Model	FRP Compact
		Kapasitas/hari: 5 m3
		Cabin Integrated within Blower pump, Dosing pump & Chlorine tank
	Sistem IPAL	Auto Injector Aeration system
1	**Kontruksi Tangki IPAL**	Lokal, Fiber Glass (FRP) dimensi : Ø 150 cm X P. 360 cm, Diatas Permukaan Tanah
2	**Media tumbuh bakteri**	Lokal, Sarang Tawon / Bio Ball
		Material : PVC Sheet
		Luas Kontak Spesifik : 200 – 226 m2/m3
		Berat Spesifik : 30 – 35 kg/ m3
		Diameter 30 mm
3	**Carbon Filter**	Lokal, FRP 9", media Carbon
4	**Zeolit Filter**	Lokal, FRP 9", media Zeolit
5	**Piping intake & aksesoris**	Wavin, PVC 4", 2"
6	**Transfer Submersible pump**	Shimitzu, SPV 180 bit, Power 180 w,1 phase,220V,Flow : 155 lpm
7	**Silent Blower**	Resun, Air flow 100 lt/min, water dept 4m,power 100 watt-220V
8	**Diffuser**	Lokal, Type coarse bubble, Dia 6"
9	**Dosing Pump**	Tacmina, PZ 60 Pressure = 4 Bar, Kapasitas = 100 ml/min,16w-
10	**Panel Control**	MCB, Contactor autonic, Timer autonic,relay omron, Indicator light, volt
11	**Raw Material Pump**	Wasser PBMH 50-2 EA, 440 w, 50 lpm, 1", 22 m
12	**Electrical**	NYM, assesories
13	**Radar /pelampung**	lokal, PVC palstik
14	**Water Meter**	Amico, 2 ", Peak flow 30m3/h, continous flow 15 m3/h
15	**Netralisator Air Limbah Lab**	Waterindo, Ozon, Capacity 3 grm/hour, Gas sources Oxygen, 220 V/50 Hz, 1
		Lokal, Automatic Injector Sensor,In-out put 220 V, sensor 6 V, 1 phase,
16	**Injector automatic sensor**	Lokal, Automatic sensor , in-out put 220 V, sensor 6 V
17	**Foundtain pump**	20 w, 220 V
18	**Bahan kimia**	Lokal, Chlorine
19	**Bactery**	1. Starbuck, Aerob Bactery - Aerobacter sp, nitobacter sp, nitrosomonas sp, lactobacillus, saccharomyces c 2. Starbuck, Anaerob Bactery - Nitrosomonas sp, nitrobacter sp, pseudomonas sp, bacillus sp
20	**Enzym**	Bio RM, Enzym Katalis odor, fats, oil, grease control
21	**Bak Grease Trap**	Fiber Reinforced Plastic (FRP)
22	**Bak Biotest / Interklorine**	Fiber Reinforced Plastic (FRP)
23	**Bak Kontrol**	Fiber Reinforced Plastic (FRP)
24	**Bak Pengumpul / Equalisasi**	Fiber Reinforced Plastic (FRP)
25	**Bak Dropper Filter**	Fiber Reinforced Plastic (FRP)
26	**Tangga Maintenance**	Besi hollow

PT KARYA PRATAMA

BANGGA BUATAN INDONESIA · ISO 9001 · CDAKB · INAPROC Katalog Elektronik

MEDICAL EQUIPMENT
YOVISTRA

INSTALASI PENGOLAHAN AIR LIMBAH

Auto Aeration System Compact 10 m^3

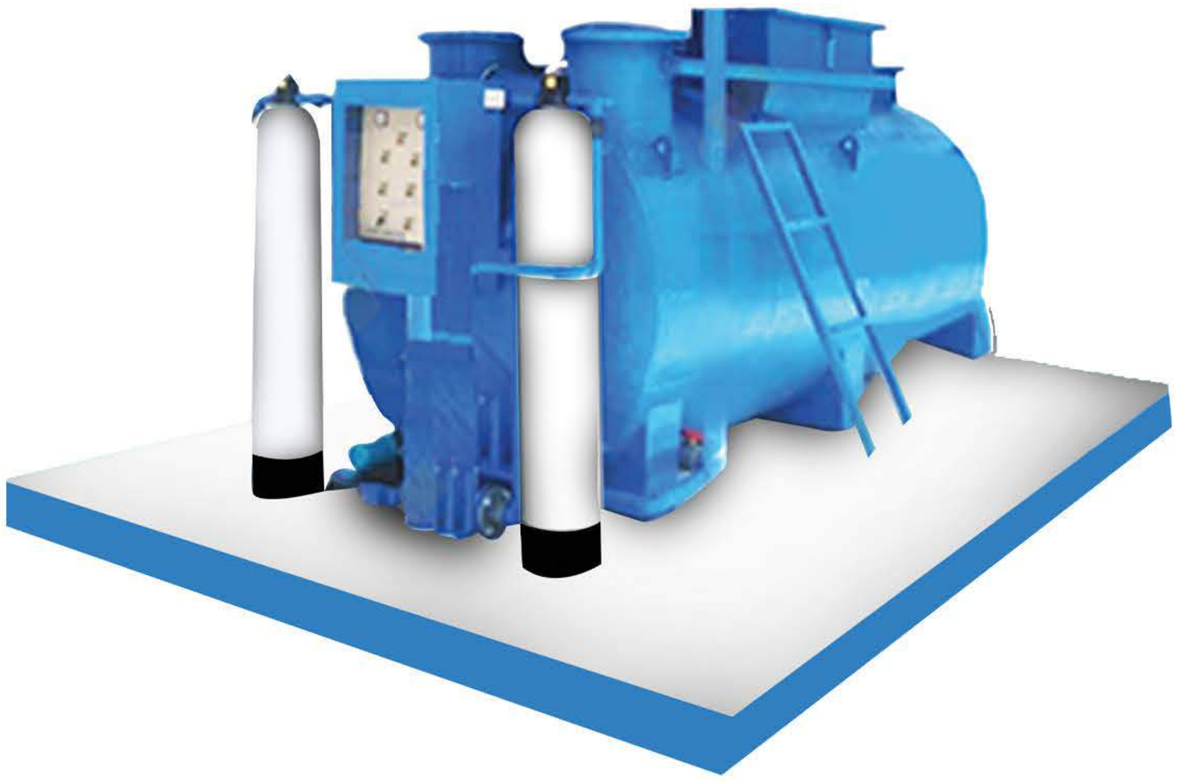

No	Uraian	Spesifikasi Teknis
		CLX-10A
	Type	HU 01 -10 FRP Compact
	Model	FRP Compact
		Kapasitas/hari: 10 m3
		Cabin Integrated within Blower pump, Dosing pump & Chlorine tank
	Sistem IPAL	Auto Injector Aeration system
1	**Kontruksi Tangki IPAL**	Lokal, Fiber Glass (FRP) dimensi : Ø 190 cm X P. 390 cm, Konstruksi tangki diatas permukaan tanah
2	**Media tumbuh bakteri**	Lokal, Bio Ball
		Material : PVC Sheet
		Luas Kontak Spesifik : 200 – 226 m^2/m^3
		Berat Spesifik : 30 – 35 kg/ m^3
		Diameter 30 mm
3	**Carbon Filter**	Lokal, FRP 10", media Carbon
4	**Zeolit Filter**	Lokal, FRP 10", media Zeolit
5	**Piping intake & aksesoris**	Wavin, PVC 4", 2"
6	**Transfer Submersible pump**	Shimitzu, SPV 180 bit, Power 180 w,1 phase,220V,Flow : 155 lpm atau setara
7	**Silent Blower**	Resun, LP 200 Air flow 200 lt/min, water dept 4m,power 200 watt-220V atau setara
8	**Diffuser**	Lokal, Type coarse bubble, Dia 6"
9	**Dosing Pump**	Tacmina, Pressure = 4 Bar, Kapasitas = 100 ml/min,16w-220V,1phase atau setara
10	**Panel Control**	MCB, Contactor autonic, Timer autonic,relay omron, Indicator light, volt meter, selector switch.
11	**Raw Material Pump**	Wasser PBMH 50-2 EA, 440 w, 50 lpm, 1", 22 m
12	**Electrical**	NYM, assesories
13	**Radar /pelampung**	lokal, PVC palstik
14	**Water Meter**	Amico, 2 ", Peak flow 30m3/h, continous flow 15 m3/h
15	**Netralisator Air Limbah Lab**	Ozon Generator, Capacity 3 grm/hour, Gas sources Oxygen, 220 V/50 Hz, 180 W
		Lokal, Automatic Injector Sensor,In-out put 220 V, sensor 6 V, 1 phase, on/off
16	**Injector automatic sensor**	Lokal, Automatic sensor , in-out put 220 V, sensor 6 V
17	**Foundtain pump**	wasser WD-80E, 40 lt/min, 80 w, 220 V atau setara
18	**Bahan kimia**	Lokal, Chlorine
19	**Bactery**	1. Starbact, Aerob Bactery - Aerobacter sp, nitobacter sp, nitrosomonas sp, lactobacillus, saccharomyces c 2. Starbact, Anaerob Bactery - Nitrosomonas sp, nitrobacter sp, pseudomonas sp, bacillus sp
20	**Enzym**	Bio RM, Enzym Katalis odor, fats, oil, grease control
21	**Bak Grease Trap**	Fiber Reinforced Plastic (FRP)
22	**Bak Biotest / Interklorine**	Fiber Reinforced Plastic (FRP)
23	**Bak Kontrol**	Fiber Reinforced Plastic (FRP)
24	**Bak Pengumpul / Equalisasi**	Fiber Reinforced Plastic (FRP)
25	**Bak Dropper Filter**	Fiber Reinforced Plastic (FRP)
26	**Tangga Maintenance**	Besi hollow

PT KARYA PRATAMA

BANGGA BUATAN INDONESIA · ISO 9001 · CDAKB · INAPROC Katalog Elektronik

MEDICAL EQUIPMENT
YOVISTRA

INSTALASI PENGOLAHAN AIR LIMBAH

Auto Aeration System Compact 10 m^3

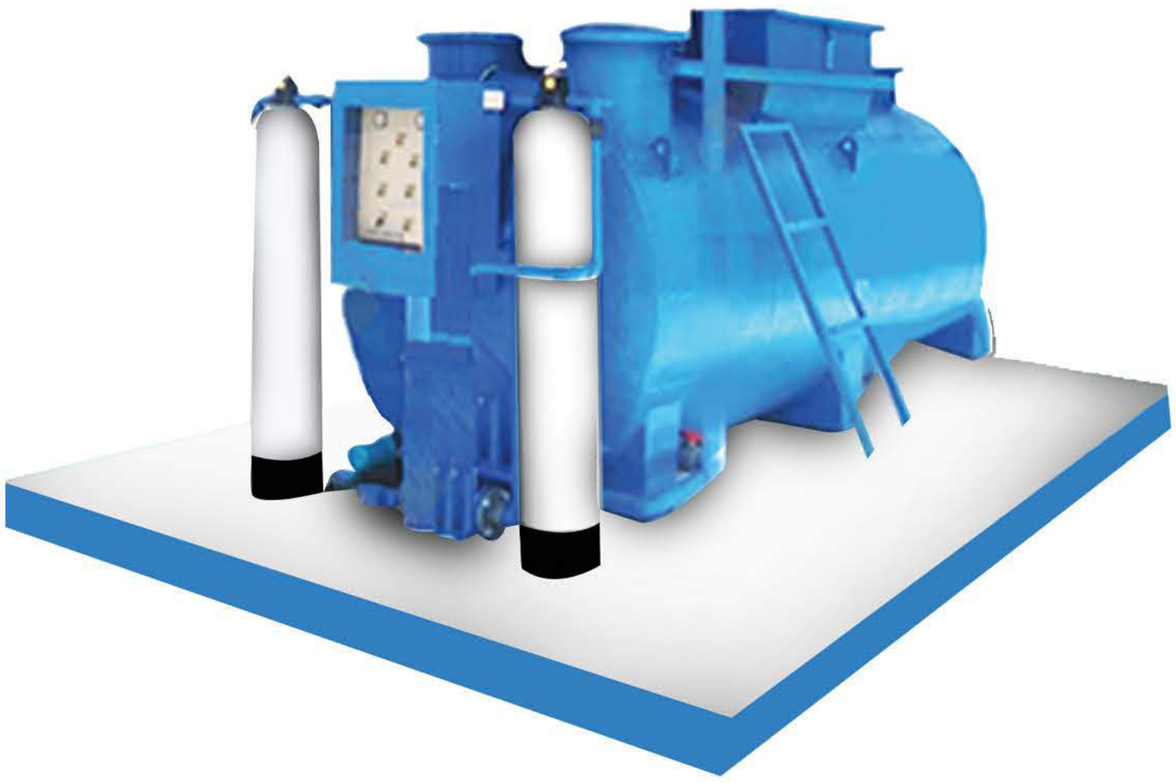

No	Uraian	Spesifikasi Teknis
		CLX-10C
	Type	HU 01 - 10 C FRP Compact
	Model	FRP Compact
		Kapasitas/hari: 10 m3
		Cabin Integrated within Blower pump, Dosing pump & Chlorine tank
	Sistem IPAL	Auto Injector Aeration system
1	**Kontruksi Tangki IPAL**	Lokal, Fiber Glass (FRP) dimensi : Ø 160 cm X P. 460 cm, Diatas Permukaan Tanah
2	**Media tumbuh bakteri**	Lokal, Sarang Tawon / Bio Ball
		Material : PVC Sheet
		Luas Kontak Spesifik : 200 – 226 m^2/m^3
		Berat Spesifik : 30 – 35 kg/ m^3
		Diameter 30 mm
3	**Carbon Filter**	Lokal, FRP 9", media Carbon
4	**Zeolit Filter**	Lokal, FRP 9", media Zeolit
5	**Piping intake & aksesoris**	Wavin, PVC 4", 2"
6	**Transfer Submersible pump**	Shimitzu, SPV 180 bit, Power 180 w,1 phase,220V,Flow : 155 lpm
7	**Silent Blower**	Resun, Air flow 100 lt/min, water dept 4m,power 100 watt-220V
8	**Diffuser**	Lokal, Type coarse bubble, Dia 6"
9	**Dosing Pump**	Tacmina, PZ 60 Pressure = 4 Bar, Kapasitas = 100 ml/min,16w-220V,1phase
10	**Panel Control**	MCB, Contactor autonic, Timer autonic,relay omron, Indicator light, volt meter,
11	**Raw Material Pump**	Wasser PBMH 50-2 EA, 440 w, 50 lpm, 1", 22 m
12	**Electrical**	NYM, assesories
13	**Radar /pelampung**	lokal, PVC palstik
14	**Water Meter**	Amico, 2 ", Peak flow 30m3/h, continous flow 15 m3/h
15	**Netralisator Air Limbah Lab**	Waterindo, Ozon, Capacity 3 grm/hour, Gas sources Oxygen, 220 V/50 Hz, 180 W
		Lokal, Automatic Injector Sensor,In-out put 220 V, sensor 6 V, 1 phase, on/off
16	**Injector automatic sensor**	Lokal, Automatic sensor , in-out put 220 V, sensor 6 V
17	**Foundtain pump**	20 w, 220 V
18	**Bahan kimia**	Lokal, Chlorine
19	**Bactery**	1. Starbuck, Aerob Bactery - Aerobacter sp, nitobacter sp, nitrosomonas sp, lactobacillus, saccharomyces c 2. Starbuck, Anaerob Bactery - Nitrosomonas sp, nitrobacter sp, pseudomonas sp, bacillus sp
20	**Enzym**	Bio RM, Enzym Katalis odor, fats, oil, grease control
21	**Bak Grease Trap**	Fiber Reinforced Plastic (FRP)
22	**Bak Biotest / Interklorine**	Fiber Reinforced Plastic (FRP)
23	**Bak Kontrol**	Fiber Reinforced Plastic (FRP)
24	**Bak Pengumpul / Equalisasi**	Fiber Reinforced Plastic (FRP)

PT KARYA PRATAMA

BANGGA BUATAN INDONESIA · ISO 9001 · CDAKB · INAPROC Katalog Elektronik

MEDICAL EQUIPMENT
YOVISTRA

INSTALASI PENGOLAHAN AIR LIMBAH

Auto Aeration System FRP Compact 3m³ with Solar Cell Power





SPESIFIKASI

No	Uraian	Spesifikasi Teknis
		CLS-03C-S
	Type	CLS-03C-S
	Model	FRP Compact
		Cabin Integrated within Blower pump
	Sistem IPAL	Auto Injector Aeration system
1	Kontruksi Tangki IPAL	Lokal, Fiber Glass (FRP) dimensi : Ø 110 cm X P. 270 cm, Unit IPAL dipasang diatas permukaan tanah
2	Media tumbuh bakteri	Lokal, Sarang Tawon / Bio Ball
		Material : PVC Sheet
		Luas Kontak Spesifik : 200 – 226 m^2/m^3
		Berat Spesifik : 30 – 35 kg/ m^3
		Diameter 30 mm
3	Piping intake & aksesoris	Wavin, PVC 3", 2"
4	Transfer Submersible pump	Shimitzu SPV 180 bit, Kap. 155 LPM, 180 W / 220V
5	Silent Blower	Resun, LP 40 Air flow 50 lt/min, water dept 2.8 m,power 35 watt-220V
6	Diffuser	Lokal, Type coarse bubble, Dia 6"
7	Panel Control	MCB, Contactor autonic, Timer autonic,relay omron, Indicator light, volt meter, selector switch.
8	Electrical	NYM, assesories
9	Radar /pelampung	lokal, PVC palstik
10	Water Meter	Amico, 1.5 ", Peak flow 7.9 m3/h, continous flow 6 m3/h
11	Chlorinator Tube	PVC
12	Bahan kimia	Lokal, Chlorine tablet
13	Bactery	1. Starbuck, Aerob Bactery
		- Aerobacter sp, nitobacter sp, nitrosomonas sp, lactobacillus, saccharomyces c
		2. Starbuck, Anaerob Bactery
		- Nitrosomonas sp, nitrobacter sp, pseudomonas sp, bacillus sp
14	Solar cell	Kapasitas 1000 watt/hari, Solar panel, Inverter, Batt & Control Charge, braket, kabel
15	Bak Grease Trap	Fiber Reinforced Plastic (FRP)
16	Bak Biotest / Interklorine	Fiber Reinforced Plastic (FRP)
17	Bak Kontrol	Fiber Reinforced Plastic (FRP)
18	Bak Pengumpul / Equalisasi	Fiber Reinforced Plastic (FRP)

MEDICAL EQUIPMENT
YOVISTRA

INSTALASI PENGOLAHAN AIR LIMBAH

Ozone Reactor System SS Compact 3 m^3



NO	Uraian	Spesifikasi Teknis
		OZC-03A S/S
1	Model	IPAL OZON
		Capacity : 3 m3 / hari
2	Sistem IPAL	Ozon Reactor System
3	Unit Advanced Oxidation Process (OZON)	Lokal, Tangki Reaktor Ozone Material SS kap. 130 L (ϕ 40 x 110 cm) Ozon - Kap. 2 x 3 gr/hour
4	Carbon Filter	Silica/Carbon filter : FRP. 10x30
5	Piping	Wavin, PVC Intake
6	Transfer submersible pump	Wasser PBMH 50 - 2, 2.2 A (440 watt), kap. 50/lpm, 1 inc
7	Silent Blower pump	Resun, Air flow LP 20 lt/min, water dept 2.2 m,power 17 watt-220V atau setara
8	Diffuser	Stone Buble
9	Panel Control	Main Panel : MCB, Contactor autonic, Timer autonic,relay omron, Indicator light, volt meter,a,per meter, selector switch.
10	Raw material filter pump	Shimizu PS 128 BIT, kap. 18 lpm, 125 watt, 220 V atau setara
11	Sendimen Tank extended Aerob	Lokal, FRP kapasitas 300 L ukuran (ϕ 60 x 120 cm) - horizontal
12	Clarifer Tank	Lokal, FRP kapasitas 600 L ukuran (ϕ 80 x 130 cm) - vertikal
13	Kabel Electrical	NYM, assesories
14	Water Meter	Amico, 1.5", Peak flow 7.9 m3/h, continous flow 6 m3/h
15	Stabilizer	Elektrikal power stabilzer
16	Box Cabinet	MS Powder Coating
17	Tube Chlorine/Tawas	PVC
18	Bahan kimia	Lokal, Chlorine tablet/ tawas
19	Bakteri Inject	Starbuck, Aerob Bactery, Nitromonas sp, nitrobacter sp, pseudomonas sp
20	Bak Grease Trap	Fiber Reinforced Plastic (FRP)
21	Bak Biotest / Interklorine	Fiber Reinforced Plastic (FRP)
22	Bak Kontrol	Fiber Reinforced Plastic (FRP)
23	Box Cabinet	Besi hollow, Perforated

MEDICAL EQUIPMENT
YOVISTRA

INSTALASI PENGOLAHAN AIR LIMBAH

Ozone Reactor System SS Compact 3 m^3



NO	Uraian	Spesifikasi Teknis
		OZC-03B S/S
1	Model	IPAL OZON
		Capacity : 3 m3 / hari
2	Sistem IPAL	Ozon Reactor System
3	Unit Advanced Oxidation	Lokal, Tangki Reaktor Ozone Material SS kap. 0.33 m3 (ϕ 60 x 120 cm)
4	Zeolit Filter	Lokal, FRP 10x44", Zeolit
5	Carbon Filter	Lokal, FRP 10x44", Carbon active
6	Piping	Wavin, PVC 3", 2" - Intake
7	Transfer submersible pump	Shimitzu, SPV 180 bit, Power 180 w,1 phase,220V,Flow : 155 lpm
8	Silent Blower pump	Resun, Air flow LP 60 lt/min, water dept 4m,power 50 watt-220V atau
9	Diffuser	Lokal, Type coarse bubble, Dia 8"
10	Panel Control	Main Panel : MCB, Contactor autonic, Timer autonic,relay omron,
11	Mixing/Transfer material pump	Wasser PBMH 50 - 2 EA, 440 Watt, 1 Phase, 220 V, Flow : 50 lpm atau
12	Radar /pelampung	lokal
13	Raw material filter pump	Wasser PBMH 50 - 2 EA, 440 Watt, 1 Phase, 220 V, Flow : 50 lpm atau
14	Sendimen Tank extended Aerob	Lokal, FRP kapasitas 0.7 m3 ukuran (ϕ 70 x 190 cm) - horizontal
15	Clarifer Tank	Lokal, FRP kapasitas 0.7 m3 ukuran (ϕ 70 x 190 cm) - Vertikal
16	Kabel Electrical	NYM, assesories
17	Water Meter	Amico, 1.5 ", Peak flow 7.9 m3/h, continous flow 6 m3/h
18	Stabilizer	Elektrikal power stabilzer
19	Foundtain pump	20 w, 220 V
20	Tube Chlorine/Tawas	PVC
21	Bahan kimia	Lokal, Chlorine tablet, Tawas
22	Bakteri Inject	Starbuck, Aerob Bactery, Nitromonas sp, nitrobacter sp, pseudomonas
23	Bio RM	Bio RM, Enzym Katalis odor, fats, oil, grease control
24	Bak Grease Trap	Fiber Reinforced Plastic (FRP)
25	Bak Biotest / Interklorine	Fiber Reinforced Plastic (FRP)
26	Bak Kontrol	Fiber Reinforced Plastic (FRP)

PT KARYA PRATAMA

BANGGA BUATAN INDONESIA · ISO 9001 · CDAKB · INAPROC Katalog Elektronik

MEDICAL EQUIPMENT
YOVISTRA

INSTALASI PENGOLAHAN AIR LIMBAH

Ozone Reactor System SS Compact 5 m^3



NO	Uraian	Spesifikasi Teknis
		OZC-05B S/S
1	Model	IPAL OZON
		Capacity : 5 m3 / hari
2	Sistem IPAL	Ozon Reactor System
3	Unit Advanced Oxidation	Lokal, Tangki Reaktor Ozone Material SS kap. 0.33 m3 (ϕ 60 x 120 cm)
4	Zeolit Filter	Lokal, FRP 10x44", Zeolit
5	Carbon Filter	Lokal, FRP 10x44", Carbon active
6	Piping	Wavin, PVC 3", 2" - Intake
7	Transfer submersible pump	Shimitzu, SPV 180 bit, Power 180 w,1 phase,220V,Flow : 155 lpm
8	Silent Blower pump	Resun, Air flow LP 60 lt/min, water dept 4m,power 50 watt-220V atau setara
9	Diffuser	Lokal, Type coarse bubble, Dia 8"
10	Panel Control	Main Panel : MCB, Contactor autonic, Timer autonic,relay omron, Indicator light,
11	Mixing/Transfer material pump	Grunfos, Ns-13, Power 0.75 kw, 1 phase,dia. 1 1/2", Suction 6 m, Head 25, Kap. 240 Lpm
12	Radar /pelampung	lokal
13	Raw material filter pump	Wasser PBMH 60 - 4 EA, 900 Watt, 1 PHASE, 220 V, Flow : 60 lpm atau Setara
14	Sendimen Tank extended Aerob	Lokal, FRP kapasitas 1.8 m3 ukuran (ϕ 120 x 160 cm) - horizontal
15	Clarifer Tank	Lokal, FRP kapasitas 1.2 m3 ukuran (ϕ 100 x 150 cm) - vertikal
16	Kabel Electrical	NYM, assesories
17	Water Meter	Amico, 1.5 ", Peak flow 7.9 m3/h, continous flow 6 m3/h
18	Stabilizer	Elektrikal power stabilzer
19	Foundtain pump	20 w, 220 V
20	Tube Chlorine/Tawas	PVC
21	Bahan kimia	Lokal, Chlorine tablet/ tawas
22	Bakteri Inject	Starbuck, Aerob Bactery, Nitromonas sp, nitrobacter sp, pseudomonas sp
23	Bio RM	Bio RM, Enzym Katalis odor, fats, oil, grease control
24	Bak Grease Trap	Fiber Reinforced Plastic (FRP)
25	Bak Biotest / Interklorine	Fiber Reinforced Plastic (FRP)
26	Bak Kontrol	Fiber Reinforced Plastic (FRP)

MEDICAL EQUIPMENT
YOVISTRA

INSTALASI PENGOLAHAN AIR LIMBAH

Ozone Reactor System SS Compact 10 m^3



NO	Uraian	Spesifikasi Teknis
		OZC-10B S/S
1	Model	IPAL OZON
		Capacity : 10 m3 / hari
2	Sistem IPAL	Ozon Reactor System
3	Unit Advanced Oxidation	Lokal, Tangki Reaktor Ozone Material SS kap. 0.5 m3 (ϕ 70 x 135 cm)
4	Zeolit Filter	Lokal, FRP 10x44", Zeolit
5	Carbon Filter	Lokal, FRP 10x44", Carbon active
6	Piping	Wavin, PVC 4", 2" - Intake
7	Transfer submersible pump	Grunfos KPC 24/7,Power 0.35 kw,1 phase,220V,Disch Dia. 1 1/4",head 6 m, Kap.
8	Submersible Pump	Shimitzu, SPV 180 bit, Power 180 w,1 phase,220V,Flow : 155 lpm
9	Silent Blower pump	Resun, Air flow LP 60 lt/min, water dept 4m,power 50 watt-220V atau setara
10	Diffuser	Lokal, Type coarse bubble, Dia 8"
11	Panel Control	Main Panel : MCB, Contactor autonic, Timer autonic,relay omron, Indicator light, volt
12	Mixing/Transfer material pump	Grunfos, Ns-13, Power 0.75 kw, 1 phase,dia. 1 1/2", Suction 6 m, Head 25, Kap. 240
13	Radar /pelampung	lokal
14	Raw material filter pump	Wasser PBMH 60 - 4 EA, 900 Watt, 1 Phase, 220 V, Flow : 60 lpm atau Setara
15	Sendimen Tank extended Aerob	Lokal, FRP kapasitas 2 m3 ukuran (ϕ 120 x 190 cm) - horizontal
16	Clarifer Tank	Lokal, FRP kapasitas 1.5 m3 ukuran (ϕ 120 x 140 cm) - vertikal
17	Kabel Electrical	NYM, assesories
18	Water Meter	Amico, 2 ", Peak flow 30m3/h, continous flow 15 m3/h
19	Stabilizer	Elektrikal power stabilzer
20	Foundtain pump	shimitzu WD-80E, 40 lt/min, 80 w, 220 V
21	Tube Chlorine/Tawas	PVC
22	Bahan kimia	Lokal, Chlorine tablet
23	Bakteri Inject	Starbuck, Aerob Bactery, Nitromonas sp, nitrobacter sp, pseudomonas sp
24	Bio RM	Bio RM, Enzym Katalis odor, fats, oil, grease control
25	Bak Grease Trap	Fiber Reinforced Plastic (FRP)
26	Bak Biotest / Interklorine	Fiber Reinforced Plastic (FRP)
27	Bak Kontrol	Fiber Reinforced Plastic (FRP)
28	Bak Dropper Filter	Fiber Reinforced Plastic (FRP)

MEDICAL EQUIPMENT
YOVISTRA

PEMBANGKIT LISTRIK TENAGA SURYA

8 KVA

SIMULASI SISTEM SOLAR CELL



Panel Surya



Inverter

Battery Litium





Faskes

		SLX8-HA	SLX8-OB	SLX8-HC
	Jenis Produk	Pembangkit Listrik Tenaga Surya (PLTS)	Pembangkit Listrik Tenaga Surya (PLTS)	Pembangkit Listrik Tenaga Surya (PLTS)
		Capacity : 8 KVA	Capacity : 8 Kva	Capacity : 8 KVA
		Luas area : 11 x 2 x 2 m (44 m2)	Luas area : 13 x 2 x 2 m (52 m2)	Luas area : 8 x 2 x 2 m (32 m2)
1	Solar Panel	Monocrystalline 540 WP	Polycrystalline 330 WP	Monocrystalline 540 WP
2	Baterai	LifePO4 51,2 V / 100 A	LifePO4 51,2 V / 100 A	LifePO4 51,2 V / 100 A
3	Inverter & Travo	Hybrid / 8 KW /1 phase	Hybrid / 8 KW /1 phase	Hybrid / 8 KW /1 phase
4	Panel Box	Lokal, 50 x 40 x 20 cm	Lokal, 50 x 40 x 20 cm	Lokal, 50 x 40 x 20 cm
	- MCB Output	Scheineder 45 A	Scheineder 45 A	Scheineder 45 A
	- MCB Solar Panel	Suntree 550 vdc / 10 - 63 A	Suntree 550 vdc / 10 - 63 A	Suntree 550 vdc / 10 - 63 A
	- Accesories	Bush Bar , Terminal Cable	Bush Bar , Terminal Cable	Bush Bar , Terminal Cable
5	Kabel			
	- Kabel Solar Panel	XLPE 1 x 6 mm	XLPE 1 x 6 mm	XLPE 1 x 6 mm
	- Kabel Baterai	, NYAF 1 x 35 mm	NYAF 1 x 35 mm	, NYAF 1 x 35 mm
	- Kabel Listrik output	NYY 4 x 6 mm	NYY 4 x 6 mm	NYY 4 x 6 mm
	- Assesories	Skun , MC4	Skun , MC4	Skun , MC4
6	Penangkal Petir			
	- Tower Triangle	Triangle 6 m , 20 x 20 cm	Triangle 6 m , 20 x 20 cm	Triangle 6 m , 20 x 20 cm
	- Grounding System	As Grounding 1,5 m , BC Cable 16 mm	As Grounding 1,5 m , BC Cable 16 mm	As Grounding 1,5 m , BC Cable 16 mm
	- Lightning Counter	Kuningan - Tombak / Trisula	Kuningan - Tombak / Trisula	Kuningan - Tombak / Trisula
7	PV Canopy / Mounthing PV	Besi Hollow/Baja ringan/Alumunium, end clam & Mild Clam	Besi Hollow/Baja ringan/Alumunium, end clam & Mild Clam	Besi Hollow/Baja ringan/Alumunium, end clam & Mild Clam
	- Assesories	Alumunium Rail , End Clamp , Mid Clamp , El Fit	Alumunium Rail , End Clamp , Mid Clamp , El Fit	Alumunium Rail , End Clamp , Mid Clamp , El Fit
8	Rack Inverter & Battery	Mild steel, Plate Perforated, powder coating	Mild steel, Plate Perforated, powder coating	Mild steel, Plate Perforated, powder coating

PT KARYA PRATAMA

BANGGA BUATAN INDONESIA

ISO 9001

CDAKB

INAPROC Katalog Elektronik

MEDICAL EQUIPMENT
YOVISTRA

PEMBANGKIT LISTRIK TENAGA SURYA

10 KVA

SIMULASI SISTEM SOLAR CELL



Panel Surya



Battery Litium



Inverter



Faskes

		SLX10-HA	SLX10-OB	SLX10-HC
	Jenis Produk	Pembangkit Listrik Tenaga Surya (PLTS)	Pembangkit Listrik Tenaga Surya (PLTS)	Pembangkit Listrik Tenaga Surya (PLTS)
		Capacity : 10 Kva / 8 KW / 1 Phase	Capacity : 10 Kva / 8 KW / 1 Phase	Capacity : 10 Kva / 8 KW / 1 Phase
		Luas area : 13 x 4 m (42 m2)	Luas area : 15 x 4 m (60 m2)	Luas area : 10 x 4 m (40 m2)
1	Solar Panel	Monocrystalline 540 WP	Polycrystalline 330 WP	Monocrystalline 540 WP
2	Baterai	LifePO4 51,2 V 100 A	LifePO4 51,2 V 100 A	LifePO4 51,2 V 100 A
3	Inverter & Travo	Hybrid 10000 Watt / 1 Phase	Hybrid 10000 Watt / 1 Phase	Hybrid 10000 Watt / 1 Phase
4	Panel Box	Lokal, 50 x 40 x 20 cm	Lokal, 50 x 40 x 20 cm	Lokal, 50 x 40 x 20 cm
	- MCB Output	Scheineder 45 A	Scheineder 45 A	Scheineder 45 A
	- MCB Solar Panel	Suntree 550 vdc / 10 - 63 A	Suntree 550 vdc / 10 - 63 A	Suntree 550 vdc / 10 - 63 A
	- Accesories	Bush Bar , Terminal Cable	Bush Bar , Terminal Cable	Bush Bar , Terminal Cable
5	Kabel			
	- Kabel Solar Panel	XLPE 1 x 6 mm	XLPE 1 x 6 mm	XLPE 1 x 6 mm
	- Kabel Baterai	, NYAF 1 x 35 mm	, NYAF 1 x 35 mm	, NYAF 1 x 35 mm
	- Kabel Listrik output	NYY 4 x 6 mm	NYY 4 x 6 mm	NYY 4 x 6 mm
	- Assesories	Skun , MC4	Skun , MC4	Skun , MC4
6	Penangkal Petir			
	- Tower Triangle	Triangle 6 m , 20 x 20 cm	Triangle 6 m , 20 x 20 cm	Triangle 6 m , 20 x 20 cm
	- Grounding System	As Grounding 1,5 m , BC Cable 16 mm	As Grounding 1,5 m , BC Cable 16 mm	As Grounding 1,5 m , BC Cable 16 mm
	- Lightning Counter	Kuningan - Tombak / Trisula	Kuningan - Tombak / Trisula	Kuningan - Tombak / Trisula
7	PV Canopy / Mounthing PV	Besi Hollow/Baja ringan/Alumunium, end clam & Mild Clam	Besi Hollow/Baja ringan/Alumunium, end clam & Mild Clam	Besi Hollow/Baja ringan/Alumunium, end clam & Mild Clam
	- Assesories	Alumunium Rail , End Clamp , Mid Clamp , El Fit	Alumunium Rail , End Clamp , Mid Clamp , El Fit	Alumunium Rail , End Clamp , Mid Clamp , El Fit
8	Rack Inverter & Battery	Mild steel, Plate Perforated, powder coating	Mild steel, Plate Perforated, powder coating	Mild steel, Plate Perforated, powder coating

PT KARYA PRATAMA

BANGGA BUATAN INDONESIA

ISO 9001

CDAKB

INAPROC Katalog Elektronik

MEDICAL EQUIPMENT
YOVISTRA

PEMBANGKIT LISTRIK TENAGA SURYA

15 KVA

SIMULASI SISTEM SOLAR CELL



Panel Surya



Battery Litium



Inverter



Faskes

		SLX15-HA	SLX15-OB
	Jenis Produk	Pembangkit Listrik Tenaga Surya (PLTS)	Pembangkit Listrik Tenaga Surya (PLTS)
		Capacity : 15 Kva / 3 Phase	Capacity : 15 Kva / 3 Phase
		Luas area PV : 20 x 4 m (80 m2)	Luas area PV : 23 x 4 m (92 m2)
1	Solar Panel	Monocrystalline 540 WP	Polycrystalline 330 WP
2	Baterai	LifePO4 51,2 V 100 A	LifePO4 51,2 V 100 A
3	Inverter & Travo	Hybrid , 16000 Watt / 3 phase / psw	Hybrid , 16000 Watt / 3 phase / psw
	AVS Technology	-	-
4	Panel Box	Lokal, 50 x 40 x 20 cm	Lokal, 50 x 40 x 20 cm
	- MCB Output	Scheineder 25 A	Scheineder 25 A
	- MCB Baterai	-	-
	- MCB Solar Panel	Suntree 550 vdc / 10 - 63 A	Suntree 550 vdc / 10 - 63 A
	- Accesories	Bush Bar , Terminal Kabel	Bush Bar , Terminal Kabel
5	Kabel		
	- Kabel Solar Panel	XLPE 1 x 6 mm	XLPE 1 x 6 mm
	- Kabel Baterai	NYAF 1 x 70 mm	NYAF 1 x 70 mm
	- Kabel Listrik output	NYY 4 x 6 mm	NYY 4 x 6 mm
	- Kabel Listrik PLN	NYY 4 x 6 mm	NYY 4 x 6 mm
	- Assesories	Skun , MC4	Skun , MC4
6	Penangkal Petir		
	- Tower Triangle	Triangle 6 m , 20 x 20 cm	Triangle 6 m , 20 x 20 cm
	- Grounding System	As Grounding 1,5 m , BC Cable 16 mm	As Grounding 1,5 m , BC Cable 16 mm
	- Lightning Counter	Tombak / Trisula	Tombak / Trisula
7	PV Canopy / Mounthing PV	Besi Hollow/Baja ringan/Alumunium, end clam & Mild Clam	Besi Hollow/Baja ringan/Alumunium, end clam & Mild Clam
	- Assesories	Alumunium Rail , End Clamp , Mid Clamp , El Fit	Alumunium Rail , End Clamp , Mid Clamp , El Fit
8	Rack Inverter & Battery	Mild steel, Plate Perforated, powder coating	Mild steel, Plate Perforated, powder coating

PT KARYA PRATAMA

BANGGA BUATAN INDONESIA

ISO 9001

CDAKB

INAPROC Katalog Elektronik

MEDICAL EQUIPMENT YOVISTRA

PEMBANGKIT LISTRIK TENAGA SURYA

15 KVA

SIMULASI SISTEM SOLAR CELL



Panel Surya



Battery Litium



Inverter



Faskes

		SLX15-HC	SLX15-HD
	Jenis Produk	Pembangkit Listrik Tenaga Surya (PLTS)	Pembangkit Listrik Tenaga Surya (PLTS)
		Capacity : 15 Kva / 3 Phase	Capacity : 15 Kva
		Luas area PV : 14 x 4 m (56 m2)	Luas area : 21 x 2 x 2 m (84 m2)
1	Solar Panel	Monocrystalline 540 WP	Monocrystalline 450 WP
2	Baterai	LifePO4 51,2 V 100 A	LifePO4 48 V 100 A
3	Inverter & Travo	Hybrid , 16000 Watt / 3 phase / psw	Hybrid, 15000 Watt / 3 phase / psw
	AVS Technology	-	Automatic Voltage Synchronize
4	Panel Box	Lokal, 50 x 40 x 20 cm	Lokal, 60 x 70 x 30 cm
	- MCB Output	Scheineder 25 A	Scheineder 70 A
	- MCB Baterai	-	Scheineder 350 A
	- MCB Solar Panel	Suntree 550 vdc / 10 - 63 A	Scheineder
	- Accesories	Bush Bar , Terminal Kabel	Bush Bar , Terminal Kabel
5	Kabel		
	- Kabel Solar Panel	XLPE 1 x 6 mm	Supreme/Jembo, XLPE 1 x 6 mm
	- Kabel Baterai	NYAF 1 x 70 mm	Supreme/ Jembo, NYAF 1 x 35 mm
	- Kabel Listrik output	NYY 4 x 6 mm	Supreme/Jembo , NYY 2 x 4 mm
	- Kabel Listrik PLN	NYY 4 x 6 mm	-
	- Assesories	Skun , MC4	-
6	Penangkal Petir		
	- Tower Triangle	Triangle 6 m , 20 x 20 cm	Triangle
	- Grounding System	As Grounding 1,5 m , BC Cable 16 mm	As Grounding
	- Lightning Counter	Tombak / Trisula	Tombak / Trisula
7	PV Canopy / Mounthing PV	Besi Hollow/Baja ringan/Alumunium, end clam & Mild Clam	Besi Hollow/Baja ringan/Alumunium, end clam & Mild Clam
	- Assesories	Alumunium Rail , End Clamp , Mid Clamp , El Fit	-
8	Rack Inverter & Battery	Mild steel, Plate Perforated, powder coating	Mild steel, Plate Perforated, powder coating
9	Shelter	-	Pondasi,rangka holo/baja ringan, dinding GRC/bata - kawat, atap
10	Air Condition		1/2 PK

MEDICAL EQUIPMENT
YOVISTRA

WATER TREATMENT PLANT + RO



NO	ITEM	SPESIFIKASI	SPESIFIKASI
		AQT-03PRO	AQT-05PRO
	MODEL	WTP & RO	WTP & RO
		Water Treatment Plant Kap. 3 m3 + RO 500 L	Water Treatment Plant Kap. 5 m3 + Reverse Osmosis Kap.
1	Pompa air baku	Shimitzu PC 375, Power 375 w, head 60m, kap. 25 Lpm, dia. 1"	Shimitzu PC 375, Power 375 w, head 60m, kap. 25 Lpm, dia. 1"
2	Pressure pump	Wasser PBMH 60-4 EA, 60 lpm, head 40m, 900 watt 220V	Wasser PBMH 50 - 2 EA, 440 Watt, 1 Phase, 220 V, Flow : 50 lpm
3	PreFilter & Assosiries	* Silica filter : FRP, 1354" media gravel ϕ 8-16 mm	* Silica filter : FRP, 1054" media gravel ϕ 8-16 mm
		* Carbon filter : FRP, 1354",media carbon active granular	* Carbon filter : FRP, 1054",media carbon active granular
		Micro filter, Housing catridge: medis spon Polypropilyn10" : 2	Micro filter, Housing catridge: medis spon Polypropilyn10" : 2
		Equiped : Automatic Backwash unit	Equiped : Automatic Backwash unit
4	Ultra Filtration	2 x 500 Lph, catridge filter PP 20"	2 x 500 Lph, catridge filter PP 20"
		Membrane UF + Houshing SS 304, skid mounting besi hollow	Membrane UF + Houshing SS 304, skid mounting besi hollow
5	Tangki Persediaan Clear Water	Profile tank	FRP tank ((Φ 90 x 150 cm)
6	Distribution Pump	Shimizu PS 130 BIT, kap. 30 LPM, head 10 m, Discharge 1", 125	Shimizu PS 130 BIT, kap. 30 LPM, head 10 m, 1", 125 watt, 220 V
7	Reverse Osmosis Machine	Capacity 500 GPD, Houshing membranes PVDF2 ",	Capacity 500 GPD, Houshing membranes PVDF2 ",
		pressure pump 48 VOLT DC, Post Carbon 2", Bio Alkali 2"	pressure pump 48 VOLT DC, Post Carbon 2", Bio Alkali 2"
		Pressure gauge, High Pressure switch, Frame besi hollow	Pressure gauge, High Pressure switch, Frame besi hollow
8	Ultra Violet & Houshing SS 304	12 gpm	12 gpm
9	Filter PP	Filter PP	Filter PP
10	Ventury Air Injection	3/4 inchi PVDF	3/4 inchi PVDF
11	Piping , Assassories	AW 3/4", 1", knee, shock, valve	AW 3/4", 1", knee, shock, valve, Tesen Klep, Pressure gauge
12	Chlorinator Tube	PVC	PVC
13	Bahan Kimia	Chlorine	Chlorine
14	Panel Kontrol, Electrical & assesories	Panel full automatic, outdoor & single door	Panel full auto matic, out door & single door
		wire NYY dan NYM	wire NYY dan NYM
		assesories : Tray cable pvc / electric cable, dll	assesories : Tray cable pvc / electric cable, dll

PT KARYA PRATAMA

BANGGA BUATAN INDONESIA · ISO 9001 · CDAKB · INAPROC Katalog Elektronik

MEDICAL EQUIPMENT
YOVISTRA

WATER TREATMENT PLANT



NO	ITEM	SPESIFIKASI TEKNIS	SPESIFIKASI TEKNIS	SPESIFIKASI TEKNIS
		AQT-03A	AQT-03T	AQT-05A
	MODEL	WTP	WTP	WTP
		Water Treatment Plant Kap. 3	Water Treatment Plant Kap. 3	Water Treatment Plant Kap. 5
1	Pompa air baku	Shimitzu Jetpump PC 260 bit, Power	Shimitzu Jetpump PC 260 bit, Power	Grundfos Jpd 4-54 PFV, 800 watt, 4
2	Filter & Assoseries	* Manganese sand filter : FRP, 8.44	* Manganese sand filter : FRP, 8.44	* Silica filter : FRP, 1054" media gravel
		* Carbon filter : FRP, 8.44	* Carbon filter : FRP, 8.44	* Carbon filter : FRP, 1054",media
		Equiped : Automatic Backwash unit	Equiped : Automatic Backwash unit	Equiped : Automatic Backwash unit
		-	-	Micro filter, Housing catridge: medis
3	Ultra Filtration	600 Lph, Membrane UF + Houshing	600 Lph, Membrane UF + Houshing	2 x 500 Lph, catridge filter PP 20"
		catridge filter PP 20" (pp 5 micron)	catridge filter PP 20" (pp 5 micron)	Membrane UF + Houshing SS 304,
4	Distribution Pump	Shimizu PS 130 BIT, kap. 30 LPM, head 10 m,1", 125 watt, 220 V atau setara	Shimizu PS 130 BIT, kap. 30 LPM, head 10 m,1", 125 watt, 220 V atau setara	Shimizu PS 130 BIT, kap. 30 LPM, head 10 m,1", 125 watt, 220 V atau setara
5	Piping , Assassories	AW 3/4", 1", knee, shock, valve, Tesen klep, Pressure Gauge, Safety Valve	AW 3/4", 1", knee, shock, valve, Tesen klep, Pressure Gauge, Safety Valve	AW 3/4", 1", knee, shock, valve, Tesen klep, Pressure Gauge, Safety Valve
6	Chlorinator tube	PVC 2"	PVC 2"	PVC
7	Bahan Kimia	Chlorine tablet	Chlorine tablet	Chlorine
8	Filter Spon	PP 20" (5 micron)	PP 20" (5 micron)	20" (5 micron)
9	Clean water tank	FRP tank ((Φ 60 x 140 cm)	FRP tank ((Φ 60 x 140 cm)	FRP tank ((Φ 60 x 140 cm)
10	Panel Kontrol, Electrical & assesories	Panel full auto matic, out door & single door	Panel full auto matic, out door & single door	Panel full auto matic, out door & single door
		wire NYY dan NYM	wire NYY dan NYM	wire NYY dan NYM
		assesories : Tray cable pvc / electric cable, dll	assesories : Tray cable pvc / electric cable, dll	assesories : Tray cable pvc / electric cable, dll
11	Skid mounting Cabinet	Besi hollo, plat MS, coating	Besi hollo, plat MS, coating	Besi hollo, plat MS, coating
12	Buffer Tank	-	FRP (Fiber Reinforced Plastic) 2200L	-

PT KARYA PRATAMA

BANGGA BUATAN INDONESIA · ISO 9001 · CDAKB · INAPROC Katalog Elektronik

FOGGING

KMN-150

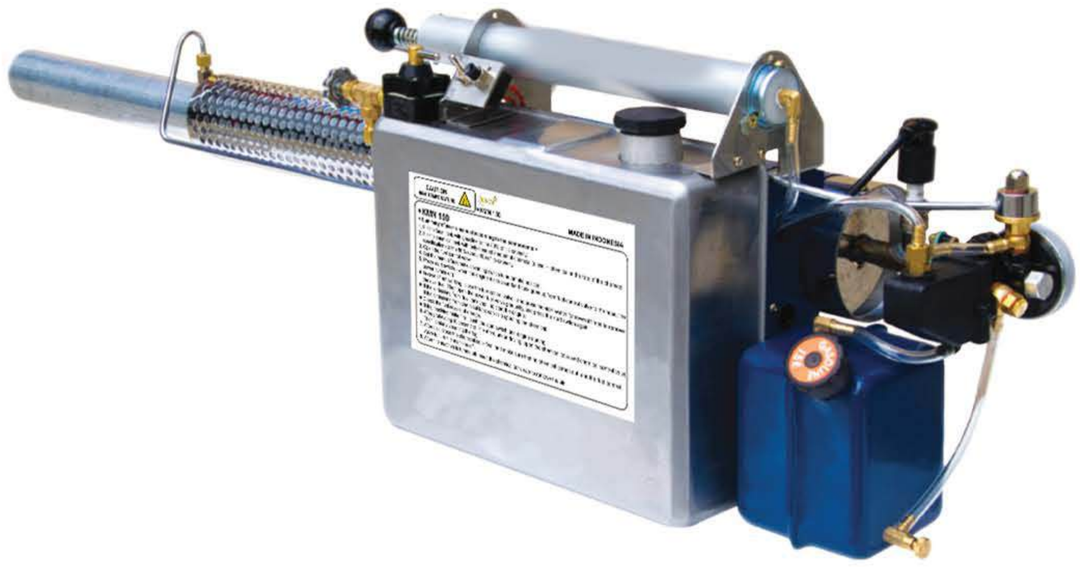

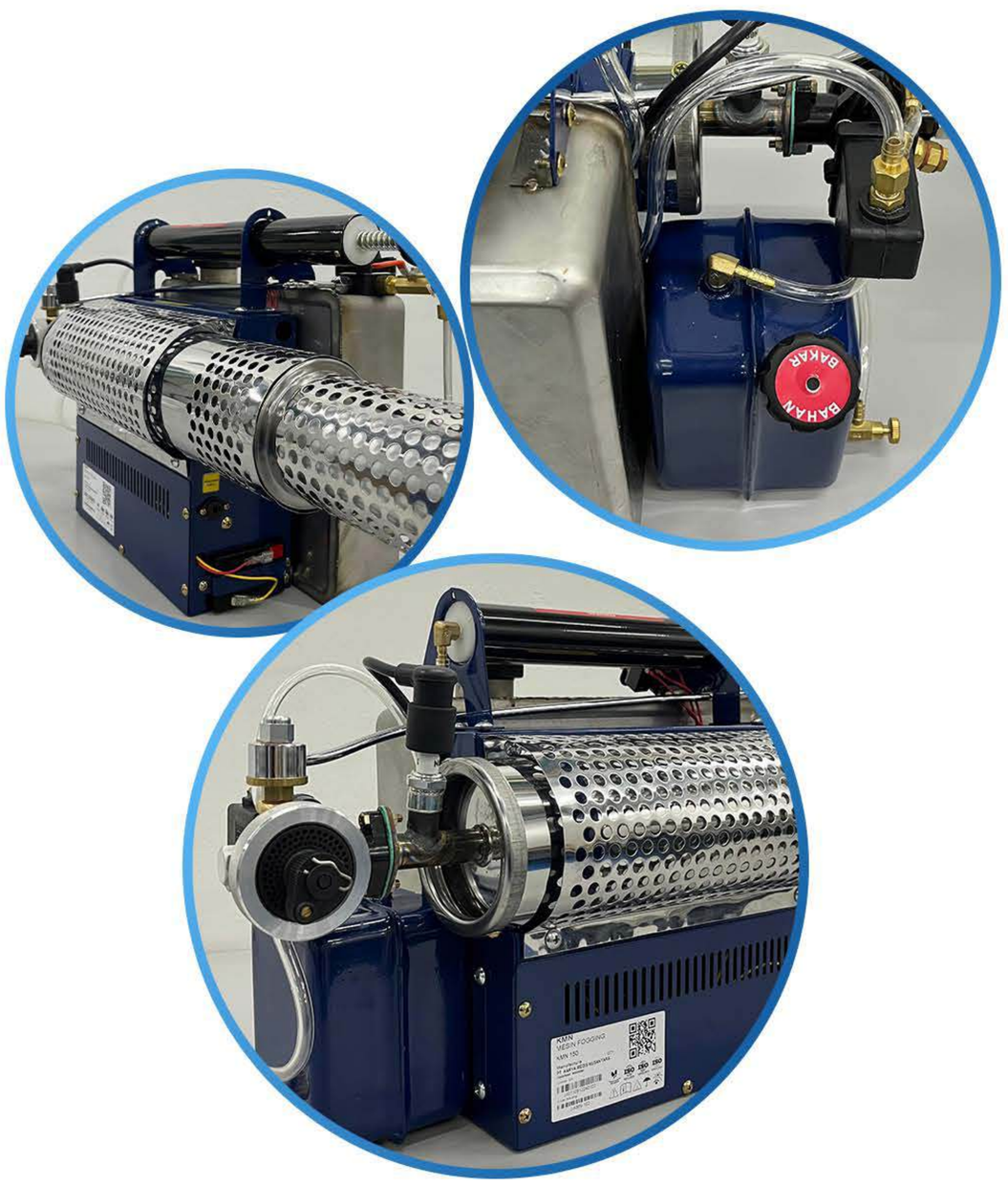

Spesifikasi

- Dimensi Tinggi x Lebar x Panjang : 330 x 220 x 1.200 mm.
- Berat : 9 kg.
- Kapasitas Tangki Chemical : 6L.
- Kapasitas Tangki Bahan Bakar : 1.5L.
- Konsumsi Bahan Bakar : 1.2L/h.
- Kapasitas Kerja Droplet : 20L/jam/ max 60L/jam.
- Sistem Pendingin : Air cooled.
- Ukuran Partikel Droplet : 5-30 micron.

Konsumsi Listrik

- Operational : 18.6 kw, 2 5.4 hp, 16, 1 OOKcal/h.
- Voltage : DC6V.

Fitur

- Didesain dengan dua tujuan penggunaan yaitu sebagai asap dan fogging.
- Produk sangat praktis dalam penggunaannya.
- Tersedia hanya untuk star manual.
- Materialnya terbuat dari logam ringan.
- Pipa terbuat dari stainles yang anti karat.
- Durability yang sangat kuat.
- Droplet dengan ultra partikel ukuran 5-30 mikron.

Tujuan & Penggunaan

Fog

- Tangki chemical : air + spouter + chemical (ratio 100:20: 1).
- Tangki bahan bakar: gasoline / petrol.
- Digunakan untuk mencegah hama pada tanaman seperti padi, gandum, teh, sayuran, kapas, tebu, dll.

Asap

- Tangki chemical : disel + chemicals (standar ratio 50: 1 dapat diubah tergantung chemical yang digunakan).
- Tangki bahan bakar : gasoline/petrol.
- Mencegah epidermik, memusnahkan hama, mensterilkan kandang sapi dan habitat hama.

IZ-FOG

SPRAYER

IZ-224 H
Knapsackpower Sprayer



Spesification

- Dimention : L 480 x W 330 x H 640 mm approx.
- Chemical Tank Capacity : 25L.
- Fuel Comsumption : 0.55L.
- Flow Rate Pump Height : 7.1 L/min.

AE-20N
Electric Sprayer



Spesification

- Dimention : L 210 x W 320 x H 570 mm approx.
- Chemical Tank Capacity : 20L.
- Pump Type : Diapharagm type.
- Flow Rate Pump : Hight 1.4 L/min, low 1.0 L/min

PT KARYA PRATAMA

BANGGA BUATAN INDONESIA

ISO 9001

CDAKB

INAPROC Katalog Elektronik

Untuk info link e-cat klik pada gambar atau harga produk

US OPHTHALMIC

SLIT LAMP

ESL-7800



Features

- Type : Galileo magnification changer with converging.
- Model Of Magnifying : 5 steps by drum rotation .
- Eyepiece : 12.5X .
- Total Magnification Rate : 6x, 10x, 16x, 25x, 40x
- Field-Of-View : (33mm)(22.5mm)(14mm) (8mm)(5.5mm).
- Range Of P.D. Adjustment : 55 mm to 75 mm.
- Diopter Adjustment : -5D to +3D.

US OPHTHALMIC

AUTOREFRACTOR / KERATOMETER



Features

- Auto Refractor/Keratometer.
- Auto-Shoot Programming.
- IOL Mode.
- Wide Dioptric Measurement Range.
- Illumination Mode.
- Easy Network Capability.
- Accurate Iris and Pupil Measurement.
- Simple and Convenient User Environment.
- Ergonomic Joystick.
- Motorized Chin Rest.
- High-Speed Printer.
- Auto Paper Cut.

PT KARYA PRATAMA

BANGGA BUATAN INDONESIA

ISO 9001

CDAKB

INAPROC Katalog Elektronik

Untuk info link e-cat klik pada gambar atau harga produk

PT KARYA PRATAMA

Jl. Arcadia Daan Mogot Blk. F1 No.8A-8B, RT.001/RW.003, Batuceper, Kec. Batuceper, Kota Tangerang, Banten 15122

Kontak Kami :

0896 0420 9697 Wilayah Barat (Susi)

0815 1713 9393 Wilayah Timur (Wesley)

PT. Karya Pratama alkes.karyapratama @karyapratama_ Alkes Karya Pratama